MAGYAR KÖZLÖNY

47. szám

MAGYARORSZÁG HIVATALOS LAPJA

2013. március 21., csütörtök

Tartalomjegyzék

82/2013. (III. 21.) Korm. rendelet	Az UNESCO által 2005. október 19-én elfogadott, a sportbeli dopping elleni nemzetközi egyezmény melléklete módosításának kihirdetéséről	4769
83/2013. (III. 21.) Korm. rendelet	A Rendszerváltás Történetét Kutató Intézet és Archívum létrehozásáról	4783
84/2013. (III. 21.) Korm. rendelet	Egyes szakképzési tárgyú kormányrendeletek módosításáról	4784
85/2013. (III. 21.) Korm. rendelet	A közfoglalkoztatással összefüggő egyes kormányrendeletek módosításáról	6171
86/2013. (III. 21.) Korm. rendelet	Az egyes talajvédelmi szakhatósági eljárásokat szabályozó kormányrendeletek módosításáról	6172
1/2013. (III. 21.) HM rendelet	A Magyar Honvédség egyes beosztásaihoz kapcsolódó munkaköri követelményekről szóló 20/2002. (IV. 10.) HM rendelet módosításáról	6174
11/2013. (III. 21.) NGM rendelet	A gáz csatlakozóvezetékekre, a felhasználói berendezésekre, a telephelyi vezetékekre vonatkozó műszaki biztonsági előírásokról és az ezekkel összefüggő hatósági feladatokról	6220
18/2013. (III. 21.) VM rendelet	Egyes agrártárgyú miniszteri rendeletek módosításáról	6324
19/2013. (III. 21.) VM rendelet	A földmérési és térképészeti tevékenység végzéséhez szükséges szakképzettségről	6333
20/2013. (III. 21.) VM rendelet	Az arborétumok jegyzékéről szóló 19/2011. (III. 16.) VM rendelet módosításáról	6335
151/2013. (III. 21.) KE határozat	Dandártábornok szolgálati viszonyának megszüntetéséről	6336
1137/2013. (III. 21.) Korm. határozat	A 2015-ben megrendezésre kerülő Milánói Világkiállításon Magyarország részvételéhez szükséges működési és finanszírozási feltételek megteremtéséről	6336
1138/2013. (III. 21.) Korm. határozat	Az afganisztáni Nemzetközi Biztonsági Közreműködő Erők (ISAF) műveleteiben történő további magyar katonai szerepvállalásról szóló 2186/2008. (XII. 29.) Korm. határozat módosításáról	6337
1139/2013. (III. 21.) Korm. határozat	Magyarország Nemzeti Kiberbiztonsági Stratégiájáról	6338
1140/2013. (III. 21.) Korm. határozat	A Huawei Technologies Hungary Kft. magyarországi nagybefektetővel való stratégiai megállapodás megkötéséről	6342
1141/2013. (III. 21.) Korm. határozat	A közfoglalkoztatással összefüggő, egyes döntést igénylő kérdésekről szóló 1044/2013. (II. 5.) Korm. határozat módosításáról	6342
1142/2013. (III. 21.) Korm. határozat	A közfoglalkoztatási program megvalósítása céljából egyes Nemzeti Földalapba tartozó ingatlanok önkormányzatok részére történő ingyenes vagyonkezelésbe adásáról	6342
1143/2013. (III. 21.) Korm. határozat	A 2014–2020 közötti európai uniós fejlesztési források felhasználására vonatkozó programok indikatív prioritásairól	6364
1144/2013. (III. 21.) Korm. határozat	A TIOP-2.2.2-08/2-2009-0024 azonosító számú projekt jogutódlással kapcsolatos szerződés módosításáról	6366
1145/2013. (III. 21.) Korm. határozat	Az egyes kiemelt sportágak fejlesztési feladataival összefüggő kormányzati intézkedésekről	6367

Tartalomjegyzék

1146/2013. (III. 21.) Korm. határozat	Az ország energiaellátásának stabilitása érdekében szükséges egyes intézkedésekről	6368
1147/2013. (III. 21.) Korm. határozat	A Magyarország Kiváló Művésze, a Magyarország Érdemes Művésze és a Magyarország Babérkoszorúja díjak 2013. évi adományozásáról	6369
1148/2013. (III. 21.) Korm. határozat	A Rendszerváltás Történetét Kutató Intézet és Archívum létrehozásával kapcsolatos intézkedésekről	6370
40/2013. (III. 21.) ME határozat	Helyettes államtitkár kinevezéséről	6370

III. Kormányrendeletek

A Kormány 82/2013. (III. 21.) Korm. rendelete az UNESCO által 2005. október 19-én elfogadott, a sportbeli dopping elleni nemzetközi egyezmény melléklete módosításának kihirdetéséről

1. § A Kormány a 99/2007. (V. 8.) Korm. rendelettel kihirdetett, a sportbeli dopping elleni nemzetközi egyezmény (a továbbiakban: Egyezmény) I. mellékletének módosítását e rendelettel kihirdeti.

2. § Az Egyezmény I. melléklete módosításának hiteles angol nyelvű szövege és annak hivatalos magyar nyelvű fordítása a következő:

„INTERNATIONAL CONVENTION AGAINST DOPING IN SPORT

Annex I - Prohibited List - International Standard

Paris, 1 January 2013

THE 2013 PROHIBITED LIST

WORLD ANTI-DOPING CODE

Valid 1 January 2013

In accordance with Article 4.2.2 of the World Anti-Doping Code, all *Prohibited Substances* shall be considered as "Specified Substances" except Substances in classes S1, S2, S4.4, S4.5, S6.a, and *Prohibited Methods* M1, M2 and M3.

SUBSTANCES AND METHODS PROHIBITED AT ALL TIMES (IN- AND OUT-OF-COMPETITION)

PROHIBITED SUBSTANCES

S0. NON-APPROVED SUBSTANCES

Any pharmacological substance which is not addressed by any of the subsequent sections of the List and with no current approval by any governmental regulatory health authority for human therapeutic use (e.g drugs under pre-clinical or clinical development or discontinued, designer drugs, substances approved only for veterinary use) is prohibited at all times.

S1. ANABOLIC AGENTS

Anabolic agents are prohibited.

S1.1. Anabolic Androgenic Steroids (AAS)

(a) Exogenous* AAS, including:

1-androstenediol (5α-androst-1-ene-3β,17β-diol); **1-androstenedione** (5α-androst-1-ene-3,17-dione); **bolandiol** (estr-4-ene-3β,17β-diol); **bolasterone; boldenone; boldione** (androsta-1,4-diene-3,17-dione); **calusterone; clostebol; danazol** ([1,2]oxazolo[4',5':2,3]pregna-4-en-20-yn-17α-ol); **dehydrochlormethyltestosterone** (4-chloro-17β-hydroxy-17α-methylandrosta-1,4-dien-3-one); **desoxymethyltestosterone** (17α-methyl-5α-androst-2-en-17β-ol); **drostanolone; ethylestrenol** (19-norpregna-4-en-17α-ol); **fluoxymesterone; formebolone; furazabol** (17α-methyl[1,2,5]oxadiazolo[3',4':2,3]-5α-androstan-17β-ol); **gestrinone; 4-hydroxytestosterone** (4,17β-dihydroxyandrost-4-en-3-one); **mestanolone; mesterolone; metenolone; methandienone** (17β-hydroxy-17α-methylandrosta-1,4-dien-3-one); **methandriol; methasterone** (17β-hydroxy-2α,17α-dimethyl-5α-androstan-3-one); **methyldienolone** (17β-hydroxy-17α-methylestra-4,9-dien-3-one); **methyl-1-testosterone** (17β-hydroxy-17α-methyl-5α-androst-1-en-3-one); **methylnortestosterone** (17β-hydroxy-17α-methylestr-4-en-3-one); **methyltestosterone; metribolone** (methyltrienolone, 17β-hydroxy-17α-methylestra-4,9,11-trien-3-one); **mibolerone; nandrolone; 19-norandrostenedione** (estr-4-ene-3,17-dione); **norboletone; norclostebol; norethandrolone; oxabolone; oxandrolone; oxymesterone; oxymetholone; prostanozol** (17β-[(tetrahydropyran-2-yl)oxy]-1'H-pyrazolo[3,4:2,3]-5α-androstane); **quinbolone; stanozolol; stenbolone; 1-testosterone** (17β-hydroxy-5α-androst-1-en-3-one); **tetrahydrogestrinone** (17-hydroxy-18a-homo-19-nor-17α-pregna-4,9,11-trien-3-one); **trenbolone** (17β-hydroxyestr-4,9,11-trien-3-one); and other substances with a similar chemical structure or similar biological effect(s).

(b) Endogenous** AAS when administered exogenously:

androstenediol (androst-5-ene-3β,17β-diol); **androstenedione** (androst-4-ene-3,17-dione); **dihydrotestosterone** (17β-hydroxy-5α-androstan-3-one); **prasterone** (dehydroepiandrosterone, DHEA, 3β-hydroxyandrost-5-en-17-one); **testosterone;**

and their metabolites and isomers, including but not limited to:

5α-androstane-3α,17α-diol; 5α-androstane-3α,17β-diol; 5α-androstane-3β,17α-diol; 5α-androstane-3β,17β-diol; androst-4-ene-3α,17α-diol; androst-4-ene-3α,17β-diol; androst-4-ene-3β,17α-diol; androst-5-ene-3α,17α-diol; androst-5-ene-3α,17β-diol; androst-5-ene-3β,17α-diol; 4-androstenediol (androst-4-ene-3β,17β-diol); **5-androstenedione** (androst-5-ene-3,17-dione); **epi-dihydrotestosterone; epitestosterone; etiocholanolone; 3α-hydroxy-5α-androstan-17-one; 3β-hydroxy-5α-androstan-17-one; 7α-hydroxy-DHEA ; 7β-hydroxy-DHEA ; 7-keto-DHEA; 19-norandrosterone; 19-noretiocholanolone.**

For purposes of this section:

** "exogenous" refers to a substance which is not ordinarily capable of being produced by the body naturally.*
*** "endogenous" refers to a substance which is capable of being produced by the body naturally.*

S1.2. Other Anabolic Agents, including but not limited to:

Clenbuterol, selective androgen receptor modulators (SARMs), tibolone, zeranol, zilpaterol.

S2. PEPTIDE HORMONES, GROWTH FACTORS AND RELATED SUBSTANCES

The following substances and their releasing factors are prohibited:

1. Erythropoiesis-Stimulating Agents [e.g. **erythropoietin (EPO), darbepoetin (dEPO), hypoxia-inducible factor (HIF) stabilizers, methoxy polyethylene glycol-epoetin beta (CERA), peginesatide (Hematide)];**

2. Chorionic Gonadotrophin (CG) and Luteinizing Hormone (LH) in males;

3. Corticotrophins;

4. Growth Hormone (GH), Insulin-like Growth Factor-1 (IGF-1), Fibroblast Growth Factors (FGFs), Hepatocyte Growth Factor (HGF), Mechano Growth Factors (MGFs), Platelet-Derived Growth Factor (PDGF), Vascular-Endothelial Growth Factor (VEGF) as well as any other growth factor affecting muscle, tendon or ligament protein synthesis/degradation, vascularisation, energy utilization, regenerative capacity or fibre type switching;

and other substances with similar chemical structure or similar biological effect(s).

S3. BETA-2 AGONISTS

All beta-2 agonists, including all optical isomers (e.g. *d*- and *l*-) where relevant, are prohibited except inhaled salbutamol (maximum 1600 micrograms over 24 hours), inhaled formoterol (maximum delivered dose 54 micrograms over 24 hours) and salmeterol when taken by inhalation in accordance with the manufacturers' recommended therapeutic regimen.

The presence in urine of salbutamol in excess of 1000 ng/mL or formoterol in excess of 40 ng/mL is presumed not to be an intended therapeutic use of the substance and will be considered as an *Adverse Analytical Finding* unless the *Athlete* proves, through a controlled pharmacokinetic study, that the abnormal result was the consequence of the use of the therapeutic inhaled dose up to the maximum indicated above.

S4. HORMONE AND METABOLIC MODULATORS

The following are prohibited:

1. Aromatase inhibitors including, but not limited to: **aminoglutethimide, anastrozole, androsta-1,4,6-triene-3,17-dione (androstatrienedione), 4-androstene-3,6,17 trione (6-oxo), exemestane, formestane, letrozole, testolactone.**

2. Selective estrogen receptor modulators (SERMs) including, but not limited to: **raloxifene, tamoxifen, toremifene.**

3. Other anti-estrogenic substances including, but not limited to: **clomiphene, cyclofenil, fulvestrant.**

4. Agents modifying myostatin function(s) including, but not limited, to: **myostatin inhibitors.**

5. Metabolic modulators:
a) Insulins
b) Peroxisome Proliferator Activated Receptor δ (PPARδ) agonists (e.g. GW 1516), PPARδ-AMP-activated protein kinase (AMPK) axis agonists (e.g. AICAR)

S5. DIURETICS AND OTHER MASKING AGENTS

Masking agents are prohibited. They include:

Diuretics, desmopressin, plasma expanders (e.g. **glycerol**; intravenous administration of **albumin, dextran, hydroxyethyl starch** and **mannitol), probenecid;** and other substances with similar biological effect(s).
Local administration of felypressin in dental anaesthesia is not prohibited.

Diuretics include:

Acetazolamide, amiloride, bumetanide, canrenone, chlorthalidone, etacrynic acid, furosemide, indapamide, metolazone, spironolactone, thiazides (e.g. **bendroflumethiazide, chlorothiazide, hydrochlorothiazide), triamterene**; and other substances with a similar chemical structure or similar biological effect(s) (except drospirenone, pamabrom and topical dorzolamide and brinzolamide, which are not prohibited).

The use *In-* and O*ut-of-Competition,* as applicable, of any quantity of a substance subject to threshold limits (i.e. formoterol, salbutamol, cathine, ephedrine, methylephedrine and pseudoephedrine) in conjunction with a diuretic or other masking agent requires the deliverance of a specific Therapeutic Use Exemption for that substance in addition to the one granted for the diuretic or other masking agent.

PROHIBITED METHODS

M1. MANIPULATION OF BLOOD AND BLOOD COMPONENTS

The following are prohibited:

1. The administration or reintroduction of any quantity of autologous, homologous or heterologous blood or red blood cell products of any origin into the circulatory system.

2. Artificially enhancing the uptake, transport or delivery of oxygen, including, but not limited to, perfluorochemicals, efaproxiral (RSR13) and modified haemoglobin products (e.g. haemoglobin-based blood substitutes, microencapsulated haemoglobin products), excluding supplemental oxygen.

3. Any form of intravascular manipulation of the blood or blood components by physical or chemical means.

M2. CHEMICAL AND PHYSICAL MANIPULATION

The following are prohibited:

1. *Tampering,* or attempting to tamper, in order to alter the integrity and validity of *Samples* collected during *Doping Control*. These include but are not limited to urine substitution and/or adulteration (e.g. proteases).
2. Intravenous infusions and/or injections of more than 50 mL per 6 hour period except for those legitimately received in the course of hospital admissions or clinical investigations.

M3. GENE DOPING

The following, with the potential to enhance sport performance, are prohibited:

1. The transfer of polymers of nucleic acids or nucleic acid analogues;
2. The use of normal or genetically modified cells.

SUBSTANCES AND METHODS PROHIBITED IN-COMPETITION

In addition to the categories S0 to S5 and M1 to M3 defined above, the following categories are prohibited *In-Competition*:

PROHIBITED SUBSTANCES

S6. STIMULANTS

All stimulants, including all optical isomers (e.g. *d*- and *l*-) where relevant, are prohibited, except imidazole derivatives for topical use and those stimulants included in the 2013 Monitoring Program*.

Stimulants include:

(a) Non-Specified Stimulants:

Adrafinil; amfepramone; amiphenazole; amphetamine; amphetaminil; benfluorex; benzphetamine; benzylpiperazine; bromantan; clobenzorex; cocaine; cropropamide; crotetamide; dimethylamphetamine; etilamphetamine; famprofazone; fencamine; fenetylline; fenfluramine; fenproporex; furfenorex; mefenorex; mephentermine; mesocarb; methamphetamine(*d*-); p-methylamphetamine; methylenedioxyamphetamine; methylenedioxymethamphetamine; modafinil; norfenfluramine; phendimetrazine; phenmetrazine; phentermine; 4-phenylpiracetam (carphedon); prenylamine; prolintane.
A stimulant not expressly listed in this section is a Specified Substance.

b: Specified Stimulants (examples):

Adrenaline; cathine***; ephedrine****; etamivan; etilefrine; fenbutrazate; fencamfamin; heptaminol; isometheptene; levmetamfetamine; meclofenoxate; methylephedrine****; methylhexaneamine (dimethylpentylamine); methylphenidate; nikethamide; norfenefrine; octopamine; oxilofrine (methylsynephrine); parahydroxyamphetamine; pemoline; pentetrazol; phenpromethamine; propylhexedrine; pseudoephedrine*****; selegiline; sibutramine; strychnine; tuaminoheptane;** and other substances with a similar chemical structure or similar biological effect(s).

* The following substances included in the 2013 Monitoring Program (bupropion, caffeine, nicotine, phenylephrine, phenylpropanolamine, pipradol, synephrine) are not considered as *Prohibited Substances*.
** Local administration (e.g. nasal, ophthalmologic) of **Adrenaline** or co-administration with local anaesthetic agents is not prohibited.
*** **Cathine** is prohibited when its concentration in urine is greater than 5 micrograms per milliliter.
**** Each of **ephedrine** and **methylephedrine** is prohibited when its concentration in urine is greater than 10 micrograms per milliliter.
***** **Pseudoephedrine** is prohibited when its concentration in urine is greater than 150 micrograms per milliliter.

S7. NARCOTICS

The following are prohibited:

Buprenorphine, dextromoramide, diamorphine (heroin), fentanyl and its derivatives, hydromorphone, methadone, morphine, oxycodone, oxymorphone, pentazocine, pethidine.

S8. CANNABINOIDS

Natural (e.g. cannabis, hashish, marijuana) or synthetic delta 9-tetrahydrocannabinol (THC) and cannabimimetics (e.g. “Spice”, JWH018, JWH073, HU-210) are prohibited.

S9. GLUCOCORTICOSTEROIDS

All glucocorticosteroids are prohibited when administered by oral, intravenous, intramuscular or rectal routes.

SUBSTANCES PROHIBITED IN PARTICULAR SPORTS

P1. ALCOHOL

Alcohol (ethanol) is prohibited *In-Competition* only, in the following sports. Detection will be conducted by analysis of breath and/or blood. The doping violation threshold (haematological values) is 0.10 g/L.

• Aeronautic (FAI)
• Archery (FITA)
• Automobile (FIA)
• Karate (WKF)
• Motorcycling (FIM)
• Powerboating (UIM)

P2. BETA-BLOCKERS

Unless otherwise specified, beta-blockers are prohibited *In-Competition* only, in the following sports.

• Archery (FITA) (also prohibited *Out-of-Competition*)
• Automobile (FIA)
• Billiards (all disciplines) (WCBS)
• Darts (WDF)
• Golf (IGF)
• Shooting (ISSF, IPC) (also prohibited *Out-of-Competition*)
• Skiing/Snowboarding (FIS) in ski jumping, freestyle aerials/halfpipe and snowboard halfpipe/big air

Beta-blockers include, but are not limited to, the following:

Acebutolol, alprenolol, atenolol, betaxolol, bisoprolol, bunolol, carteolol, carvedilol, celiprolol, esmolol, labetalol, levobunolol, metipranolol, metoprolol, nadolol, oxprenolol, pindolol, propranolol, sotalol, timolol.”

„SPORTBELI DOPPING ELLENI NEMZETKÖZI EGYEZMÉNY

I. melléklet - Tiltólista – Nemzetközi követelmények

Párizs, 2013. január 1.

2013. ÉVI TILTÓLISTA

NEMZETKÖZI DOPPINGELLENES SZABÁLYZAT

Érvényes 2013. január 1-jétől

A Nemzetközi Doppingellenes Szabályzat 4.2.2 cikke értelmében minden *Tiltott szer* „Meghatározott szer”-nek minősül, kivéve az S1, S2, S.4.4, S.4.5 és S6.a osztályokba tartozó anyagokat, valamint az M1, M2 és M3 *Tiltott Módszerek*et.

MINDENKOR (VERSENYEN ÉS VERSENYEN KÍVÜL)
TILTOTT SZEREK ÉS MÓDSZEREK

TILTOTT SZEREK

S0. NEM ENGEDÉLYEZETT SZEREK

Minden esetben tiltott bármely olyan farmakológiai szer, amely nem szerepel a Lista valamely következő részében, és amely jelenleg nem rendelkezik valamely kormányzati egészségügyi hatóság humán terápiás használatra történő jóváhagyásával (például preklinikai fázisban lévő vagy a klinikai kipróbálás fázisában lévő gyógyszerek, vagy használatból kivont gyógyszerek, dizájner drogok, kizárólag állatgyógyászati használatra jóváhagyott szerek).

S1. ANABOLIKUS SZEREK

Az anabolikus szerek tiltottak.

S1.1. Anabolikus Androgén Szteroidok (AAS)

(a) Exogén* anabolikus androgén szteroidok, úgymint:

1-androstenediol (5α-androst-1-ene-3β,17β-diol); **1-androstenedione** (5α-androst-1-ene-3,17-dione); **bolandiol** (estr-4-ene-3β,17β-diol); **bolasterone; boldenone; boldione** (androsta-1,4-diene-3,17-dione); **calusterone; clostebol; danazol** ([1,2]oxazolo[4',5':2,3]pregna-4-en-20-yn-17α-ol); **dehydrochlormethyltestosterone** (4-chloro-17β-hydroxy-17α-methylandrosta-1,4-dien-3-one); **desoxymethyltestosterone** (17α-methyl-5α-androst-2-en-17β-ol); **drostanolone; ethylestrenol** (19- norpregna-4-en-17α-ol); **fluoxymesterone; formebolone; furazabol** (17α-methyl[1,2,5]oxadiazolo[3',4':2,3]-5α-androstan-17β-ol); **gestrinone; 4-hydroxytestosterone** (4,17β-dihydroxyandrost-4-en-3-one); **mestanolone; mesterolone; metenolone; methandienone** (17β-hydroxy-17α-methylandrosta-1,4-dien-3-one); **methandriol; methasterone** (17β-hydroxy-2α-,17α-

dimethyl-5α- androstan-3-one); **methyldienolone** (17β-hydroxy-17α-methylestra-4,9-dien-3-one); **methyl-1-testosterone** (17β-hydroxy-17α-methyl-5α-androst-1-en-3-one); **methylnortestosterone** (17β-hydroxy-17α-methylestr-4-en-3-one); **methyltestosterone; metribolone** (methyltrienolone, 17β-hydroxy-17α-methylestra-4,9,11-trien-3-one); **mibolerone; nandrolone; 19-norandrostenedione** (estr-4-ene-3,17-dione); **norboletone; norclostebol; norethandrolone; oxabolone; oxandrolone; oxymesterone; oxymetholone; prostanozol** (17β-[(tetrahydropyran-2-yl)oxy]-1'H-pyrazolo[3,4:2,3]-5α-androstane); **quinbolone; stanozolol; stenbolone; 1-testosterone** (17β-hydroxy-5α-androst-1-en-3-one); **tetrahydrogestrinone** ((17-hydroxy-18a-homo-19-nor-17α-pregna-4,9,11-trien-3-one); **trenbolone** (17β-hydroxyestr-4,9,11-trien-3-one); illetve egyéb, hasonló kémiai szerkezetű vagy hasonló biológiai hatású szerek.

(b) Endogén** anabolikus androgén szteroidok exogén módon alkalmazva:

androstenediol (androst-5-ene-3β,17β-diol); **androstenedione** (androst-4-ene-3,17-dione); **dihydrotestosterone** (17β-hydroxy-5α-androstan-3-one); **prasterone** (dehydroepiandrosterone, DHEA, 3β-hydroxyandrost-5-en-17-one); **testosterone;**

valamint ezek metabolitjai és izomerei, a teljesség igénye nélkül:

5α-androstane-3α,17α-diol; 5α-androstane-3α,17β-diol; 5α-androstane-3β,17α-diol; 5α-androstane-3β,17β-diol; androst-4-ene-3α,17α-diol; androst-4-ene-3α,17β-diol; androst-4-ene-3β,17α-diol; androst-5-ene-3α,17α-diol; androst-5-ene-3α,17β-diol; androst-5-ene-3β,17α-diol; 4-androstenediol (androst-4-ene-3β,17β-diol); **5-androstenedione** (androst-5-ene-3,17-dione); **epi-dihydrotestosterone; epitestosterone; etiocholanolone; 3α-hydroxy-5α-androstan-17-one; 3β-hydroxy-5α-androstan-17-one; 7α-hydroxy-DHEA ; 7β-hydroxy-DHEA ; 7-keto-DHEA; 19-norandrosterone; 19-noretiocholanolone.**

A jelen rész vonatkozásában:

* *„exogénnek" tekintendő az a szer, amelyet az emberi szervezet természetes módon általában nem képes előállítani.*
** *„endogénnek" tekintendő az a szer, amelyet az emberi szervezet természetes módon előállíthat.*

S1.2. <u>Egyéb anabolikus hatóanyagok, a teljesség igénye nélkül:</u>

Clenbuterol, szelektív androgén receptor modulátorok (SARM-ok), tibolone, zeranol, zilpaterol.

S2. PEPTIDHORMONOK, NÖVEKEDÉSI FAKTOROK ÉS ROKONVEGYÜLETEK

Az alábbi szerek, valamint az emberi szervezetben való felszabadításukat előidéző faktorok tiltottak:

1. **Eritropoézist serkentő ágensek [**pl. **erythropoietin (EPO), darbepoetin (dEPO), hipoxia indukált faktor (HIF) stabilizálók, methoxy polyethylene glycol-epoetin beta (CERA), peginesatide (Hematide)];**

2. **Chorionic Gonadotrophin (CG) és luteinizáló hormon (LH)** férfiak esetében;

3. **Kortikotrofinek;**

4. **Növekedési hormon (GH), inzulin típusú növekedési faktor-1 (IGF-1), fibroblaszt növekedési faktorok (FGF-ek), hepatocita növekedési faktor (HGF), mechanoszenzitív növekedési faktorok (MGF-ek), trombocita-eredetű növekedési faktor (PDGF), vaszkuláris endotél növekedési faktor (VEGF)**, továbbá bármely egyéb növekedési faktor, ami hatást gyakorol az izom, ín, ínszalag fehérje szintézisére/lebontására, az érképződésre, az energiahasznosításra, a regenerálódási képességre vagy az izomrost típus átalakításra;

továbbá a hasonló kémiai szerkezetű vagy hasonló biológiai hatású szerek.

S3. BÉTA-2 AGONISTÁK

Az összes béta-2 agonista, beleértve - ha értelmezhető - minden (pl. *d*- és *l*-) optikai izomert, tiltott, kivéve az inhalált salbutamolt (24 óra alatt legfeljebb 1600 mikrogramm), inhalált formoterolt (maximális belélegezhető adag 24 óra alatt legfeljebb 54 mikrogramm) és salmeterolt, a gyártó által ajánlott terápiás eljárás szerint alkalmazva.

Ha a salbutamol koncentrációja a vizeletben meghaladja a 1000 ng/ml értéket, vagy a formoterolé a 40 ng/ml értéket, azt nem lehet a szer terápiás célú alkalmazásának tekinteni és *pozitív vizsgálati eredmény*nek tekintendő, hacsak a *sportoló* ellenőrzött farmakokinetikai vizsgálattal igazolni nem tudja, hogy a normál értéktől eltérő mérési eredmény legfeljebb a fent megjelölt terápiás célú, maximális inhalációs dózis alkalmazásának tudható be.

S4. HORMON- ÉS METABOLIKUS MÓDOSÍTÓK

Az alábbiak tiltottak:

1. **Aromatáz inhibitorok**, a teljesség igénye nélkül: **aminoglutethimide, anastrozole, androsta-1,4,6-triene-3,17-dione (androstatrienedione), 4-androstene-3,6,17 trione (6-oxo), exemestane, formestane, letrozole, testolactone.**

2. **Szelektív ösztrogén-receptor modulátorok (SERM-ek)**, a teljesség igénye nélkül: **raloxifene, tamoxifen, toremifene.**

3. Egyéb antiösztrogén hatású szerek, a teljesség igénye nélkül: **clomiphene, cyclofenil, fulvestrant.**

4. A miosztatin funkció(ka)t módosító hatóanyagok, a teljesség igénye nélkül: **miosztatin inhibitorok.**

5. Metabolikus módosítók:
a) inzulinok
b) peroxiszóma proliferátor aktivált receptor δ (PPARδ) agonisták (pl. GW 1516), PPARδ-AMP-aktivált protein-kináz (AMPK) tengelyhez kapcsolódó agonisták (pl. AICAR)

S5. VÍZHAJTÓK ÉS EGYÉB MASZKÍROZÓ ANYAGOK

A maszkírozó anyagok tiltottak. Ilyenek például:
Vízhajtók, desmopressin, plazma expanderek (pl. **glycerol**; **albumin, dextran, hidroxietil keményítő** és **mannitol** intravénás alkalmazása**), probenecid;** valamint egyéb, hasonló biológiai hatású szerek. Fogorvosi anesztézia keretében a felypressin helyi alkalmazása nem tiltott.

Vízhajtók például:
Acetazolamide, amiloride, bumetanide, canrenone, chlorthalidone, etacrynic acid, furosemide, indapamide, metolazone, spironolactone, thiazide-ek (pl. **bendroflumethiazide, chlorothiazide, hydrochlorothiazide), triamterene**; és egyéb, hasonló kémiai szerkezetű vagy hasonló biológiai hatású szerek (a drospirenone, a pamabrom és a helyileg alkalmazott dorzolamide és brinzolamide kivételével, amelyek nem tiltottak).

Mind *versenyen*, mind *versenyen kívül*, a küszöbértékkel rendelkező szer (például formoterol, salbutamol, cathine, ephedrine, methylephedrine, pseudoephedrine) bármely mennyiségének vízhajtóval vagy más maszkírozó anyaggal együtt történő használata esetén az adott anyagra vonatkozóan gyógyászati célú mentesség kiadására van szükség, a vízhajtóra és más maszkírozó anyagra vonatkozóan kiadott gyógyászati célú mentesség mellett.

TILTOTT MÓDSZEREK

M1. A VÉR ÉS A VÉR ALKOTÓELEMEINEK MANIPULÁCIÓJA

Az alábbiak tiltottak:

1. Bármilyen eredetű autológ, homológ vagy heterológ vér- illetve vörösvérsejt-készítmény bármilyen mennyiségben történő beadása vagy visszajuttatása a keringési rendszerbe.

2. Az oxigénfelvétel, -szállítás vagy -bevitel mesterséges fokozása, a teljesség igénye nélkül ideértve a perfluor vegyületeket, az efaproxiralt (RSR13), illetve a módosított hemoglobinkészítményeket (pl. hemoglobin-alapú vérpótló készítmények, mikrokapszulázott hemoglobin készítmények), kivéve a kiegészítő oxigénadást.

3. A vérbe vagy a vér alkotóelemeibe intravaszkuláris úton történő fizikai vagy kémiai beavatkozás bármely formája.

M2. KÉMIAI ÉS FIZIKAI MANIPULÁCIÓ

Az alábbiak tiltottak:

1. A *manipulálás* vagy manipulálás kísérlete azon célból, hogy megváltoztassák a *Doppingellenőrzés* során levett *Minták* integritását vagy érvényességét. Ilyenek a teljesség igénye nélkül a vizeletminta helyettesítése és/vagy meghamisítása (pl. proteázok).

2. A 6 órás időtartam alatt 50 ml-t meghaladó intravénás infúziók és/vagy injekciók, kivéve a kórházi felvétel vagy klinikai vizsgálatok során indokoltan kapottakat.

M3. GÉNDOPPING

Az alábbi, a sportteljesítmény fokozására alkalmas módszerek tiltottak:

1. Nukleinsavak vagy nukleinsav-analógok polimerjeinek átvitele;

2. Normál vagy genetikailag módosított sejtek alkalmazása.

VERSENYEN TILTOTT SZEREK ÉS MÓDSZEREK

A fentiekben meghatározott S0-S5 és M1-M3 kategóriák mellett *versenyen* az alábbi kategóriák is tiltottak:

TILTOTT SZEREK

S6. STIMULÁNSOK

Minden stimuláns, beleértve - ha értelmezhető - minden (pl. *d*- és *l*-) optikai izomert, tiltott, a helyileg alkalmazott imidazole-származékok és a 2013. évi monitoring programban* szereplő stimulánsok kivételével.

Stimulánsok, úgymint:

(a) Nem meghatározott stimulánsok:

Adrafinil; amfepramone; amiphenazole; amphetamine; amphetaminil; benfluorex; benzphetamine; benzylpiperazine; bromantan; clobenzorex; cocaine; cropropamide; crotetamide; dimethylamphetamine; etilamphetamine; famprofazone; fencamine; fenetylline; fenfluramine; fenproporex; furfenorex; mefenorex; mephentermine; mesocarb; methamphetamine(*d*-); p-methylamphetamine;

methylenedioxyamphetamine; methylenedioxymethamphetamine; modafinil; norfenfluramine; phendimetrazine; phenmetrazine; phentermine; 4-phenylpiracetam (carphedon); prenylamine; prolintane.
Az e részben kifejezetten fel nem sorolt stimulánsok a Meghatározott Szerek közé tartoznak.

(b) Meghatározott stimulánsok (példák):

Adrenaline; cathine***; ephedrine****; etamivan; etilefrine; fenbutrazate; fencamfamin; heptaminol; isometheptene; levmetamfetamine; meclofenoxate; methylephedrine****; methylhexaneamine (dimethylpentylamine); methylphenidate; nikethamide; norfenefrine; octopamine; oxilofrine (methylsynephrine); parahydroxyamphetamine; pemoline; pentetrazol; phenpromethamine; propylhexedrine; pseudoephedrine*****; selegiline; sibutramine; strychnine; tuaminoheptane;** illetve egyéb, hasonló kémiai szerkezetű vagy hasonló biológiai hatású szerek.

* *A 2013. évi monitoring programban szereplő alábbi szerek (bupropion, caffeine, nicotine, phenylephrine, phenylpropanolamine, pipradol, synephrine) nem tekinthetők Tiltott Szereknek.*
** *Az **adrenaline** helyileg (pl. orrban, szemészeti céllal) alkalmazva, vagy helyi érzéstelenítő szerekkel együtt alkalmazva nem tiltott.*
*** *A **cathine** tiltott, ha koncentrációja a vizeletben meghaladja a milliliterenkénti 5 mikrogrammot.*
**** *Az **ephedrine** és a **methylephedrine** egyaránt tiltott, ha koncentrációja a vizeletben meghaladja a milliterenkénti 10 mikrogrammot.*
***** *A **pseudoephedrine** tiltott, ha koncentrációja a vizeletben meghaladja a milliliterenkénti 150 mikrogrammot.*

S7. KÁBÍTÓSZEREK

Az alábbiak tiltottak:

Buprenorphine, dextromoramide, diamorphine (heroin), fentanyl és származékai, hydromorphone, methadone, morphine, oxycodone, oxymorphone, pentazocine, pethidine.

S8. KANNABINOIDOK

A természetes (például cannabis, hasis, marihuána) vagy szintetikus delta 9-tetrahydrocannabinol (THC) és a kannabimimetikumok (például a „Spice”, JWH018, JWH073, HU-210] tiltottak.

S9. GLÜKOKORTIKOSZTEROIDOK

Minden glükokortikoszteroid orális, intravénás, intramuszkuláris vagy rektális úton történő alkalmazása tiltott.

BIZONYOS SPORTÁGAKBAN TILTOTT SZEREK

P1. ALKOHOL

Alkohol (etanol) fogyasztása kizárólag *verseny közben* tiltott, az alábbi sportágakban. Kimutatása a kilélegzett levegő és/vagy levett vér elemzésével történik. A doppingvétség küszöbértéke (hematológiai értékek) 0,10 g/l.

- Műrepülés (FAI)
- Íjászat (FITA)
- Autóverseny (FIA)
- Karate (WKF)
- Motorverseny (FIM)
- Motorcsónak verseny (UIM)

P2. BÉTA-BLOKKOLÓK

Egyéb, ellenkező értelmű rendelkezés hiányában a béta-blokkolók kizárólag *versenyen* tiltottak, az alábbi sportágakban.

- Íjászat (FITA) (*versenyen kívül* is tiltott)
- Autóverseny (FIA)
- Biliárd (minden szakág) (WCBS)
- Darts (WDF)
- Golf (IGF)
- Lövészet (ISSF, IPC) (*versenyen kívül* is tiltott)
- Síelésen/hódeszkázáson (FIS) belül: síugrás, szabadstílusú síakrobatika/félcső, hódeszka félcső/ugrás

A béta-blokkolók, a teljesség igénye nélkül, az alábbiak:

Acebutolol, alprenolol, atenolol, betaxolol, bisoprolol, bunolol, carteolol, carvedilol, celiprolol, esmolol, labetalol, levobunolol, metipranolol, metoprolol, nadolol, oxprenolol, pindolol, propranolol, sotalol, timolol.”

3. § (1) Ez a rendelet a kihirdetését követő napon lép hatályba.

(2) E rendelet végrehajtásához szükséges intézkedésekről a sportpolitikáért felelős miniszter gondoskodik.

(3) Az Egyezmény – az Egyezmény I. melléklete módosításában foglalt módosításokkal – egységes szerkezetbe foglalt hiteles szövege és annak hivatalos magyar nyelvű fordítása közzétételéről a sportpolitikáért felelős miniszter gondoskodik.

(4) Hatályát veszti

a) az UNESCO Közgyűlése által 2005. október 19-én elfogadott, a 99/2007. (V. 8.) Korm. rendelettel kihirdetett sportbeli dopping elleni nemzetközi egyezmény módosításának kihirdetéséről szóló 342/2008. (XII. 30.) Korm. rendelet;

b) az UNESCO által 2005. október 19-én elfogadott, a sportbeli dopping elleni nemzetközi egyezmény melléklete módosításának kihirdetéséről szóló 106/2009. (V. 14.) Korm. rendelet;

c) az UNESCO által 2005. október 19-én elfogadott, a sportbeli dopping elleni nemzetközi egyezmény módosításának kihirdetéséről szóló 339/2009. (XII. 30.) Korm. rendelet; valamint

d) az UNESCO által 2005. október 19-én elfogadott, a sportbeli dopping elleni nemzetközi egyezmény melléklete módosításának kihirdetéséről szóló 200/2012. (VII. 27.) Korm. rendelet.

Orbán Viktor s. k.,
miniszterelnök

A Kormány 83/2013. (III. 21.) Korm. rendelete a Rendszerváltás Történetét Kutató Intézet és Archívum létrehozásáról

A Kormány az Alaptörvény 15. cikk (3) bekezdésében meghatározott eredeti jogalkotói hatáskörében, az Alaptörvény 15. cikk (1) bekezdésében meghatározott feladatkörében eljárva a következőket rendeli el:

1. A Rendszerváltás Történetét Kutató Intézet és Archívum jogállása

1. § A Kormány a közösségi emlékezet és a reális, jól megalapozott nemzeti történelmi tudat kialakulásának támogatása céljából, a nemzeti összetartozás erősítése érdekében, egyes állami feladatok ellátására létrehozza a Rendszerváltás Történetét Kutató Intézetet és Archívumot (a továbbiakban: Intézet).

2. § (1) Az Intézet a Miniszterelnökséget vezető államtitkár irányítása alatt álló, önállóan működő és gazdálkodó költségvetési szerv.

(2) Az Intézet székhelye Budapest.

3. § (1) Az Intézetet főigazgató vezeti. Az Intézet főigazgatóját a Miniszterelnökséget vezető államtitkár nevezi ki, 5 évre.

(2) A főigazgatót munkájában főigazgató-helyettes segíti. A főigazgató-helyettest 5 évre a Miniszterelnökséget vezető államtitkár nevezi ki és menti fel. Az egyéb munkáltatói jogokat a főigazgató-helyettes felett a főigazgató gyakorolja.

(3) Az Intézet vezetőjének és alkalmazottainak jogviszonyára a közalkalmazottak jogállásáról szóló 1992. évi XXXIII. törvény (a továbbiakban: Kjt.) rendelkezései az irányadók.

(4) Magasabb vezető megbízással rendelkező közalkalmazott a főigazgató, a főigazgató-helyettes és a gazdasági szervezet vezetője.

(5) A főigazgató Kjt.-ben meghatározott garantált illetménynél magasabb összegű illetményét a Miniszterelnökséget vezető államtitkár állapítja meg.

2. A Rendszerváltás Történetét Kutató Intézet és Archívum feladatai

4. § (1) Az Intézet feladatai keretében:

a) feltárja és számba veszi a rendszerváltás eszmei, politikai és történelmi előzményeit;

b) bemutatja a rendszerváltás és az azt megelőző korszak társadalmi, politikai állapotát;

c) feltárja a rendszerváltáshoz vezető irányzatokat és előkészületeket;

d) elkészíti és elemzi a rendszerváltás kronológiáját;

e) átfogó képet ad a szomszédos országokban végbement rendszerváltó folyamatról, az ott élő magyarság helyzetének hatásairól a hazai rendszerváltásra;

f) elemzéseket készít a rendszerváltás hatásairól, továbbá megvizsgálja a nemzetközi erőviszonyok változásának tükrében a kelet-közép-európai átmenet általános következményeit a hazai rendszerváltó folyamatra;

g) a Kormány által normatív határozatban meghatározott egyéb, a rendszerváltás történetének kutatása körébe tartozó feladatot végez.

(2) Az Intézet tevékenységét nemzeti működési körben látja el.

(3) Az Intézet főigazgatója feladatkörében meghatározott célból, feladatkörében eljárva az állami szervektől, szervezetektől adatokat, információkat, elemzéseket kérhet, a kapcsolódó dokumentumokba – a vonatkozó jogszabályi rendelkezéseknek megfelelően – betekinthet, azokról másolatot kérhet.

3. Záró rendelkezések

5. § Ez a rendelet a kihirdetését követő napon lép hatályba.

Orbán Viktor s. k.,
miniszterelnök

A Kormány 84/2013. (III. 21.) Korm. rendelete egyes szakképzési tárgyú kormányrendeletek módosításáról

A Kormány
az 1. alcím tekintetében a szakképzésről szóló 2011. évi CLXXXVII. törvény 88. § (3) bekezdés a) pontjában,
a 2. alcím tekintetében a szakképzésről szóló 2011. évi CLXXXVII. törvény 88. § (3) bekezdés b) pontjában,
a 3. alcím tekintetében a szakképzési hozzájárulásról és a képzés fejlesztésének támogatásáról szóló 2011. évi CLV. törvény 23. § (1) bekezdés a) pontjában,
a 4. alcím tekintetében a szakképzésről szóló 2011. évi CLXXXVII. törvény 88. § (5) bekezdésében
foglalt felhatalmazás alapján, Magyarország Alaptörvénye 15. cikk (1) bekezdésében meghatározott feladatkörében eljárva, a következőket rendeli el:

1. Az Országos Képzési Jegyzékről és az Országos Képzési Jegyzék módosításának eljárásrendjéről szóló 150/2012. (VII. 6.) Korm. rendelet módosítása

1. § Az Országos Képzési Jegyzékről és az Országos Képzési Jegyzék módosításának eljárásrendjéről szóló 150/2012. (VII. 6.) Korm. rendelet (a továbbiakban: R1.) 2. §-a a következő (4) bekezdéssel egészül ki:

„(4) A speciális szakiskolában és a készségfejlesztő speciális szakiskolában az 1. melléklet 1. táblázatában szereplő 32-es szintű szakképesítés is oktatható iskolai rendszerű képzés keretében, ha a szakképesítés szakképzési kerettanterve kiadásra került.”

2. § (1) Az R1. 9. § (3) bekezdése helyébe a következő bekezdés lép:

„(3) Az e rendelettel kiadott OKJ szerinti iskolarendszeren kívüli szakképzés – a (7) bekezdésben foglalt kivétellel – 2013. szeptember 1-jétől indítható.”

(2) Az R1. 9. §-a a következő (7) bekezdéssel egészül ki:

„(7) Az 1. melléklet 1. táblázatában szereplő

1. 32 720 01 azonosító számú Egészségfejlesztési segítő,
2. 55 725 01 azonosító számú Aneszteziológiai szakasszisztens,
3. 55 725 02 azonosító számú Audiológiai szakasszisztens és hallásakusztikus,
4. 55 725 03 azonosító számú Citológiai szakasszisztens,
5. 55 723 03 azonosító számú Diabetológiai szakápoló és edukátor,
6. 55 720 01 azonosító számú Egészségügyi gyakorlatvezető,
7. 55 725 04 azonosító számú Endoszkópos szakasszisztens,
8. 55 723 04 azonosító számú Epidemiológiai szakápoló,
9. 55 726 01 azonosító számú Ergoterapeuta,
10. 55 723 05 azonosító számú Felnőtt intenzív szakápoló,
11. 55 725 05 azonosító számú Fizioterápiás szakasszisztens,
12. 55 723 06 azonosító számú Foglalkozásegészségügyi szakápoló,
13. 55 724 02 azonosító számú Fülilleszték készítő,
14. 55 723 07 azonosító számú Geriátriai és krónikus beteg szakápoló,
15. 55 723 08 azonosító számú Gyermek intenzív szakápoló,
16. 55 720 02 azonosító számú Gyógyszerkiadó szakasszisztens,
17. 55 725 06 azonosító számú Hematológiai és transzfuziológiai szakasszisztens,
18. 55 723 09 azonosító számú Hospice szakápoló,
19. 55 725 07 azonosító számú Immunhisztokémiai, hisztokémiai és molekuláris biológiai szakasszisztens,
20. 55 725 08 azonosító számú Kardiológiai és angiológiai szakasszisztens,
21. 55 725 09 azonosító számú Kémiai laboratóriumi szakasszisztens,
22. 55 725 13 azonosító számú Klinikai neurofiziológiai szakasszisztens,
23. 55 723 10 azonosító számú Légzőszervi szakápoló,
24. 55 725 14 azonosító számú Mikrobiológiai szakasszisztens,
25. 55 725 15 azonosító számú Műtéti szakasszisztens,
26. 55 723 12 azonosító számú Nefrológiai szakápoló,
27. 55 723 13 azonosító számú Onkológiai szakápoló,
28. 55 723 14 azonosító számú Pszichiátriai szakápoló és gyógyfoglalkoztató, valamint
29. 55 723 15 azonosító számú Sürgősségi szakápoló

szakképesítés esetében az iskolarendszeren kívüli szakképzés a szakképesítés szakmai és vizsgakövetelményének kiadását követően indítható."

3. § (1) Az R1. 1. melléklet 1. táblázat

1. A:30 mezőjében az „53" szövegrész helyébe az „55" szöveg,
2. C:30 mezőjében a „01" szövegrész helyébe a „05" szöveg,
3. D:30 mezőjében a „Beszédátviteli rendszerüzemeltető" szövegrész helyébe a „Beszédátviteli rendszerüzemeltető technikus" szöveg,
4. H:36 mezőjében az „500–720 óra" szövegrész helyébe a „600–720 óra" szöveg,
5. B:66 mezőjében a „146" szövegrész helyébe a „720" szöveg,
6. D:75 mezőjében az „Elektronikus hozzáférési és magánhálózati rendszerüzemeltető" szövegrész helyébe az „Elektronikus hozzáférési és magánhálózati rendszerüzemeltető technikus" szöveg,
7. D:76 mezőjében az „Elektronikus műsorközlő és tartalomátviteli rendszerüzemeltető" szövegrész helyébe az „Elektronikus műsorközlő és tartalomátviteli rendszerüzemeltető technikus" szöveg,
8. A:77 mezőjében a „33" szövegrész helyébe a „35" szöveg,
9. F:92 mezőjében a „XV" szövegrész helyébe a „XXXVI" szöveg,
10. A:98 mezőjében az „53" szövegrész helyébe az „55" szöveg,
11. C:98 mezőjében a „01" szövegrész helyébe a „04" szöveg,
12. G:118 mezőjében a „0,5 év" szövegrész helyébe az „1 év" szöveg,
13. H:118 mezőjében a „240–360 óra" szövegrész helyébe a „480–720 óra" szöveg,
14. B:127 mezőjében a „482" szövegrész helyébe az „581" szöveg,

15. D:138 mezőjében a „Gerinchálózati rendszerüzemeltető” szövegrész helyébe a „Gerinchálózati rendszerüzemeltető technikus” szöveg,
16. C:154 mezőjében a „01” szövegrész helyébe a „02” szöveg,
17. C:155 mezőjében a „02” szövegrész helyébe a „03” szöveg,
18. C:158 mezőjében a „03” szövegrész helyébe a „04” szöveg,
19. J:162 mezőjében a „gyermek- és ifjúságvédeleméért felelős miniszter” szövegrész helyébe a „gyermek- és ifjúságvédelemért felelős miniszter” szöveg,
20. C:168 mezőjében a „01” szövegrész helyébe a „02” szöveg,
21. C:169 mezőjében a „02” szövegrész helyébe a „03” szöveg,
22. D:170 mezőjében a „Habilitációskutya-kiképző” szövegrész helyébe a „Habilitációs kutya kiképzője” szöveg,
23. A:194 mezőjében az „53” szövegrész helyébe az „55” szöveg,
24. I:194 mezőjében az „N, E, TK” szövegrész helyébe a „TK” szöveg,
25. D:218 mezőjében a „Jelzőkutya-kiképző” szövegrész helyébe a „Jelző kutya kiképzője” szöveg,
26. D:222 mezőjében a „Katasztófavédelmi előadó” szövegrész helyébe a „Katasztrófavédelmi előadó” szöveg,
27. D:223 mezőjében a „Katasztófavédelmi főelőadó” szövegrész helyébe a „Katasztrófavédelmi főelőadó” szöveg,
28. D:224 mezőjében a „Katasztófavédelmi referens” szövegrész helyébe a „Katasztrófavédelmi referens” szöveg,
29. D:225 mezőjében a „Katasztófavédelmi szakelőadó” szövegrész helyébe a „Katasztrófavédelmi szakelőadó” szöveg,
30. D:245 mezőjében a „Kisgyermek-gondozó, nevelő” szövegrész helyébe a „Kisgyermekgondozó, -nevelő” szöveg,
31. J:245 mezőjében a „gyermek- és ifjúságvédeleméért felelős miniszter” szövegrész helyébe a „gyermek- és ifjúságvédelemért felelős miniszter” szöveg,
32. G:253 mezőjében a „0,5 év” szövegrész helyébe az „1 év” szöveg,
33. H:253 mezőjében a „240–360 óra” szövegrész helyébe a „480–720 óra” szöveg,
34. C:273 mezőjében a „02” szövegrész helyébe a „01” szöveg,
35. B:276 mezőjében a „214” szövegrész helyébe a „211” szöveg,
36. C:276 mezőjében a „01” szövegrész helyébe a „06” szöveg,
37. C:278 mezőjében a „01” szövegrész helyébe a „02” szöveg,
38. H:278 mezőjében a „200–300 óra” szövegrész helyébe a „250–370 óra” szöveg,
39. C:279 mezőjében a „04” szövegrész helyébe a „01” szöveg,
40. A:290 mezőjében a „33” szövegrész helyébe a „35” szöveg,
41. C:290 mezőjében a „03” szövegrész helyébe a „02” szöveg,
42. A:305 mezőjében a „32” szövegrész helyébe a „34” szöveg,
43. C:305 mezőjében a „01” szövegrész helyébe a „04” szöveg,
44. G:305 mezőjében a „2 év” szövegrész helyébe a „3 év” szöveg,
45. I:305 mezőjében a „TK” szövegrész helyébe az „N, E, TK” szöveg,
46. D:307 mezőjében a „Mozgássérültsegítőkutya-kiképző” szövegrész helyébe a „Mozgássérültet segítő kutya kiképzője” szöveg,
47. J:329 mezőjében a „gyermek- és ifjúságvédeleméért felelős miniszter” szövegrész helyébe a „gyermek- és ifjúságvédelemért felelős miniszter” szöveg,
48. I:333 mezőjében az „N, E, L, S, TK, T” szövegrész helyébe az „N, E, L, TK, T” szöveg,
49. J:333 mezőjében a „számvitel szabályozásért felelős miniszter” szövegrész helyébe a „szakképzésért és felnőttképzésért felelős miniszter” szöveg,
50. D:337 mezőjében a „Nyerges” szövegrész helyébe a „Szíjgyártó és nyerges” szöveg,
51. I:361 mezőjében az „N, E, TK” szövegrész helyébe az „N, E” szöveg,
52. D:363 mezőjében a „Pedagógiai- és családsegítő” szövegrész helyébe a „Pedagógiai- és családsegítő munkatárs” szöveg,
53. C:364 mezőjében a „04” szövegrész helyébe a „05” szöveg,
54. A:370 mezőjében az „52” szövegrész helyébe az „54” szöveg,
55. C:370 mezőjében a „01” szövegrész helyébe a „09” szöveg,
56. D:370 mezőjében a „Postai ügyintéző” szövegrész helyébe a „Postai üzleti ügyintéző” szöveg,
57. G:370 mezőjében a „-” szövegrész helyébe a „2 év” szöveg,
58. I:370 mezőjében a „TK” szövegrész helyébe az „N, E, TK” szöveg,
59. F:377 mezőjében a „-” szövegrész helyébe a „XXXVIII.” szöveg,
60. H:388 mezőjében a „800–1200 óra” szövegrész helyébe az „1000–1400 óra” szöveg,

61. C:416 mezőjében a „05” szövegrész helyébe a „06” szöveg,
62. A:422 mezőjében az „53” szövegrész helyébe az „55” szöveg,
63. C:422 mezőjében a „01” szövegrész helyébe a „02” szöveg,
64. C:429 mezőjében a „04” szövegrész helyébe a „02” szöveg,
65. C:436 mezőjében a „01” szövegrész helyébe a „03” szöveg,
66. A:442 mezőjében az „52” szövegrész helyébe az „53” szöveg,
67. C:444 mezőjében a „09” szövegrész helyébe a „10” szöveg,
68. D:454 mezőjében a „Vakvezetőkutya-kiképző” szövegrész helyébe a „Vakvezető kutya kiképzője” szöveg,
69. C:470 sorában a „02” szövegrész helyébe a „04” szöveg

lép.

(2) Az R1. 1. melléklet 2. táblázat
a) C:79 mezőjében a „04” szövegrész helyébe a „05” szöveg,
b) B:82 mezőjében az „527” szövegrész helyébe az „543” szöveg,
c) C:82 mezőjében a „01” szövegrész helyébe a „03” szöveg,
d) H:137 mezőjében a „160–240 óra” szövegrész helyébe a „320–480 óra” szöveg

lép.

(3) Az R1. 2. mellékletben foglalt táblázat
a) 4. és 5. sorában a „fafúvós, rézfúvós, húros/vonós, billentyűs, ütős” szövegrész helyébe a „fafúvós, rézfúvós, vonós/pengetős/vonókészítő, orgonaépítő, zongora” szöveg,
b) 13. sorában a „Népi énekes; Népzenész (fafúvós, rézfúvós, húros/vonós, billentyűs, ütős)” szövegrész helyébe a „Népi énekes; Népzenész (fafúvós, húros/vonós, billentyűs, ütős)” szöveg

lép.

(4) Az R1. 3. mellékletben foglalt táblázat
a) C:7 mezőjében a „7411/4 Dekorációs festő, reklámtábla festő” szövegrész helyébe a „7411/4 Dekorációs festő” szöveg,
b) C:8 mezőjében a „3145/24 Hang- és filmlaboráns” szövegrész helyébe a „3145/12 Hangvágó” szöveg,
c) C:31 mezőjében a „3335/1 Komputeres szemvizsgáló” szövegrész helyébe a „8137 Fotó és mozgófilmlaboráns” szöveg

lép.

(5) Az R1. 6. mellékletben foglalt táblázat
a) A:33 mezője a „34 541 04” szöveggel,
b) A:39 mezője a „34 541 06” szöveggel

lép hatályba.

4. § (1) Az R1. 1. melléklet 1. táblázata az 1. melléklet 1. pontja szerint egészül ki.

(2) Az R1. 1. melléklet 2. táblázata az 1. melléklet 2. pontja szerint egészül ki.

(3) Az R1. 1. melléklet „2. Jelmagyarázat az Országos Képzési Jegyzékhez” címének „2.2.6. Szakközépiskolai ágazatok megjelölése a számok jelentésének megjelölésével (4. oszlop):” sora a következő XXXVIII. ponttal egészül ki: „XXXVIII. Rendészet”.

(4) Az R1. 1. melléklet „2. Jelmagyarázat az Országos Képzési Jegyzékhez” címének „2.2.7. Iskolai rendszerű szakképzésben a szakképzési évfolyamok száma (5. oszlop):” sora helyébe a következő rendelkezés lép:

„2.2.7. Iskolai rendszerű szakképzésben a szakképzési évfolyamok száma (5. oszlop):

Amennyiben a cellában „-” jelölés látható, az adott szakképesítés megszerzésére irányuló képzés kizárólag iskolarendszeren kívüli szakképzésben indítható. Amennyiben a cellában „P” jelölés látható, úgy a képzés kizárólag a nemzeti köznevelésről szóló törvényben foglaltak szerinti párhuzamos képzésben folyhat.

A képzési idő magában foglalja a foglalkoztatással összefüggő 64 órás idegen nyelvi képzést, továbbá legalább 18-18 órában a foglalkoztatási, valamint a munkahelyi egészség és biztonsági ismereteket, ahol e követelmények előírásra kerültek.”

(5) Az R1. 1. melléklet „2. Jelmagyarázat az Országos Képzési Jegyzékhez” címének „2.2.8. Iskolarendszeren kívüli szakképzésben az óraszám (6. oszlop):” sora helyébe a következő rendelkezés lép:

„2.2.8. Iskolarendszeren kívüli szakképzésben az óraszám (6. oszlop):

Amennyiben a cellában „-” jelölés látható, az adott szakképesítés megszerzésére irányuló képzés kizárólag iskolai rendszerű szakképzésben indítható.

A képzési idő magában foglalja a foglalkoztatással összefüggő 60 órás idegen nyelvi képzést, továbbá legalább 18-18 órában a foglalkoztatási, valamint a munkahelyi egészség és biztonsági ismereteket, ahol e követelmények előírásra kerültek."

(6) Az R1. 3. mellékletben foglalt táblázat az 1. melléklet 3. pontja szerint egészül ki.

5. § Hatályát veszti az R1.

a) 1. melléklet 1. táblázat 103. sora,

b) 1. melléklet 2. táblázat 81. sora,

c) 3. mellékletben foglalt táblázat C:32 mezőjében a „5213/2 Működörömépítő" szövegrész.

2. Az állam által elismert szakképesítések szakmai követelménymoduljairól szóló 217/2012. (VIII. 9.) Korm. rendelet módosítása

6. § Az állam által elismert szakképesítések szakmai követelménymoduljairól szóló 217/2012. (VIII. 9.) Korm. rendelet (a továbbiakban: R2.) 1. §-a helyébe a következő rendelkezés lép:

„1. § (1) A 2. melléklet tartalmazza az Országos Képzési Jegyzékben (a továbbiakban: OKJ) szereplő szakképesítések szakmai követelménymoduljainak felsorolását a szakmai követelménymodulok azonosító számának és megnevezésének feltüntetésével.

(2) A 3. melléklet tartalmazza a 2. mellékletben felsorolt szakmai követelménymodulok részletes tartalmi leírását a 2. melléklet szerinti sorrendben.

(3) Az OKJ-ban szereplő, az OKJ adatai alapján átlagosan 500 órát meghaladó képzési idejű 32-es és 34-es szintű szakképesítés – a honvédelemért, a rendészetért, a büntetésvégrehajtásért, az építésügyért, a katasztrófák elleni védekezésért, a településüzemeltetésért, az idegenrendészetért és menekültügyért felelős miniszter hatáskörébe tartozó szakképesítés kivételével – tartalmazza a 11497-12, a 11499-12 és a 11500-12 azonosító számú követelménymodulokban foglaltakat.

(4) Az OKJ-ban szereplő, az OKJ adatai alapján átlagosan 500 órát meghaladó képzési idejű 52-es és 54-es szakképesítés – a honvédelemért, a rendészetért, a büntetésvégrehajtásért, az építésügyért, a katasztrófák elleni védekezésért, a településüzemeltetésért, az idegenrendészetért és menekültügyért felelős miniszter hatáskörébe tartozó szakképesítés kivételével – tartalmazza a 11498-12, a 11499-12 és a 11500-12 azonosító számú követelménymodulokban foglaltakat.

(5) Az OKJ-ban szereplő, a rendészetért, a büntetés-végrehajtásért, az építésügyért, a katasztrófák elleni védekezésért, a településüzemeltetésért, az idegenrendészetért és menekültügyért felelős miniszter hatáskörébe tartozó valamennyi szakképesítés tartalmazhatja a (3) és (4) bekezdésben felsorolt követelménymodulokban foglaltakat."

7. § (1) Az R2. 2. mellékletében foglalt táblázat a 2. mellékletben szereplő 324–1453. sorokkal egészül ki.

(2) Az R2. 3. melléklete a 3. melléklet szerint módosul.

(3) Az R2. 3. melléklete a 321. pontját követően a 4. melléklet szerint egészül ki.

8. § Hatályát veszti az R2. 1. melléklete.

3. A gyakorlati képzés költségeinek a szakképzési hozzájárulás terhére történő elszámolásánál figyelembe vehető gyakorlati képzési normatívák mértékéről és a csökkentő tétel számításáról szóló 280/2011. (XII. 20.) Korm. rendelet módosítása

9. § (1) A gyakorlati képzés költségeinek a szakképzési hozzájárulás terhére történő elszámolásánál figyelembe vehető gyakorlati képzési normatívák mértékéről és a csökkentő tétel számításáról szóló 280/2011. (XII. 20.) Korm. rendelet (a továbbiakban: R3.) 2. melléklet táblázata

a) B:147 mezőjében az „5272501" szövegrész helyébe az „5272502" szöveg,

b) B:148 mezőjében az „5272502" szövegrész helyébe az „5272503" szöveg,

c) B:151 mezőjében az „5272503" szövegrész helyébe az „5272504" szöveg,

d) B:160 mezőjében az „5572002" szövegrész helyébe az „5572003" szöveg,

e) C:216 mezőjében a „Kisgyermek-gondozó, nevelő" szövegrész helyébe a „Kisgyermekgondozó, -nevelő" szöveg,

f) B:240 mezőjében az „5521401" szövegrész helyébe az „5521106" szöveg,

g) B:241 mezőjében az „5472504” szövegrész helyébe az „5472501” szöveg,
h) B:264 mezőjében a „3254101” szövegrész helyébe a „3454104” szöveg,
i) C:301 mezőjében a „Pedagógiai- és családsegítő” szövegrész helyébe a „Pedagógiai- és családsegítő munkatárs” szöveg,
j) B:302 mezőjében a „3454104” szövegrész helyébe a „3454105” szöveg,
k) B:349 mezőjében a „3454105” szövegrész helyébe a „3454106” szöveg,
l) B:362 mezőjében az „5558101” szövegrész helyébe az „5558103” szöveg,
m) B:394 mezőjében az „5558102” szövegrész helyébe az „5558104” szöveg

lép.

(2) Az R3. 2. mellékletében foglalt táblázat az 5. melléklet szerint módosul.

4. A 2013/2014-es tanévre vonatkozó szakmaszerkezeti döntésről, a 2013/2014-es tanévben induló képzésekben szakiskolai tanulmányi ösztöndíjra jogosító szakképesítésekről, valamint egyes szakképzési tárgyú kormányrendeletek módosításáról szóló 331/2012. (XI. 28.) Korm. rendelet módosítása

10. § (1) A 2013/2014-es tanévre vonatkozó szakmaszerkezeti döntésről, a 2013/2014-es tanévben induló képzésekben szakiskolai tanulmányi ösztöndíjra jogosító szakképesítésekről, valamint egyes szakképzési tárgyú kormányrendeletek módosításáról szóló 331/2012. (XI. 28.) Korm. rendelet (a továbbiakban: R4.) 1. melléklet táblázata

a) D:15 mezőjében az „52 725 02” szövegrész helyébe az „52 725 03” szöveg,
b) C:370 mezőjében a „Kisgyermek-gondozó, nevelő” szövegrész helyébe a „Kisgyermekgondozó, -nevelő” szöveg,
c) D:24, D:110, D:215, D:275, D:378, D:483, D:536, D:603, D:705, D:821, D:918, D:1012 és D:1105 mezőjében az „54 725 04” szövegrész helyébe az „54 725 01” szöveg,
d) D:27, D:113, D:195, D:218, D:384, D:488, D:710, D:923 és D:1112 sorában a „32 541 01” szövegrész helyébe a „34 541 04” szöveg,
e) C:296, C:397, C:500, C:627, C:938, C:1023 és C:1127 sorában a „Pedagógiai- és családsegítő” szövegrész helyébe a „Pedagógiai- és családsegítő munkatárs” szöveg,
f) D:309, D:443, D:545, D:640 és D:837 sorában a „34 541 05” szövegrész helyébe a „34 541 06” szöveg,
g) D:692 sorában az „55 720 02” szövegrész helyébe az „55 720 03” szöveg,
h) D:37, D:123, D:229, D:411, D:444, D:509, D:546, D:643, D:730, D:758, D:792, D:838, D:878, D:1031 és D:1142 sorában az „55 581 01” szövegrész helyébe az „55 581 03” szöveg,
i) D:48, D:132, D:235, D:448, D:519, D:548, D:843, D:1044 és D:1153 sorában az „55 581 02” szövegrész helyébe az „55 581 04” szöveg

lép.

(2) Az R4. 3. mellékletben foglalt táblázat D:90, D:110 és D:150 mezőjében a „3454104” szövegrész helyébe a „3454105” szöveg lép.

11. § Hatályát veszti az R4. 1. mellékletben foglalt táblázat 141., 460., 569., 676., 893. és 1072. sora.

5. Záró rendelkezések

12. § Ez a rendelet a kihirdetését követő nyolcadik napon lép hatályba.

Orbán Viktor s. k.,
miniszterelnök

*1–5. melléklet a 84/2013. (III. 21.) Korm. rendelethez**

* A kormányrendelet 1–5. melléklete a Magyar Közlöny honlap Melléklet szekciójában az „A 84/2013. (III. 21.) Korm. rendelet mellékletei” hivatkozás alatt található. A kormányrendelet ezen mellékletei a jelen közlöny 4790-től 6170-ig oldalait képezik.

A Kormány 85/2013. (III. 21.) Korm. rendelete a közfoglalkoztatással összefüggő egyes kormányrendeletek módosításáról

A Kormány
az 1. § tekintetében a foglalkoztatás elősegítéséről és a munkanélküliek ellátásáról szóló 1991. évi IV. törvény 40. § (4) bekezdésében,
a 2. § tekintetében a közfoglalkoztatásról és a közfoglalkoztatáshoz kapcsolódó, valamint egyéb törvények módosításáról szóló 2011. évi CVI. törvény 53. §-ában
foglalt felhatalmazás alapján, az Alaptörvény 15. cikk (1) bekezdésében meghatározott feladatkörében eljárva a következőket rendeli el:

1. A közfoglalkoztatáshoz nyújtható támogatásokról szóló 375/2010. (XII. 31.) Korm. rendelet módosítása

1. § (1) A közfoglalkoztatáshoz nyújtható támogatásokról szóló 375/2010. (XII. 31.) Korm. rendelet (a továbbiakban: Kr1.) 7. §-a a következő (3a) bekezdéssel egészül ki:

„(3a) A (3) bekezdés b) pontja szerint érintett miniszterek a véleményükről a megkeresés megérkezését követő nyolc napon belül tájékoztatják a közfoglalkoztatásért felelős minisztert. Tájékoztatás hiányában a közfoglalkoztatásért felelős miniszter a 6. §-ban meghatározott támogatásról önállóan dönt."

(2) A Kr1. 7/A. § (1) bekezdése helyébe a következő rendelkezés lép:

„(1) A foglalkoztatási, valamint a társadalmi felzárkózás szempontjából felmerült, az egyes településeken túlmutató társadalmi feszültségek kezelése érdekében, a közfoglalkoztatás lehetőségének széleskörű biztosítására a Kormány egyes településeket indokolt esetben kiemelt településekké, egyes kistérségeket kiemelt kistérségekké nyilváníthat."

(3) Kr1. 7/A. § (5) bekezdése helyébe a következő rendelkezés lép:

„(5) A program megfelelősége esetén a munkaügyi központ mérlegelési jogkörében dönt a támogatásról, és köt a támogatásra hatósági szerződést."

(4) A Kr1. 7/B. § (2) bekezdése helyébe a következő rendelkezés lép:

„(2) A közfoglalkoztatási mintaprogramok beruházási és dologi költségei és kiadásai 70–100%-os összegben támogathatóak."

(5) A Kr1. 7/B. § a következő (3)–(5) bekezdéssel egészül ki:

„(3) A közfoglalkoztatási mintaprogramok lezárását követően a mintaprogramra épülő további közfoglalkoztatási programok indíthatóak.

(4) A közfoglalkoztatási mintaprogramra épülő közfoglalkoztatási programok beruházási és dologi költségei 50–100%-os összegben támogathatóak.

(5) A támogatás mértékéről a közfoglalkoztatásért felelős miniszter dönt."

(6) Hatályát veszti a Kr1. 4. § (2) bekezdése.

(7) A Kr1. 7. § (3) bekezdés b) pontjában az „az egyenlő bánásmód biztosításáért és társadalmi felzárkóztatásért felelős miniszter" szövegrész helyébe a „valamint a társadalmi felzárkóztatásért felelős miniszter" szövegrész lép.

2. A közfoglalkoztatási bér és a közfoglalkoztatási garantált bér megállapításáról szóló 170/2011. (VIII. 24.) Korm. rendelet módosítása

2. § (1) A közfoglalkoztatási bér és a közfoglalkoztatási garantált bér megállapításáról szóló 170/2011. (VIII. 24.) Korm. rendelet (a továbbiakban: Kr2.) 2. § (2) bekezdése helyébe a következő rendelkezés lép:

„(2) A garantált közfoglalkoztatási bér esetében az 1. § (2) és (3) bekezdésében foglaltakat megfelelően alkalmazni kell azzal az eltéréssel, hogy teljesítménybérezésnél a teljesítménykövetelmények százszázalékos és a teljes munkaidő teljesítése esetén a közfoglalkoztatási bér kötelező, legkisebb összege 2013. január 1-jétől 96 800 forint/hó."

(2) A Kr2. 2/A. § (3) bekezdése helyébe a következő rendelkezés lép:

„(3) A közfoglalkoztatási jogviszonyban foglalkoztatott munkavezetőt megillető közfoglalkoztatási bér, illetve közfoglalkoztatási garantált bér esetében az 1. § (2) és (3) bekezdésében foglaltakat megfelelően alkalmazni kell, azzal az eltéréssel, hogy teljesítménybérezésnél a teljesítménykövetelmények százszázalékos és a teljes munkaidő teljesítése esetén

a) a közfoglalkoztatási bér kötelező, legkisebb összege 2013. január 1-jétől 83 050 forint/hó,
b) a közfoglalkoztatási garantált bér kötelező, legkisebb összege 2013. január 1-jétől 106 480 forint/hó."

(3) A Kr2. 3. §-a a következő (4) bekezdéssel egészül ki.
„(4) E rendeletnek a közfoglalkoztatással összefüggő egyes kormányrendeletek módosításáról szóló 85/2013. (III. 21.) Korm. rendelet 2. § (1)–(2) bekezdésével megállapított rendelkezéseit a rendelet hatálybalépésekor fennálló közfoglalkoztatási jogviszonyokban is alkalmazni kell."

(4) Hatályát veszti a Kr2. 1. § (4)–(7) bekezdése.

3. Záró rendelkezések

3. § Ez a rendelet 2013. április 1-jén lép hatályba.

Orbán Viktor s. k.,
miniszterelnök

A Kormány 86/2013. (III. 21.) Korm. rendelete az egyes talajvédelmi szakhatósági eljárásokat szabályozó kormányrendeletek módosításáról

A Kormány
az 1. § tekintetében a hulladékról szóló 2012. évi CLXXXV. törvény 88. § (1) bekezdés 6. pontjában,
a 2. § tekintetében a környezet védelmének általános szabályairól szóló 1995. évi LIII. törvény 110. § (7) bekezdés 3., 9., 12., 16. és 18. pontjában,
a 3. § tekintetében a közigazgatási hatósági eljárás és szolgáltatás általános szabályairól szóló 2004. évi CXL. törvény 174/A. § (1) bekezdés a)–c) pontjában,
a 4. § tekintetében a villamos energiáról szóló 2007. évi LXXXVI. törvény 170. § (1) bekezdés 30. pontjában,
az 5. § tekintetében a közigazgatási hatósági eljárás és szolgáltatás általános szabályairól szóló 2004. évi CXL. törvény 174/A. § (1) bekezdés a)–c) pontjában,
a 6. § tekintetében a területfejlesztésről és a területrendezésről szóló 1996. évi XXI. törvény 27. § (1) bekezdés a), d), p) és r) pontjában,
a 7. § tekintetében a bányászatról szóló 1993. évi XLVIII. törvény 50/A. § (1) bekezdés 19. pontjában
kapott felhatalmazás alapján, az Alaptörvény 15. cikk (1) bekezdésében meghatározott feladatkörében eljárva a következőket rendeli el:

1. § Hatályát veszti a hulladékgazdálkodási tervek részletes tartalmi követelményeiről szóló 126/2003. (VIII. 15.) Korm. rendelet 2. számú melléklet b) pontja.

2. § Hatályát veszti a környezeti hatásvizsgálati és az egységes környezethasználati engedélyezési eljárásról szóló 314/2005. (XII. 25.) Korm. rendelet 12. számú melléklet 5. sor
a) „A közreműködés feltétele" oszlopában a „termőföld," szövegrész,
b) „Szakkérdés" oszlopában az „A termőföld minőségére, a talajvédő gazdálkodás feltételeire, valamint" szövegrész,
c) „Közigazgatási szerv" oszlopában a „termőföld esetében a megyei kormányhivatal növény- és talajvédelmi igazgatósága, erdő esetében" szövegrész.

3. § (1) A Nemzeti Közlekedési Hatóságról szóló 263/2006. (XII. 20.) Korm. rendelet [a továbbiakban: 263/2006. (XII. 20.) Korm. rendelet] 8/B. § (2) bekezdés d) pontja helyébe a következő rendelkezés lép:
[A Kormány a polgári repülőtér elvi létesítésének engedélyezésére, létesítésének engedélyezésére, használatbavételének engedélyezésére, a repülőtér létesítésének, fejlesztésének és megszüntetésének, valamint a leszállóhely létesítésének és

megszüntetésének szabályairól szóló kormányrendelet hatálya alá tartozó általános építmények építési engedélyezésére, használatbavételi engedélyezésére, fennmaradási engedélyezésére és bontására irányuló hatósági eljárásban]

„d) termőföldön megvalósuló tevékenység esetén – a termőföld minőségi védelme kérdésében –, polgári repülőtér elvi létesítésének és használatbavételének engedélyezése, illetve a repülőtér létesítésének, fejlesztésének és megszüntetésének szabályairól szóló kormányrendelet hatálya alá tartozó általános építmények megszüntetésének engedélyezése kivételével első fokú eljárásban a fővárosi és megyei kormányhivatal növény- és talajvédelmi igazgatóságát, másodfokú eljárásban a Nemzeti Élelmiszerlánc-biztonsági Hivatalt,"

[szakhatóságként jelöli ki.]

(2) Hatályát veszti a 263/2006. (XII. 23.) Korm. rendelet 4. melléklet táblázat 5. sora.

4. § A villamosenergia-ipari építésügyi hatósági engedélyezési eljárásokról szóló 382/2007. (XII. 23.) Korm. rendelet 4. számú melléklet 1. táblázat 1. pont a) alpontot tartalmazó sor „Bevonás és közreműködés feltétele" oszlopában az „a bontási engedélyezési eljárás" szövegrész helyébe az „a bontási, valamint az előmunkálati jog és az üzemeltetési engedélyezési eljárás" szöveg lép.

5. § Hatályát veszti a területrendezési hatósági eljárásokról szóló 76/2009. (IV. 8.) Korm. rendelet 2. számú melléklet (B:5) mezőjében az „A termőföld minőségi védelme, valamint" szövegrész, valamint a (C:5) mezőjében „a termőföld minőségi védelme esetében a megyei kormányhivatal növény- és talajvédelmi igazgatósága, erdő esetében" szövegrész.

6. § Hatályát veszti a területfejlesztési koncepció, a területfejlesztési program és a területrendezési terv tartalmi követelményeiről, valamint illeszkedésük, kidolgozásuk, egyeztetésük, elfogadásuk és közzétételük részletes szabályairól szóló 218/2009. (X. 6.) Korm. rendelet 11. melléklet 13. pont e) alpontja.

7. § Hatályát veszti az ásványi nyersanyag és a geotermikus energia természetes előfordulási területének komplex érzékenységi és terhelhetőségi vizsgálatáról szóló 103/2011. (VI. 29.) Korm. rendelet 1. melléklet táblázatának 4. sora.

8. § Ez a rendelet a kihirdetését követő tizedik napon lép hatályba.

Orbán Viktor s. k.,
miniszterelnök

V. A Kormány tagjainak rendeletei

A honvédelmi miniszter 1/2013. (III. 21.) HM rendelete a Magyar Honvédség egyes beosztásaihoz kapcsolódó munkaköri követelményekről szóló 20/2002. (IV. 10.) HM rendelet módosításáról

A Magyar Honvédség hivatásos és szerződéses állományú katonáinak jogállásáról szóló 2001. évi XCV. törvény 287. § (2) bekezdés c) pontjában kapott felhatalmazás alapján – a honvédelemről és a Magyar Honvédségről, valamint a különleges jogrendben bevezethető intézkedésekről szóló 2011. évi CXIII. törvény egyes rendelkezéseinek végrehajtásáról szóló 290/2011. (XII. 22.) Korm. rendelet 2. § (1) bekezdésében meghatározott feladatkörömben eljárva – a következőket rendelem el:

1. § A Magyar Honvédség egyes beosztásaihoz kapcsolódó munkaköri követelményekről szóló 20/2002. (IV. 10.) HM rendelet (a továbbiakban: R.) 2. §-a a következő k) ponttal egészül ki:

(E rendelet alkalmazásában)

„k) *belső képzés:* a Honvéd Vezérkar főnöke által jóváhagyott, az első altiszti és zászlósi beosztásokra felkészítő tanfolyamrendszerű képzés, valamint a Katonai Nemzetbiztonsági Szolgálat (a továbbiakban: KNBSZ) főigazgatója által jóváhagyott, a KNBSZ által a saját állománya számára szervezett és lefolytatott, a beosztás ellátására felkészítő, valamint rendfokozati előmenetelt biztosító tanfolyamrendszerű képzés."

2. § Az R.

a) 2. § a) pontjában az „az MH" szövegrész helyébe az „a Magyar Honvédség (a továbbiakban: MH)",

b) 3. § (2) bekezdésében a „katonai nemzetbiztonsági szolgálatok" szövegrész helyébe a „KNBSZ",

c) 5. § (3) bekezdésében az „a tiszthelyettesi" szövegrész helyébe az „az altiszti",

d) 5. § (3) bekezdésében az „a szakképzésről szóló 1993. évi LXXVI. törvény 2. § (1) bekezdésének b) pontjában meghatározott szakképző iskolában szerzett szakképesítés vagy megfelelő katonai-szakmai előképzettség és felkészültség" szövegrész helyébe az „államilag elismert szakképesítés"

szöveg lép.

3. § (1) Az R. 1. számú melléklete az 1. melléklet szerint módosul.

(2) Az R. 2. számú melléklete a 2. melléklet szerint módosul.

4. § Hatályát veszti az R. 1. §-a.

5. § Ez a rendelet a kihirdetését követő nyolcadik napon lép hatályba.

Dr. Hende Csaba s. k.,
honvédelmi miniszter

1. melléklet az 1/2013. (III. 21.) HM rendelethez

1. Az R. 1. számú melléklet 3. pontjában a „tiszthelyettes” szövegrész helyébe az „altiszt” szöveg lép.

2. Az R. 1. számú melléklet 4. pontjában szereplő táblázat helyébe a következő táblázat lép:

(Az egyes rendfokozati azonosító kódokat az alábbi táblázat tartalmazza:)

”

00	rendfokozat nélküli	10	hadnagy	30	tábornok
01	őrvezető	11	főhadnagy	40	főtiszt
02	tizedes	12	százados	50	tiszt
03	szakaszvezető	13	őrnagy	60	zászlós
04	őrmester	14	alezredes	70	altiszt
05	törzsőrmester	15	ezredes	80	legénység
06	főtörzsőrmester	16	dandártábornok	96	honvéd tisztjelölt
07	zászlós	17	vezérőrnagy	97	honvéd altisztjelölt
08	törzszászlós	18	altábornagy		
09	főtörzszászlós	19	vezérezredes		

1	0	A	a	1	4				

”

3. Az R. 1. számú melléklet 6. pontjában szereplő táblázat helyébe a következő táblázat lép:

(Jelölése egy nagybetű, például: Z (nincs specifikáció);
jelentése az alábbi táblázat szerint:)

”

C	betölthető parlamenti címzetes önkéntes tartalékos katonával
D	betölthető önkormányzati címzetes önkéntes tartalékos katonával
F	önkéntes védelmi tartalékos katonával is betölthető
H	csak hivatásos katonával tölthető be (a Magyar Honvédség hivatásos és szerződéses állományú katonáinak jogállásáról szóló 2001. évi XCV. törvény szerinti tábornoki beosztások)
J	önkéntes műveleti tartalékos katonával is betölthető
K	kormánytisztviselővel, közalkalmazottal, munkavállalóval vagy katonával is betölthető
M	hadkötelezettség bevezetése után katonával tölthető be
S	csak legénységi beosztásoknál; azon beosztásokat jelöli, amelyek szerződéses legénységi állományban lévő katonákkal tölthetők be
T	betölthető honvéd tisztjelölt állományúval
U	betölthető honvéd altisztjelölt állományúval
Z	hivatásos vagy szerződéses katonával tölthető be

1	0	A	a	1	4	A	Z		

”

4. Az R. 1. számú melléklet „A munkakörök térképének tartalma” címsort követő táblázatok helyébe a következő rendelkezések lépnek:

(A munkakörök térképének tartalma:)

”

I.	ÁLTALÁNOS KATONAI MUNKAKÖRÖK	01–09
II.	SZÁRAZFÖLDI	10–19
III.	LÉGIERŐ	20–29
IV.	VEZETÉS, IRÁNYÍTÁS	30–49
V.	LOGISZTIKA	50–69
VI.	EGÉSZSÉGÜGY	73–74
VII.	GÉP- ÉS HARCJÁRMŰVEZETŐK	77–79
VIII.	KATONAI NEMZETBIZTONSÁGI SZOLGÁLAT	80
IX.	OKTATÁS, KÉPZÉS, KIKÉPZÉS	82–83
X.	JOGI ÉS IGAZGATÁSI	85
XI.	HUMÁN	86–87
XII.	TÁBORI LELKÉSZEK	88–89
XIII.	KATONAI IGAZGATÁS ÉS VÉDELMI IGAZGATÁS	90–91
XIV.	EGYÉB BIZTOSÍTÁSI ÉS KISZOLGÁLÁSI FELADATOK	92–99
XV.	EGYÉB TÁMOGATÁS	70-72, 75-76

ÁLTALÁNOS KATONAI MUNKAKÖRÖK	01–09
Összhaderőnemi általános katonai	01
Szárazföldi	02
Légierő	03
Logisztika	04
Vezénylő altisztek	06
Külszolgálati	07

”

5. Az R. 1. számú melléklet 01. címsorban szereplő táblázat „E” sora helyébe a következő rendelkezés lép:

”

E	ellenőrzési	e	kiem. főti., főti., ti., alti.

”

6. Az R. 1. számú melléklet 01. címsorban szereplő táblázat „X” sora helyébe a következő rendelkezés lép:

”

X	tűzoltó	x	vezénylő altiszt

”

7. Az R. 1. számú melléklet 02. címsorban szereplő táblázat „E” sora helyébe a következő rendelkezés lép:

„

E		e	kiem. főti., főti., ti., alti.

”

8. Az R. 1. számú melléklet 02. címsorban szereplő táblázat „X” sora helyébe a következő rendelkezés lép:

„

X		x	vezénylő altiszt

”

9. Az R. 1. számú melléklet 03. címsorban szereplő táblázat „E” sora helyébe a következő rendelkezés lép:

„

E		e	kiem. főti., főti., ti., alti.

”

10. Az R. 1. számú melléklet 03. címsorban szereplő táblázat „X” sora helyébe a következő rendelkezés lép:

„

X		x	vezénylő altiszt

”

11. Az R. 1. számú melléklet 04. címsorban szereplő táblázat „E” sora helyébe a következő rendelkezés lép:

„

E	ellátási	e	kiem. főti., főti., ti., alti.

”

12. Az R. 1. számú melléklet 04. címsorban szereplő táblázat „X” sora helyébe a következő rendelkezés lép:

„

X		x	vezénylő altiszt

”

13. Az R. 1. számú melléklet 06. címsora helyébe a következő rendelkezés lép:

„

06	VEZÉNYLŐ ALTISZTEK

”

14. Az R. 1. számú melléklet 06. címsorban szereplő táblázat „X” sora helyébe a következő rendelkezés lép:

„

X		x	vezénylő altiszt

”

15. Az R. 1. számú melléklet 07. címsorban szereplő táblázat „E” sora helyébe a következő rendelkezés lép:

„

E	légierő	e	kiem. főti., főti., ti., alti.

”

16. Az R. 1. számú melléklet 10. címsorban szereplő táblázat „E” sora helyébe a következő rendelkezés lép:

„

E		e	kiem. főti., főti., ti., alti.

”

17. Az R. 1. számú melléklet 10. címsorban szereplő táblázat „X” sora helyébe a következő rendelkezés lép:

„

X		x	vezénylő altiszt

”

18. Az R. 1. számú melléklet 11. címsorban szereplő táblázat „E” sora helyébe a következő rendelkezés lép:

„

E		e	kiem. főti., főti., ti., alti.

”

19. Az R. 1. számú melléklet 11. címsorban szereplő táblázat „X” sora helyébe a következő rendelkezés lép:

„

X		x	vezénylő altiszt

”

20. Az R. 1. számú melléklet 12. címsorban szereplő táblázat „E” sora helyébe a következő rendelkezés lép:

„

E	tűzmegfigyelő	e	kiem. főti., főti., ti., alti.

”

21. Az R. 1. számú melléklet 12. címsorban szereplő táblázat „X” sora helyébe a következő rendelkezés lép:

„

X		x	vezénylő altiszt

”

22. Az R. 1. számú melléklet 14. címsorban szereplő táblázat „E” sora helyébe a következő rendelkezés lép:

„

E	rádióelektronikai felderítő	e	kiem. főti., főti., ti., alti.

”

23. Az R. 1. számú melléklet 14. címsorban szereplő táblázat „X” sora helyébe a következő rendelkezés lép:

„

X		x	vezénylő altiszt

”

24. Az R. 1. számú melléklet 15. címsorban szereplő táblázat „E” sora helyébe a következő rendelkezés lép:

„

E	deszant átkelő	e	kiem. főti., főti., ti., alti.

”

25. Az R. 1. számú melléklet 15. címsorban szereplő táblázat „X” sora helyébe a következő rendelkezés lép:

„

X	világító	x	vezénylő altiszt

”

26. Az R. 1. számú melléklet 16. címsorban szereplő táblázat „E” sora helyébe a következő rendelkezés lép:

„

E		e	kiem. főti., főti., ti., alti.

”

27. Az R. 1. számú melléklet 16. címsorban szereplő táblázat „X” sora helyébe a következő rendelkezés lép:

„

X		x	vezénylő altiszt

”

28. Az R. 1. számú melléklet 18. címsorban szereplő táblázat „E” sora helyébe a következő rendelkezés lép:

„

E		e	kiem. főti., főti., ti., alti.

”

29. Az R. 1. számú melléklet 18. címsorban szereplő táblázat „X” sora helyébe a következő rendelkezés lép:

„

X		x	vezénylő altiszt

”

30. Az R. 1. számú melléklet 20. címsorban szereplő táblázat „E” sora helyébe a következő rendelkezés lép:

„

E	szállító repülőgép	e	kiem. főti., főti., ti., alti.

”

31. Az R. 1. számú melléklet 21. címsorban szereplő táblázat „E” sora helyébe a következő rendelkezés lép:

„

E		e	kiem. főti., főti., ti., alti.

”

32. Az R. 1. számú melléklet 21. címsorban szereplő táblázat „X” sora helyébe a következő rendelkezés lép:

„

X		x	vezénylő altiszt

”

33. Az R. 1. számú melléklet 22. címsorban szereplő táblázat „E” sora helyébe a következő rendelkezés lép:

„

E	légvédelmi irányítás	e	kiem. főti., főti., ti., alti.

”

34. Az R. 1. számú melléklet 22. címsorban szereplő táblázat „X” sora helyébe a következő rendelkezés lép:

„

X		x	vezénylő altiszt

”

35. Az R. 1. számú melléklet 23. címsorban szereplő táblázat „E” sora helyébe a következő rendelkezés lép:

„

E		e	kiem. főti., főti., ti., alti.

”

36. Az R. 1. számú melléklet 23. címsorban szereplő táblázat „X” sora helyébe a következő rendelkezés lép:

„

X		x	vezénylő altiszt

”

37. Az R. 1. számú melléklet 30. címsorban szereplő táblázat „E” sora helyébe a következő rendelkezés lép:

„

E		e	kiem. főti., főti., ti., alti.

”

38. Az R. 1. számú melléklet 30. címsorban szereplő táblázat „X” sora helyébe a következő rendelkezés lép:

„

X		x	vezénylő altiszt

”

39. Az R. 1. számú melléklet 31. címsorban szereplő táblázat „E” sora helyébe a következő rendelkezés lép:

„

E	vevő	e	kiem. főti., főti., ti., alti.

”

40. Az R. 1. számú melléklet 31. címsorban szereplő táblázat „X” sora helyébe a következő rendelkezés lép:

„

X		x	vezénylő altiszt

”

41. Az R. 1. számú melléklet 32. címsorban szereplő táblázat „E” sora helyébe a következő rendelkezés lép:

„

E	mikrohullámú állomás	e	kiem. főti., főti., ti., alti.

”

42. Az R. 1. számú melléklet 32. címsorban szereplő táblázat „X” sora helyébe a következő rendelkezés lép:

„

X		x	vezénylő altiszt

”

43. Az R. 1. számú melléklet 33. címsorban szereplő táblázat „E” sora helyébe a következő rendelkezés lép:

„

E	rádió vezérlő központ	e	kiem. főti., főti., ti., alti.

”

44. Az R. 1. számú melléklet 33. címsorban szereplő táblázat „X” sora helyébe a következő rendelkezés lép:

„

X		x	vezénylő altiszt

”

45. Az R. 1. számú melléklet 34. címsorban szereplő táblázat „E” sora helyébe a következő rendelkezés lép:

„

E	lecsatlakozó	e	kiem. főti., főti., ti., alti.

”

46. Az R. 1. számú melléklet 34. címsorban szereplő táblázat „X” sora helyébe a következő rendelkezés lép:

„

X		x	vezénylő altiszt

”

47. Az R. 1. számú melléklet 35. címsorban szereplő táblázat „E” sora helyébe a következő rendelkezés lép:

„

E	postai küldemény	e	kiem. főti., főti., ti., alti.

”

48. Az R. 1. számú melléklet 35. címsorban szereplő táblázat „X” sora helyébe a következő rendelkezés lép:

„

X		x	vezénylő altiszt

”

49. Az R. 1. számú melléklet 36. címsorban szereplő táblázat „E” sora helyébe a következő rendelkezés lép:

„

E	közelnavigáció	e	kiem. főti., főti., ti., alti.

”

50. Az R. 1. számú melléklet 36. címsorban szereplő táblázat „X” sora helyébe a következő rendelkezés lép:

„

X		x	vezénylő altiszt

”

51. Az R. 1. számú melléklet 37. címsorban szereplő táblázat „E” sora helyébe a következő rendelkezés lép:

„

E	információvédelmi	e	kiem. főti., főti., ti., alti.

”

52. Az R. 1. számú melléklet 37. címsorban szereplő táblázat „X” sora helyébe a következő rendelkezés lép:

„

X		x	vezénylő altiszt

”

53. Az R. 1. számú melléklet 38. címsorban szereplő táblázat „E” sora helyébe a következő rendelkezés lép:

„

E		e	kiem. főti., főti., ti., alti.

”

54. Az R. 1. számú melléklet 38. címsorban szereplő táblázat „X” sora helyébe a következő rendelkezés lép:

„

X		x	vezénylő altiszt

”

55. Az R. 1. számú melléklet 39. címsorban szereplő táblázat „E” sora helyébe a következő rendelkezés lép:

„

E		e	kiem. főti., főti., ti., alti.

”

56. Az R. 1. számú melléklet 50. címsorban szereplő táblázat „E” sora helyébe a következő rendelkezés lép:

„

E		e	kiem. főti., főti., ti., alti.

”

57. Az R. 1. számú melléklet 51. címsorban szereplő táblázat „E” sora helyébe a következő rendelkezés lép:

„

E	nagy hatótávú felderítő lokátor	e	kiem. főti., főti., ti., alti.

”

58. Az R. 1. számú melléklet 51. címsorban szereplő táblázat „X” sora helyébe a következő rendelkezés lép:

„

X	rakétatechnikai kiszolgáló eszközök	x	vezénylő altiszt

”

59. Az R. 1. számú melléklet 52. címsorban szereplő táblázat „E” sora helyébe a következő rendelkezés lép:

„

E		e	kiem. főti., főti., ti., alti.

”

60. Az R. 1. számú melléklet 52. címsorban szereplő táblázat „X” sora helyébe a következő rendelkezés lép:

„

X		x	vezénylő altiszt

”

61. Az R. 1. számú melléklet 53. címsorban szereplő táblázat „E” sora helyébe a következő rendelkezés lép:

„

E	fedélzeti rádiótechnikai rendszerek	e	kiem. főti., főti., ti., alti.

”

62. Az R. 1. számú melléklet 53. címsorban szereplő táblázat „X” sora helyébe a következő rendelkezés lép:

„

X	gyakorlóberendezés, repülőszimulátor	x	vezénylő altiszt

”

63. Az R. 1. számú melléklet 54. címsorban szereplő táblázat „E” sora helyébe a következő rendelkezés lép:

„

E	FRISZ	e	kiem. főti., főti., ti., alti.

”

64. Az R. 1. számú melléklet 54. címsorban szereplő táblázat „X” sora helyébe a következő rendelkezés lép:

„

X		x	vezénylő altiszt

”

65. Az R. 1. számú melléklet 55. címsorban szereplő táblázat „E” sora helyébe a következő rendelkezés lép:

„

E	hídépítő	e	kiem. főti., főti., ti., alti.

”

66. Az R. 1. számú melléklet 55. címsorban szereplő táblázat „X” sora helyébe a következő rendelkezés lép:

„

X		x	vezénylő altiszt

”

67. Az R. 1. számú melléklet 56. címsorban szereplő táblázat „E” sora helyébe a következő rendelkezés lép:

„

E	hídépítő	e	kiem. főti., főti., ti., alti.

”

68. Az R. 1. számú melléklet 56. címsorban szereplő táblázat „X” sora helyébe a következő rendelkezés lép:

„

X		x	vezénylő altiszt

”

69. Az R. 1. számú melléklet 57. címsorban szereplő táblázat „E” sora helyébe a következő rendelkezés lép:

„

E		e	kiem. főti., főti., ti., alti.

”

70. Az R. 1. számú melléklet 57. címsorban szereplő táblázat „X” sora helyébe a következő rendelkezés lép:

„

X		x	vezénylő altiszt

”

71. Az R. 1. számú melléklet 58. címsorban szereplő táblázat „E” sora helyébe a következő rendelkezés lép:

„

E	áramforrás berendezés	e	kiem. főti., főti., ti., alti.

”

72. Az R. 1. számú melléklet 58. címsorban szereplő táblázat „X” sora helyébe a következő rendelkezés lép:

„

X	fegyvernemi különleges járművek	x	vezénylő altiszt

”

73. Az R. 1. számú melléklet 59. címsorban szereplő táblázat „E” sora helyébe a következő rendelkezés lép:

„

E	javítóanyag ellátó	e	kiem. főti., főti., ti., alti.

”

74. Az R. 1. számú melléklet 59. címsorban szereplő táblázat „X” sora helyébe a következő rendelkezés lép:

„

X		x	vezénylő altiszt

”

75. Az R. 1. számú melléklet 61. címsorban szereplő táblázat „E” sora helyébe a következő rendelkezés lép:

„

E	egyéb anyag	e	kiem. főti., főti., ti., alti.

”

76. Az R. 1. számú melléklet 61. címsorban szereplő táblázat „M” sora helyébe a következő rendelkezés lép:

„

M	műszaki harcanyag	m	műszerész

”

77. Az R. 1. számú melléklet 61. címsorban szereplő táblázat „X” sora helyébe a következő rendelkezés lép:

„

X		x	vezénylő altiszt

”

78. Az R. 1. számú melléklet 64. címsorban szereplő táblázat „E” sora helyébe a következő rendelkezés lép:

„

E	élelmezési és vízellátó	e	kiem. főti., főti., ti., alti.

”

79. Az R. 1. számú melléklet 64. címsorban szereplő táblázat „X” sora helyébe a következő rendelkezés lép:

„

X		x	vezénylő altiszt

”

80. Az R. 1. számú melléklet 67. címsorban szereplő táblázat „E” sora helyébe a következő rendelkezés lép:

„

E	vasúti szállító	e	kiem. főti., főti., ti., alti.

”

81. Az R. 1. számú melléklet 67. címsorban szereplő táblázat „X” sora helyébe a következő rendelkezés lép:

„

X		x	vezénylő altiszt

”

82. Az R. 1. számú melléklet 68. címsorban szereplő táblázat „E” sora helyébe a következő rendelkezés lép:

„

E		e	kiem. főti., főti., ti., alti.

”

83. Az R. 1. számú melléklet 68. címsorához tartozó táblázatot követő „EGYÉB TÁMOGATÁS 70-76” címsor és a hozzá tartozó szövegrész helyébe a következő rendelkezés lép:

„EGÉSZSÉGÜGY 73-74

Egészségügy I. 73

Egészségügy II. 74”

84. Az R. 1. számú melléklet 73. és 74. címsora és a hozzájuk tartozó táblázatok helyébe a következő rendelkezések lépnek:

„Fegyvernemi (szakági) azonosító

73	EGÉSZSÉGÜGY I.

Fegyvernemi (szakági) alcsoport		Munkakör	
A	általános	a	parancsnok, igazgató, intézetvezető
B	belgyógyászat	b	az „a” pontban szereplők helyettesei, honvéd-tisztiorvos
C	kardiológia	c	MH főszakorvos, MH főállatorvos, hivatalvezető, parancsnoki irodavezető
D	hematológia, angiológia	d	főnök, rendelővezető, ov., alov., rlg. vez., vezető közegészségügyi felügyelő
E	infektológia	e	kiem. főti., főti., ti., alti.
F	reumatológia	f	főorvos, adjunktus, szakorvos, orvos, alorvos, szakpszichológus

G	bőrgyógyászat	g	közegészségügyi felügyelő, dietetikus, eü. tiszt, gyógytornász, eü. fejlesztő tiszt, logopédus, szociális munkás, tudományos munkatárs, főmunkatárs, pszichológus, biológus, szakergonómus, ergonómus
H	repülőorvos	h	a „d” pontban szereplők helyettesei
I	toxikológia	i	felcser, eü. altiszt
J	tüdőgyógyászat	j	légi eü. ti., alti.
K	ideg- és elmegyógyászat	k	beosztott
L	allergológia, immunológia	l	vezető-, szakasszisztens, asszisztens, laboráns
M	gastroenterológia	m	műszerész
N	közegészségügy - járványügy	n	vezető-, szakápoló, ápoló, okl. ápoló, dipl. ápoló
O	foglalkozás egészségügy	o	kötöző
P	pszichológia	p	búvár
Q	fogászat	q	vezető-, főműtős, műtős
R	rehabilitáció	r	raktárvezető, raktáros, ellátó
S	mentő	s	statisztikus
T	csapat egészségügy	t	technikus
U	állategészségügyi	u	gázmester, boncmester
V	laboratóriumi	v	gépkocsivezető, harcjárművezető
W	vérellátó	w	kisegítő, eü. kisegítő, beteghordó, műtőssegéd, eü. katona
X	egészségügyi anyagellátó	x	vezénylő altiszt
Y	diabetológia, endokrinológia	y	masszőr, gyógymasszőr, sterilizáló
Z	egészségfejlesztés, egészségnevelés, fizikai alkalmasságvizsgálati	z	kiképzendő

Fegyvernemi (szakági) azonosító

74	EGÉSZSÉGÜGY II.

Fegyvernemi (szakági) alcsoport		Munkakör	
A	szervezési	a	pk., igazgató, gyógyszertárvez., hiv. vez.
B	sebészet	b	az „a” pontban szereplők helyettesei
C	baleseti sebészet	c	MH főszakorvos, MH főgyógyszerész
D	szív-, ér- és mellkasi sebészet	d	főnök, rendelővez., ov., alov., rlg. vez.
E	plasztikai sebészet	e	kiem. főti., főti., ti., alti.
F	égési sebészet	f	főorvos, adjunktus, szakorvos, orvos, alorvos,
G	ortopédia	g	kutató, tudományos munkatárs, főmunkatárs

H	idegsebészet	h	a „d” pontban szereplők helyettesei
I	nefrológia	i	
J	urológia	j	gyógyszerész
K	szemészet	k	beosztott
L	fül-orr-gégészet, fej-nyak sebészet, szájsebészet	l	vezető-, szakasszisztens, asszisztens, laboráns
M	szülészet-nőgyógyászat	m	műszerész
N	anaesthesiológia és intenzív terápia	n	vezető-, szakápoló, ápoló, okl. ápoló, dipl. ápoló, szülésznő, konduktor, szonográfus, védőnő
O	onkológia	o	kötöző
P	radiológia	p	
Q	kórélettan	q	vezető-, főműtős, műtős
R	patológia	r	raktárvezető, raktáros, ellátó
S	csecsemő- és gyermekgyógyászat	s	
T	mikrobiológia	t	technikus
U	igazságügyi orvostan	u	gázmester, boncmester, gipszmester
V	sugárbiológia	v	
W	kézsebészet	w	egészségügyi katona, műtőssegéd
X	gyógyszerészet	x	
Y	izotópdiagnosztika	y	
Z	sürgősségi betegellátás	z	

”

85. Az R. 1. számú melléklet 77. címsorban szereplő táblázat „X” sora helyébe a következő rendelkezés lép:

”

X		x	vezénylő altiszt

”

86. Az R. 1. számú mellékletében a „KATONAI NEMZETBIZTONSÁGI SZOLGÁLATOK 80-81” címsor és a hozzá tartozó szövegrész helyébe a következő rendelkezés lép:

”
KATONAI NEMZETBIZTONSÁGI SZOLGÁLAT 80”

87. Az R. 1. számú melléklet 80. címsora és a hozzá tartozó táblázat helyébe a következő rendelkezés lép:

„Fegyvernemi (szakági) azonosító

80 KATONAI NEMZETBIZTONSÁGI			
Fegyvernemi (szakági) alcsoport		Munkakör	
A	általános	a	főigazgató, igazgató, főov.,
B		b	az „a” pontban szereplők helyettesei
C	rádióelektronikai felderítő	c	
D		d	ov., alov., rlg. vez.

E	katonai diplomácia	e	kiem. főti., főti., ti., altiszt
F		f	főmérnök
G		g	
H		h	a „d” pontban szereplők helyettesei
I		i	távírász, diszpécser
J		j	véderő-, katonai és légügyi attasé helyettes
K		k	kezelő
L		l	biztonsági ügyintéző
M	műveleti	m	véderő-, katonai és légügyi attasé
N	művelettámogató	n	adatfeldolgozó, nyilvántartó
O		o	
P		p	biztonsági adatkezelő
Q		q	
R		r	referens, főreferens, kiemelt főreferens
S		s	szakasszisztens, vezető szakasszisztens
T	törzs műveleti	t	technikus, operatív technikus
U		u	
V		v	gépjárművezető
W		w	váltásvezető
X		x	vezénylő altiszt
Y		y	
Z		z	

”

88. Az R. 1. számú melléklet 82. címsorban szereplő táblázat „E” sora helyébe a következő rendelkezés lép:

”

E	altisztképzés	e	kiem. főti., főti., ti., alti.

”

89. Az R. 1. számú melléklet 82. címsorban szereplő táblázat „X” sora helyébe a következő rendelkezés lép:

”

X		x	vezénylő altiszt

”

90. Az R. 1. számú mellékletében a „KATONAI ÜGYÉSZSÉG ÉS JOGI IGAZGATÁS 84-85” címsor és a hozzá tartozó szövegrész helyébe a „JOGI ÉS IGAZGATÁSI 85” címsor lép.

91. Az R. 1. számú melléklet 85. címsorban szereplő táblázat „E” sora helyébe a következő rendelkezés lép:

”

E		e	kiem. főti., főti., ti., alti.

”

92. Az R. 1. számú melléklet 86. címsorban szereplő táblázat „E” sora helyébe a következő rendelkezés lép:

”

E	érdekvédelem	e	kiem. főti., főti., ti., alti.

”

93. Az R. 1. számú mellékletében a „KATONAI IGAZGATÁS 90-91” címsor helyébe a „KATONAI IGAZGATÁS ÉS VÉDELMI IGAZGATÁS 90-91” címsor lép.

94. Az R. 1. számú melléklet 90. címsorban szereplő táblázat „E” sora helyébe a következő rendelkezés lép:

”

E		e	kiem. főti., főti., ti., alti.

”

95. Az R. 1. számú melléklete a 90. címsort követően a következő táblázattal egészül ki:

”

91 VÉDELMI IGAZGATÁS			
Fegyvernemi (szakági) alcsoport		Munkakör	
A	általános	a	főigazgató, igazgató
B	tervezési, szervezési	b	az „a” pontban szereplők helyettesei
C	műveleti	c	
D	területi	d	
E		e	kiem. főti., főti., ti., alti.
F		f	
G		g	
H		h	
I		i	
J		j	
K		k	
L		l	
M		m	
N		n	
O		o	
P		p	
Q		q	
R		r	referens, szakreferens
S		s	
T		t	
U		u	
V		v	
W		w	
X		x	
Y		y	
Z		z	

”

96. Az R. 1. számú melléklet 92. címsorban szereplő táblázat „E” sora helyébe a következő rendelkezés lép:

”

E	őr és biztosító	e	kiem. főti., főti., ti., alti.

”

97. Az R. 1. számú melléklet 92. címsorban szereplő táblázat „X” sora helyébe a következő rendelkezés lép:

”

X		x	vezénylő altiszt

”

98. Az R. 1. számú melléklet 94. címsorban szereplő táblázat „E” sora helyébe a következő rendelkezés lép:

”

E		e	kiem. főti., főti., ti., alti.

”

99. Az R. 1. számú melléklet 94. címsorban szereplő táblázat „X” sora helyébe a következő rendelkezés lép:

”

X		x	vezénylő altiszt

”

100. Az R. 1. számú melléklet 96. címsorban szereplő táblázat „E” sora helyébe a következő rendelkezés lép:

”

E	tárgyi gyűjteményi	e	kiem. főti., főti., ti., alti.

”

101. Az R. 1. számú melléklet 97. címsorban szereplő táblázat helyébe a következő rendelkezés lép:

”

97	KORONAŐRSÉG, PALOTAŐRSÉG		
A	általános	a	pk., főov., igazgató, hiv. vez.
B	palotaőr	b	az „a” pontban szereplők helyettesei
C	koronaőr	c	törzsfőnök
D		d	
E		e	kiem. főti., főti., ti., alti.
F		f	
G		g	
H	hadműveleti	h	
I		i	
J		j	
K		k	beosztott
L		l	
M		m	
N		n	
O	kiképzési	o	
P		p	
R		q	
Q		r	
S		s	
T		t	

U		u	
V		v	
W		w	
X		x	
Y		y	
Z		z	

”

102. Az R. 1. számú melléklet 99. címsorban szereplő táblázat „E” sora helyébe a következő rendelkezés lép:

”

E		e	kiem. főti., főti., ti., alti.

”

103. Az R. 1. számú melléklet a 99. címsorhoz tartozó táblázatot követően a következő rendelkezésekkel és a hozzájuk tartozó táblázatokkal egészül ki:

„EGYÉB TÁMOGATÁS 70-72, 75-76

Térképész 70

Meteorológia 71

Pénzügy 72

Ellenőrzési és hatósági 75

Infrastrukturális 76

Fegyvernemi (szakági) azonosító

70	TÉRKÉPÉSZ

Fegyvernemi (szakági) alcsoport		Munkakör	
A	általános	a	pk., főov., igazgató, hiv. vez., szf.
B	topográfus	b	az „a” pontban szereplők helyettesei
C	geodéta	c	
D		d	főnök, ov., alov., rlg. vez.
E		e	kiem. főti., főti., ti., alti.
F		f	kiemelt főmérnök, főmérnök, mérnök
G		g	oktató, szakoktató, kiképző
H	kartográfus	h	a „d” pontban szereplők helyettesei
I	térinformatikus	i	
J		j	
K	terepelemző	k	beosztott

L	katonaföldrajz	l	ellenőr
M		m	műszerész
N		n	
O		o	
P		p	
Q		q	
R		r	raktárvezető, raktáros, ellátó
S		s	
T		t	technikus
U		u	
V		v	
W		w	
X		x	
Y		y	
Z		z	hallgató

Fegyvernemi (szakági) azonosító

71 METEOROLÓGIA			
Fegyvernemi (szakági) alcsoport		Munkakör	
A	általános	a	pk., főov., igazgató, hiv. vez., szf.
B	meteorológus	b	az „a” pontban szereplők helyettesei
C	meteorológiai	c	
D		d	főnök, ov., alov., rlg. vez., központ pk., csoport pk.
E		e	kiem. főti., főti., ti., alti.
F		f	
G		g	
H		h	a „d” pontban szereplők helyettesei
I		i	asszisztens, vezető asszisztens
J		j	észlelő
K		k	
L		l	
M		m	
N		n	
O		o	
P		p	
Q		q	
R		r	
S		s	
T		t	technikus, vezető technikus
U		u	
V		v	

W		w	
X		x	
Y		y	
Z		z	

Fegyvernemi (szakági) azonosító

72	PÉNZÜGY

Fegyvernemi (szakági) alcsoport		Munkakör	
A	általános	a	pk., főov., főigazgató, igazgató, hiv. vez.
B		b	az „a” pontban szereplők helyettesei
C		c	
D	belső kontroll rendszerek	d	főnök, ov., alov., irodavezető, rlg. vez., csop. vez.
E	ellenőrzési	e	kiem. főti., főti., ti., alti.
F	finanszírozási	f	
G	közgazdasági	g	oktató, szakoktató, kiképző
H	ellenjegyző	h	a „d” pontban szereplők helyettesei
I		i	
J	személyi járandósági	j	
K	költségvetési	k	
L		l	ellenőr, belső ellenőr
M	nyugdíjmegállapító	m	
N	nemzetközi pénzügyi	n	
O	gazdálkodás támogató	o	
P		p	pénztáros
Q		q	
R		r	referens, vezető referens
S	számviteli	s	
T	társadalombiztosítási	t	
U		u	
V		v	
W		w	
X		x	vezénylő altiszt
Y		y	
Z		z	hallgató

Fegyvernemi (szakági) azonosító

75	ELLENŐRZÉSI ÉS HATÓSÁGI		
Fegyvernemi (szakági) alcsoport		Munkakör	
A	államháztartási belső ellenőrzési	a	pk., főov., igazgató
B	munkavédelmi	b	az „a” pontban szereplők helyettesei
C	általános ellenőrzési	c	
D		d	főnök, ov., alov., rlg. vez.
E		e	kiem. főti., főti., ti., alti.
F	építésfelügyeleti	f	
G	építésügyi	g	
H	honvédelmi hatósági, szakhatósági	h	a „d” pontban szereplők helyettesei
I		i	
J	járművizsgálati	j	
K	katasztrófavédelmi	k	
L	környezetvédelmi	l	kiemelt főellenőr, főellenőr, ellenőr
M	munkaügyi	m	
N	adatvédelem	n	
O		o	
P		p	
Q		q	
R		r	
S	szabályozott anyagokkal kapcsolatos	s	
T	tűzvédelmi	t	szaktechnikus
U		u	
V	veszélyes katonai objektum felügyeleti	v	
W		w	
X		x	
Y		y	
Z		z	

Fegyvernemi (szakági) azonosító

76	INFRASTRUKTURÁLIS

Fegyvernemi (szakági) alcsoport		Munkakör	
A	általános	a	pk., főov., főigazgató, igazgató, hiv. vez.
B	biztonsági beruházási	b	az „a” pontban szereplők helyettesei
C	fenntartási	c	
D	létesítményi	d	főnök, ov., alov., rlg. vez.
E	beruházási	e	kiem. főti., főti., ti., alti.
F	koordinációs	f	kiemelt főmérnök, főmérnök, mérnök

G	gazdálkodási	g	
H	ingatlanfenntartási	h	a „c” és „d” pontban szereplők helyettesei
I	ingatlan-felügyeleti	i	diszpécser
J	ingatlan-gazdálkodási	j	
K	környezetvédelmi	k	
L	lakásfelügyeleti	l	
M	szakigazgatási	m	műszerész
N	beszerzési	n	
O	tárolási	o	energetikus
P	anyagi koordinációs	p	
Q	kezelés-felügyeleti	q	
R	lakásgazdálkodási	r	raktárvezető
S	lakhatástámogatási	s	
T	tervezési, értékesítési	t	technikus
U	üzemeltetés-felügyeleti	u	titkár
V		v	
W		w	váltásparancsnok
X		x	
Y		y	
Z		z	

”

104. Hatályát veszti az R. 1. számú melléklet
a) 70-72. címsora és a hozzájuk tartozó táblázatok,
b) 75. és 76. címsora és a hozzájuk tartozó táblázatok,
c) 81. címsorában szereplő táblázat,
d) 84. címsora és a hozzá tartozó táblázat.

2. melléklet az 1/2013. (III. 21.) HM rendelethez

1. Az R. 2. számú melléklet „I. Alkalmazott rövidítések és kódok gyűjteménye” 2. pont a), b) és c) alpontja helyébe a következő rendelkezések lépnek:

„a) Iskolai végzettség:

ÁI = alapfokú iskola (legalább a 8. évfolyam elvégzése);
KÉ = középiskola (érettségi);
PF = polgári főiskola (alapfokozatú BSc/BA);
SZPF = szakirányú polgári főiskola (alapfokozatú BSc/BA);
ZMNEF = Zrínyi Miklós Nemzetvédelmi Egyetem (a továbbiakban: ZMNE) főiskolai (alapfokozatú BSc/BA), illetve az ennek megfeleltetett külföldi főiskolai szak;
NKEF = Nemzeti Közszolgálati Egyetem (a továbbiakban: NKE) főiskolai (alapfokozatú BSc/BA), illetve ennek megfeleltetett külföldi főiskolai szak;
FSZTK = főiskolai végzettségre épülő szakirányú továbbképzés;
PE = polgári egyetem (mesterfokozatú MSc/MA);
SZPE = szakirányú polgári egyetem (mesterfokozatú MSc/MA);
ZMNE = ZMNE egyetemi (mesterfokozatú MSc/MA), illetve az ennek megfeleltetett külföldi egyetemi szak;
NKE = NKE egyetemi (mesterfokozatú MSc/MA), illetve ennek megfeleltetett külföldi egyetemi szak.

Megjegyzés: amennyiben valamely rendfokozatnál, vagy beosztástípusnál egynél több végzettségi kód szerepel, felsorolás esetén közülük bármelyik megléte elégséges, „és” kapcsolatban minden megjelölt végzettség szükséges.

b) Szakképzettségi szint:

AK = alapkiképzés;
KK = kötelékkiképzés;
KF = középfokú (alapfokú iskolai végzettségre épülő államilag elismert szakképzettség);
SZKF = szakirányú középfokú;
FF = felsőfokú;
SZFF = szakirányú felsőfokú;
21–61 = a szakképesítés szintje az Országos Képzési Jegyzék alapján;
BK = belső képzés”

c) Előmeneteli és szakmai tanfolyam:

* = felsővezető képző tanfolyam, vezetői tanfolyam, szakterülethez kapcsolódó tudományos fokozat, jogi szakvizsga, közigazgatási szakvizsga, egyetemi végzettségre épülő szakirányú posztgraduális végzettség. Az egyes beosztásokhoz tartozó konkrét követelményt az állománytábla vagy a munkaköri jegyzék tartalmazza;
ET = előmeneteli (rendfokozathoz kötött) tanfolyam;
JSZV = jogi szakvizsga;
KSZV = közigazgatási szakvizsga;
BK = belső képzés”

2. Az R.

a) 2. számú melléklet „I. Alkalmazott rövidítések és kódok gyűjteménye” 2. pont „Megjegyzések” címsor 2. pontjában a „tiszthelyettes” szövegrész helyébe az „altiszti”,

b) 2. számú melléklet „I. Alkalmazott rövidítések és kódok gyűjteménye” 2. pont „Megjegyzések” címsor 4. pontjában az „a tiszthelyettesi” szövegrész helyébe az „az altiszti” szöveg lép.

3. Az R. 2. számú melléklet „II. A katonai munkakörcsaládok és a beosztások követelményei” címsorhoz tartozó táblázatok helyébe a következő rendelkezések lépnek:

„1. Összhaderőnemi általános katonai (01), szárazföldi (02), légierő (03), logisztika (04), vezénylő altisztek (06), vám (68) és általános (99) munkakörök

Rendszeresített rendfokozat		Képesítési és egyéb követelmények						
		iskolai végzettség	szakképzettségi szint	előmeneteli tanfolyam	egészségi		pszichikai[1]	fizikai
					kategória[2]	kizáró korlátozások		
19	vezérezredes	NKE, ZMNE, SZPE	SZFF	*	A6	K12, 23, 24	Pa/V, Pv/V	T1
18	altábornagy							
17	vezérőrnagy							
16	dandártábornok							
15	ezredes							
14	alezredes				A4		Pa/V, Pv/IV	
13	őrnagy	NKEF, ZMNEF, SZPF		ET			Pa/IV	T2
12	százados		FF	ET				
11	főhadnagy							
10	hadnagy							
09	főtörzszászlós	KÉ	BK, SZFF					
08	törzszászlós		BK, SZKF54	ET				
07	zászlós							
06	főtörzsőrmester		BK, SZKF52	ET				

[1] Külszolgálati beosztás esetén speciális pszichikai követelményeknek is meg kell felelni, jelölése: „Pk”.
[2] Külszolgálati beosztás esetén az egészségi kategória „A2”.

2. Szárazföldi

A) lövész, harckocsizó, tüzér

Rendszeresített rendfokozat		Képesítési és egyéb követelmények						
		iskolai végzettség	szakképzettségi szint	előmeneteli tanfolyam	egészségi		pszichikai	fizikai
					kategória	kizáró korlátozások		
16	dandártábornok	NKE, ZMNE	SZFF	*	A6	F1-F8, K23, 24	Pa/V, Pm/IV, Pv/V	T1

15	ezredes						Pa/V, Pm/IV, Pv/IV	
14	alezredes				A4		Pa/IV, Pm/IV, Pv/IV	T2
13	őrnagy	NKEF, ZMNEF		ET	A3		Pa/IV, Pm/IV	T3
12	százados	NKEF, ZMNEF, PF	FF	ET		F1-F8, K3, 2, 14, 10, 15, 20, 22, 25		T4
11	főhadnagy			ET				
10	hadnagy							
09	főtörzszászlós	KÉ	BK, SZFF				Pa/III, Pm/III	
08	törzszászlós		BK, SZKF54	ET				
07	zászlós							
06	főtörzsőrmester	ÁI, KÉ	BK, KF31, SZKF52	ET				
05	törzsőrmester			ET				
04	őrmester							
03	szakaszvezető	ÁI	AK, KK	ET				
02	tizedes			ET				
01	őrvezető							

B) a) felderítő és elektronikai hadviselési szakirányú vezető szervezetek

Rendszeresített rendfokozat		Képesítési és egyéb követelmények						
		iskolai végzettség	szakképzettségi szint	előmeneteli tanfolyam	egészségi		pszichikai	fizikai
					kategória	kizáró korlátozások		
15	ezredes	NKE, ZMNE	SZFF	*	A6	K12, 23, 24	Pa/V, Pv/V	T1
14	alezredes				A4		Pa/V, Pv/IV	T2
13	őrnagy	NKEF, ZMNEF		ET			Pa/IV	
12	százados		FF	ET				
09	főtörzszászlós	KÉ	BK, SZFF					T3
08	törzszászlós		BK, SZKF54	ET				
07	zászlós							
06	főtörzsőrmester		BK, SZKF52	ET				

B) b) felderítő (nem mélységi), elektronikai hadviselési

Rendszeresített rendfokozat		Képesítési és egyéb követelmények						
		iskolai végzettség	szakképzettségi szint	előmeneteli tanfolyam	egészségi		pszichikai	fizikai
					kategória	kizáró korlátozások		
14	alezredes	NKE, ZMNE	SZFF		A3	K1, 3, 5, 6, 11, 14, 15, 17, 20, 22, 23, 24	Pa/IV, Pk/IV, Pv/IV	T2
13	őrnagy	NKEF, ZMNEF		ET			Pa/IV, Pk/IV	
12	százados	NKEF, ZMNEF, PF	FF	ET				
11	főhadnagy			ET				T3
10	hadnagy							
09	főtörzszászlós	KÉ	BK, SZFF					
08	törzszászlós		BK, SZKF54	ET				
07	zászlós							
06	főtörzsőrmester		BK, SZKF52	ET				
05	törzsőrmester			ET				
04	őrmester							
03	szakaszvezető	ÁI	AK, KK	ET			Pa/III, Pk/IV	T4
02	tizedes			ET				
01	őrvezető							

B) c) mélységi és speciális felderítő, különleges műveleti

Rendszeresített rendfokozat		Képesítési és egyéb követelmények						
		iskolai végzettség	szakképzettségi szint	előmeneteli tanfolyam	egészségi		pszichikai	fizikai
					kategória	kizáró korlátozások		
15	ezredes	NKE, ZMNE	SZFF		A1	K1, 3, 5, 6, 11, 14, 15, 17, 20, 22, 23, 24	Pa/IV, Pk/IV, Pv/IV	T2
14	alezredes							
13	őrnagy	NKEF, ZMNEF		ET			Pa/IV, Pk/IV	T3
12	százados	NKEF, ZMNEF, PF	FF	ET				
11	főhadnagy			ET				T4
10	hadnagy							
09	főtörzszászlós	KÉ	BK. SZFF					
08	törzszászlós		BK, SZKF54	ET				
07	zászlós							
06	főtörzsőrmester		BK, SZKF52	ET				

05	törzsőrmester			ET				
04	őrmester							
03	szakaszvezető	ÁI	AK, KK	ET			Pa/III, Pk/IV	
02	tizedes			ET				
01	őrvezető							

C) műszaki

Rendszeresített rendfokozat		Képesítési és egyéb követelmények						
		iskolai végzettség	szakképzettségi szint	előmeneteli tanfolyam	egészségi		pszichikai	fizikai
					kategória	kizáró korlátozások		
16	dandártábornok	NKE, ZMNE, SZPE	SZFF	*	A6	F5, K3, 13, 14, 15, 17, 23, 24, 25	Pa/V, Pv/V	T1
15	ezredes						Pa/V, Pv/IV	
14	alezredes				A4		Pa/IV, Pv/IV	T2
13	őrnagy	NKEF, ZMNEF, SZPF		ET			Pa/IV, Pm/IV	T3
12	százados			ET		F5, K3, 13, 14, 15, 17, 23, 24		
11	főhadnagy			ET				T4
10	hadnagy							
09	főtörzszászlós	KÉ	BK, SZFF		A3		Pa/III, Pm/III	
08	törzszászlós		BK, SZKF54	ET				
07	zászlós							
06	főtörzsőrmester	ÁI, KÉ	BK, SZKF31, SZKF52	ET				
05	törzsőrmester			ET				
04	őrmester							
03	szakaszvezető	ÁI	AK, KK	ET				
02	tizedes			ET				
01	őrvezető							

D) vegyivédelmi

Rendszeresített rendfokozat		Képesítési és egyéb követelmények						
		iskolai végzettség	szakképzettségi szint	előmeneteli tanfolyam	egészségi		pszichikai	fizikai
					kategória	kizáró korlátozások		
16	dandártábornok	NKE, ZMNE	SZFF	*	A6	F3, K3, 13, 14, 15, 17, 18, 23, 24,	Pa/V, Pv/V	T1
15	ezredes						Pa/V,	

14	alezredes					25	Pv/IV	T2
13	őrnagy	NKEF, ZMNEF		ET	A4		Pa/IV, Pm/IV	
12	százados	NKEF, ZMNEF, PF	FF	ET		F3, K3, 13, 14, 15, 17, 18, 25		T3
11	főhadnagy			ET				
10	hadnagy							
09	főtörzszászlós	KÉ	BK, SZFF		A3		Pa/III, Pm/III	
08	törzszászlós		BK, SZKF54	ET				
07	zászlós							
06	főtörzsőrmester	ÁI, KÉ	BK, KF31, SZKF52	ET				
05	törzsőrmester			ET				
04	őrmester							
03	szakaszvezető	ÁI	AK, KK	ET				T4
02	tizedes			ET				
01	őrvezető							

3. Légierő

A) repülőgép, helikopter személyzet

Rendszeresített rendfokozat		Képesítési és egyéb követelmények						
		iskolai végzettség	szakképzettségi szint	előmeneteli tanfolyam	egészségi		pszichikai	fizikai
					kategória	kizáró korlátozások		
16	dandártábornok	NKE, ZMNE	SZFF	*	A1, A6			T1
15	ezredes							
14	alezredes				A1			T3
13	őrnagy	NKEF, ZMNEF		ET				T4
12	százados			ET				
11	főhadnagy			ET				
10	hadnagy							
09	főtörzszászlós	KÉ	BK, SZFF					
08	törzszászlós		BK, SZKF54	ET				
07	zászlós							
06	főtörzsőrmester		BK, SZKF52	ET				
05	törzsőrmester			ET				
04	őrmester							

B) légvédelmi rakéta és tüzér

Rendszeresített rendfokozat		Képesítési és egyéb követelmények						
		iskolai végzettség	szakképzettségi szint	előmeneteli tanfolyam	egészségi		pszichikai	fizikai
					kategória	kizáró korlátozások		
16	dandártábornok	NKE, ZMNE	SZFF	*	A6	F1-F8, K2, 3, 9, 10, 14, 15, 20, 22, 23, 24, 25	Pa/V, Pv/V	T1
15	ezredes						Pa/V, Pv/IV	
14	alezredes				A4		Pa/IV, Pv/IV	T2
13	őrnagy	NKEF, ZMNEF		ET				
12	százados			ET	A3	F1-F8, K2, 3, 9, 10, 14, 15, 20, 22, 25	Pa/IV, Pm/IV	T4
11	főhadnagy			ET				
10	hadnagy							
09	főtörzszászlós	KÉ	BK, SZFF				Pa/III, Pm/III	
08	törzszászlós		BK, SZFF54	ET				
07	zászlós							
06	főtörzsőrmester	ÁI, KÉ	BK, SZKF31, SZKF52	ET				
05	törzsőrmester			ET				
04	őrmester							
03	szakaszvezető	ÁI	AK, KK	ET				
02	tizedes			ET				
01	őrvezető							

C) légi vezetés, repülő harcbiztosító

Rendszeresített rendfokozat		Képesítési és egyéb követelmények						
		iskolai végzettség	szakképzettségi szint	előmeneteli tanfolyam	egészségi		pszichikai	fizikai
					kategória	kizáró korlátozások		
16	dandártábornok	NKE, ZMNE	SZFF	*	A1, A6			T1
15	ezredes							
14	alezredes				A1			T2
13	őrnagy	NKEF, ZMNEF		ET				
12	százados			ET				T3
11	főhadnagy			ET				
10	hadnagy							
09	főtörzszászlós	KÉ	BK, SZFF					
08	törzszászlós		BK, SZKF54	ET				

07	zászlós							
06	főtörzsőrmester	KÉ	BK, SZKF52	ET				
05	törzsőrmester			ET				
04	őrmester							
03	szakaszvezető	ÁI	KF	ET				T4
02	tizedes			ET				
01	őrvezető							

4. Vezetés, irányítás

A) általános híradó, rádióhíradás, rádiórelé híradás, hírközpontok, vezetékes híradás, FTP híradás

Rendszeresített rendfokozat		Képesítési és egyéb követelmények						
		iskolai végzettség	szakképzettségi szint	előmeneteli tanfolyam	egészségi		pszichikai	fizikai
					kategória	kizáró korlátozások		
16	dandártábornok	NKE, ZMNE, SZPE	SZFF	*	A6	F6, F8, K2, 3, 8, 14, 16, 19, 23, 24, 25, 26	Pa/V, Pv/V	T1
15	ezredes						Pa/V, Pv/IV	
14	alezredes							
13	őrnagy	NKEF, ZMNEF, SZPF		ET	A4		Pa/IV, Pm/IV	T2
12	százados			ET		F6, F8, K2, 3, 8, 14, 16, 19, 25,26		
11	főhadnagy			ET				T3
10	hadnagy							
09	főtörzszászlós	KÉ	BK, SZFF				Pa/III, Pm/III	
08	törzszászlós		BK, SZKF54	ET				
07	zászlós							
06	főtörzsőrmester	ÁI, KÉ	BK, KF31, SZKF52	ET				
05	törzsőrmester			ET				
04	őrmester							
03	szakaszvezető	ÁI	SZKF	ET	A3			T4
02	tizedes			ET				
01	őrvezető		AK, KK					

B) Repülésbiztosító-FRISZ

Rendszeresített rendfokozat		Képesítési és egyéb követelmények						
		iskolai végzettség	szakképzettségi szint	előmeneteli tanfolyam	egészségi		pszichikai	fizikai
					kategória	kizáró korlátozások		
15	ezredes	NKE, ZMNE, SZPE	SZFF	*	A6	F5, K3, 12, 15, 19, 20, 22, 23, 24	Pa/V, Pv/IV	T1
14	alezredes				A4		Pa/IV, Pv/IV	
13	őrnagy	NKEF, ZMNEF, SZPF		ET				T2
12	százados			ET		F5 K3, 12, 15, 19, 20, 22		
11	főhadnagy			ET				T3
10	hadnagy							
09	főtörzszászlós	KÉ	BK, SZFF		A3		Pa/III, Pm/IV	
08	törzszászlós		BK, SZKF54	ET				
07	zászlós							
06	főtörzsőrmester	ÁI, KÉ	BK, SZKF31, SZKF52	ET				
05	törzsőrmester			ET				
04	őrmester							
03	szakaszvezető	ÁI	SZKF	ET			Pa/III, Pm/III	T4
02	tizedes			ET				
01	őrvezető		AK, KK					

C) ügyviteli, információvédelmi, vezetési, informatikai

Rendszeresített rendfokozat		Képesítési és egyéb követelmények						
		iskolai végzettség	szakképzettségi szint	előmeneteli tanfolyam	egészségi		pszichikai	fizikai
					kategória	kizáró korlátozások		
15	ezredes	NKE, ZMNE SZPE, PE	SZFF, FF	*	A6	F8 K23, 24, 26	Pa/V, Pv/IV	T1
14	alezredes							
13	őrnagy	NKEF, ZMNEF, SZPF, PF		ET	A4		Pa/IV, Pm/IV	
12	százados			ET				T2
11	főhadnagy			ET				
10	hadnagy	NKEF, ZMNEF, SZPF	SZFF					
09	főtörzszászlós	KÉ	BK, SZFF				Pa/III, Pm/III	
08	törzszászlós		BK, SZKF54, KF54	ET				
07	zászlós							
06	főtörzsőrmester		BK, SZKF52, KF52	ET				
05	törzsőrmester			ET				

5. Logisztika

A) üzembentartás, páncélos és gépjárműtechnika

Rendszeresített rendfokozat		Képesítési és egyéb követelmények						
		iskolai végzettség	szakképzettségi szint	előmeneteli tanfolyam	egészségi		pszichikai	fizikai
					kategória	kizáró korlátozások		
15	ezredes	NKE, ZMNE, SZPE	SZFF	*	A6	F7, 8, K3, 14, 24, 25	Pa/V, Pv/IV	T1
14	alezredes				A4		Pa/IV, Pv/IV	T2
13	őrnagy	NKEF, ZMNEF, SZPF		ET				
12	százados			ET				T3
11	főhadnagy			ET				
10	hadnagy							
09	főtörzszászlós	KÉ	BK, SZFF				Pa/III, Pm/III	
08	törzszászlós		BK, SZKF54	ET				
07	zászlós							
06	főtörzsőrmester	ÁI, KÉ	BK, KF31, SZKF52	ET				
05	törzsőrmester			ET				
04	őrmester							
03	szakaszvezető	ÁI	SZKF	ET	A3			T4
02	tizedes			ET				
01	őrvezető		AK, KK					

B) vegyivédelmi technika, kiképzéstechnika, különleges berendezés technika

Rendszeresített rendfokozat		Képesítési és egyéb követelmények						
		iskolai végzettség	szakképzettségi szint	előmeneteli tanfolyam	egészségi		pszichikai	fizikai
					kategória	kizáró korlátozások		
15	ezredes	NKE, ZMNE, SZPE	SZFF	*	A6	F3 7, 8, K2, 14, 15, 17, 23, 24	Pa/V, Pv/IV	T1
14	alezredes				A4		Pa/IV, Pv/IV	T2
13	őrnagy	NKEF, ZMNEF, SZPF		ET			Pa/IV, Pm/IV	
12	százados			ET		F3, 7, 8 K2, 14, 15, 17, 24, 25		T3
11	főhadnagy			ET				
10	hadnagy							
09	főtörzszászlós	KÉ	BK, SZFF				Pa/III, Pm/III	
08	törzszászlós		BK, SZKF54	ET				
07	zászlós							

06	főtörzsőrmester	ÁI, KÉ	BK, KF31, SZKF52	ET				
05	törzsőrmester			ET				
04	őrmester							
03	szakaszvezető	ÁI	SZKF	ET	A3			T4
02	tizedes			ET				
01	őrvezető		AK, KK					

C) fegyverzettechnika/aktív eszközök, elektronika, műszaki technika, mérésügy

Rendszeresített rendfokozat		Képesítési és egyéb követelmények						
		iskolai végzettség	szakképzettségi szint	előmeneteli tanfolyam	egészségi		pszichikai	fizikai
					kategória	kizáró korlátozások		
15	ezredes	NKE, ZMNE, SZPE	SZFF	*	A6	F7, 8, K2, 3, 8, 14, 16, 19, 23, 24, 26	Pa/V, Pv/IV	T1
14	alezredes				A4		Pa/IV, Pv/IV	T2
13	őrnagy	NKEF, ZMNEF, SZPF		ET			Pa/IV, Pm/IV	
12	százados			ET		F7, 8, K2, 3, 8, 14, 16, 19, 25, 26		T3
11	főhadnagy			ET				
10	hadnagy							
09	főtörzszászlós	KÉ	BK, SZFF				Pa/III, Pm/III	
08	törzszászlós		BK, SZKF54	ET				
07	zászlós							
06	főtörzsőrmester	ÁI, KÉ	BK, KF31, SZKF52	ET				
05	törzsőrmester			ET				
04	őrmester							
03	szakaszvezető	ÁI	SZKF	ET	A3			T4
02	tizedes			ET				
01	őrvezető		AK, KK					

D) repülőműszaki

Rendszeresített rendfokozat		Képesítési és egyéb követelmények						
		iskolai végzettség	szakképzettségi szint	előmeneteli tanfolyam	egészségi		pszichikai	fizikai
					kategória	kizáró korlátozások		
15	ezredes	NKE, ZMNE, SZPE	SZFF	*	A1, A6			T1
14	alezredes							T2
13	őrnagy	NKEF, ZMNEF,		ET	A1			

12	százados	SZPF		ET				T3
11	főhadnagy			ET				
10	hadnagy							
09	főtörzszászlós	KÉ	BK, SZFF					
08	törzszászlós		BK, SZKF54	ET				
07	zászlós							
06	főtörzsőrmester		BK, SZKF52	ET				
05	törzsőrmester			ET				
04	őrmester							
03	szakaszvezető	ÁI	SZKF	ET				T4
02	tizedes			ET				
01	őrvezető		AK, KK					

E) ellátó (hadtáp), közlekedés és szállítás

Rendszeresített rendfokozat		Képesítési és egyéb követelmények						
		iskolai végzettség	szakképzettségi szint	előmeneteli tanfolyam	egészségi		pszichikai	fizikai
					kategória	kizáró korlátozások		
15	ezredes	NKE, ZMNE, SZPE	SZFF	*	A6	F8, K3, 15, 24, 23	Pa/V, Pv/IV	T1
14	alezredes				A4		Pa/IV, Pv/IV	T2
13	őrnagy	NKEF, ZMNEF, SZPF		ET			Pa/IV, Pm/IV	
12	százados			ET		F8, K3, 15		T3
11	főhadnagy			ET				
10	hadnagy							
09	főtörzszászlós	KÉ	BK, SZFF				Pa/III, Pm/III	
08	törzszászlós		BK, SZKF54	ET				
07	zászlós							
06	főtörzsőrmester	ÁI, KÉ	BK, SZKF31, SZKF52	ET				
05	törzsőrmester			ET				
04	őrmester							
03	szakaszvezető	ÁI	SZKF, KF	ET	A3			T4
02	tizedes			ET				
01	őrvezető		AK, KK					

F) harcanyag

Rendszeresített rendfokozat		Képesítési és egyéb követelmények						
		iskolai végzettség	szakképzettségi szint	előmeneteli tanfolyam	egészségi		pszichikai	fizikai
					kategória	kizáró korlátozások		
15	ezredes	NKE, ZMNE, SZPE	SZFF	*	A6	F3, 5, 8, K17, 20, 22, 23, 24	Pa/V, Pv/IV	T1
14	alezredes				A4		Pa/IV, Pv/IV	T2
13	őrnagy	NKEF, ZMNEF, SZPF		ET	A3		Pa/IV, Pm/IV	
12	százados			ET				T3
11	főhadnagy			ET				
10	hadnagy							
09	főtörzszászlós	KÉ	BK, SZFF				Pa/III, Pm/III	
08	törzszászlós		BK, SZKF54	ET				
07	zászlós							
06	főtörzsőrmester	ÁI, KÉ	BK, KF31, SZKF52	ET				
05	törzsőrmester			ET				
04	őrmester							
03	szakaszvezető	ÁI	SZKF, KF	ET				T4
02	tizedes			ET				
01	őrvezető		AK, KK					

6. Egészségügy

Rendszeresített rendfokozat		Képesítési és egyéb követelmények						
		iskolai végzettség	szakképzettségi szint	előmeneteli tanfolyam	egészségi		pszichikai	fizikai
					kategória	kizáró** korlátozások		
17	vezérőrnagy	NKE, SZPE, ZMNE	SZFF	*	A6		Pa/V, Pv/V	T1
16	dandártábornok							
15	ezredes						Pa/V, Pv/IV	
14	alezredes				A4		Pa/IV, Pv/IV	T2
13	őrnagy	NKEF, SZPF, ZMNEF, SZPE		ET			Pa/IV, Pm/IV	
12	százados			ET				
11	főhadnagy			ET				
10	hadnagy							
09	főtörzszászlós	KÉ	BK, SZFF				Pa/III, Pm/III	
08	törzszászlós		BK, SZKF54,	ET				

07	zászlós		SZKF					
06	főtörzsőrmester		BK, SZKF52, SZKF	ET				
05	törzsőrmester			ET				
04	őrmester							
03	szakaszvezető	ÁI	AK, KK	ET				T3
02	tizedes			ET				
01	őrvezető							

** A hatályos foglalkozás-egészségügyi jogszabályoknak megfelelően, munkakörönként kell meghatározni és rögzíteni a munkaköri leírásban.

7. Gép- és harcjárművezetők

Rendszeresített rendfokozat		Képesítési és egyéb követelmények						
		iskolai végzettség	szakképzettségi szint	előmeneteli tanfolyam	egészségi		pszichikai	fizikai
					kategória	kizáró korlátozások		
06	főtörzsőrmester	ÁI, KÉ	BK, KF31, KF	ET	A3	F1-F8, K3, 14, 15, 20, 22, 24	Pa/IV, Pm/IV	T3
05	törzsőrmester			ET				
04	őrmester							
03	szakaszvezető	ÁI	AK, KK	ET			Pa/III, Pm/III	
02	tizedes			ET				
01	őrvezető							

8. Katonai Nemzetbiztonsági Szolgálat katonai nemzetbiztonsági

Rendszeresített rendfokozat		Képesítési és egyéb követelmények						
		iskolai végzettség	szakképzettségi szint	előmeneteli tanfolyam	egészségi		pszichikai	fizikai
					kategória	kizáró korlátozások		
18	altábornagy	NKE, ZMNE, PE	SZFF	*	A6	K12, 14, 15, 19, 23, 24, 26	Pa/V, Pv/V, Pv/IV	T1
17	vezérőrnagy							
16	dandártábornok							
15	ezredes							
14	alezredes			*/BK	A4, A5			T2
13	őrnagy	NKE, ZMNE, PE, ZMNEF, PF		ET/BK			Pa/V, Pk/V, Pk/IV	
12	százados							T3
09	főtörzszászlós	KÉ	FF, BK	BK			Pa/IV	
08	törzszászlós		SZKF 54, BK					
07	zászlós							
06	főtörzsőrmester		SZKF 52, BK					

9. Oktatás, képzés, kiképzés
oktatás, képzés, kiképzés

Rendszeresített rendfokozat		Képesítési és egyéb követelmények						
		iskolai végzettség	szakképzettségi szint	előmeneteli tanfolyam	egészségi		pszichikai	fizikai
					kategória	kizáró korlátozások		
16	dandártábornok	NKE, ZMNE, SZPE	SZFF	*	A6	K15, 23, 24, 26	Pa/V, Pv/V, Pm/IV	T1
15	ezredes							
14	alezredes				A4		Pa/V, Pv/IV, Pm/IV	T2
13	őrnagy	NKE, ZMNE, SZPE, NKEF, ZMNEF, SZPF, PF		ET			Pa/V, Pm/IV	
12	százados			ET			Pa/IV, Pm/IV	T3
11	főhadnagy	NKEF, ZMNEF, SZPF, PF		ET				
10	hadnagy							
09	főtörzszászlós	KÉ	BK, SZFF					
08	törzszászlós		BK, SZKF54, SZFF	ET				
07	zászlós							
06	főtörzsőrmester	KÉ	BK, SZKF52	ET				
05	törzsőrmester			ET				
04	őrmester							
03	szakaszvezető	ÁI	AK, KK	ET	A3		Pa/III, Pm/III	T4
02	tizedes			ET				
01	őrvezető							

10. Jogi és igazgatási

Rendszeresített rendfokozat		Képesítési és egyéb követelmények						
		iskolai végzettség	szakképzettségi szint	előmeneteli tanfolyam	egészségi		pszichikai	fizikai
					kategória	kizáró korlátozások		
18	altábornagy	SZPE	SZFF	JSZV	A6	K23, 24	Pa/V, Pv/V	T1
17	vezérőrnagy							
16	dandártábornok							
15	ezredes						Pa/V, Pv/IV	
14	alezredes			JSZV	A4		Pa/IV, Pv/IV	
13	őrnagy			ET; JSZV			Pa/IV	
12	százados	SZPE, SZPF		ET; KSZV, JSZV				T2
11	főhadnagy			ET;				

10	hadnagy							
09	főtörzszászlós	KÉ	FF				Pa/III	
08	törzszászlós		SZKF54	ET				
07	zászlós							
06	főtörzsőrmester		SZKF52	ET				

11. Humán
humán

Rendszeresített rendfokozat		Képesítési és egyéb követelmények						
		iskolai végzettség	szakképzettségi szint	előmeneteli tanfolyam	egészségi		pszichikai	fizikai
					kategória	kizáró korlátozások		
16	dandártábornok	NKE, ZMNE, SZPE	SZFF	*	A6	F8, K23, 24, 26	Pa/V, Pv/V	T1
15	ezredes						Pa/V, Pv/IV	
14	alezredes				A4		Pa/IV, Pv/IV	
13	őrnagy	NKEF, ZMNEF, SZPF		ET				
12	százados			ET				
11	főhadnagy			ET				T2
10	hadnagy							
09	főtörzszászlós	KÉ	BK, SZFF			F8	Pa/IV, Pm/III	
08	törzszászlós		BK, SZKF54	ET				
07	zászlós							
06	főtörzsőrmester		BK, SZKF	ET				
05	törzsőrmester			ET				

12. Tábori Lelkészi Szolgálat
tábori lelkészek

Rendszeresített rendfokozat		Képesítési és egyéb követelmények						
		iskolai végzettség	szakképzettségi szint	előmeneteli tanfolyam	egészségi		pszichikai	fizikai
					kategória	kizáró korlátozások		
16	dandártábornok	SZPE	SZFF	*	A6	K23, 24	Pa/V, PV/V	T1
15	ezredes							
14	alezredes				A4		Pa/IV	
13	őrnagy							
12	százados	SZPF						
11	főhadnagy							
10	hadnagy							

13. Katonai igazgatás, védelmi igazgatás, katonai hatósági tevékenység

A) katonai igazgatás

Rendszeresített rendfokozat		Képesítési és egyéb követelmények						
		iskolai végzettség	szakképzettségi szint	előmeneteli tanfolyam	egészségi		pszichikai	fizikai
					kategória	kizáró korlátozások		
15	ezredes	NKE, ZMNE, PE	SZFF, FF	*	A6	K23, 24	Pa/V, Pv/IV	T1
14	alezredes				A4		Pa/IV, Pv/IV	
13	őrnagy	NKEF, ZMNEF, PF		ET			Pa/IV	
12	százados			ET				
11	főhadnagy			ET				T2
10	hadnagy							
09	főtörzszászlós	KÉ	BK, SZFF				Pa/III	
08	törzszászlós		BK, SZKF54	ET				
07	zászlós							
06	főtörzsőrmester		BK, KF52	ET				
05	törzsőrmester			ET				

B) védelmi igazgatás

Rendszeresített rendfokozat		Képesítési és egyéb követelmények						
		iskolai végzettség	szakképzettségi szint	előmeneteli tanfolyam	egészségi		pszichikai	fizikai
					kategória	kizáró korlátozások		
16	dandártábornok	NKE, ZMNE, SZPE, PE	SZFF	*	A6	K12, 23, 24	Pa/V, Pv/V	T1
15	ezredes							
14	alezredes				A4		Pa/V, Pv/IV	
13	őrnagy	NKEF, ZMNEF, SZPF, PF	FF	ET			Pa/IV	
12	százados			ET				
11	főhadnagy			ET				T2
10	hadnagy							
09	főtörzszászlós	KÉ	SZKF54					
08	törzszászlós			ET				
07	zászlós							
06	főtörzsőrmester		SZKF52	ET				
05	törzsőrmester			ET				

C) katonai hatósági tevékenység

Rendszeresített rendfokozat		Képesítési és egyéb követelmények						
		iskolai végzettség	szakképzettségi szint	előmeneteli tanfolyam	egészségi		pszichikai	fizikai
					kategória	kizáró korlátozások		
16	dandártábornok	NKE, ZMNE, PE	SZFF	*	A6	K12, 23, 24	Pa/V, Pv/V	T1
15	ezredes							
14	alezredes				A4		Pa/V, Pv/IV	
13	őrnagy	NKEF, ZMNEF, PF	SZFF	ET			Pa/IV	
12	százados			ET				
11	főhadnagy			ET				T2
10	hadnagy							
09	főtörzszászlós	KÉ	SZKF52, SZKF53, SZKF55					
08	törzszászlós			ET				
07	zászlós							
06	főtörzsőrmester			ET				
05	törzsőrmester			ET				

14. Egyéb biztosítási és kiszolgálási feladatok

A) katonai rendész

Rendszeresített rendfokozat		Képesítési és egyéb követelmények						
		iskolai végzettség	szakképzettségi szint	előmeneteli tanfolyam	egészségi		pszichikai	fizikai
					kategória	kizáró korlátozások		
15	ezredes	NKE, ZMNE, SZPE	SZFF	*	A6	K23, 24	Pa/V, Pv/IV	T1
14	alezredes				A4		Pa/IV, Pv/IV	T2
13	őrnagy	NKEF, ZMNEF, SZPF		ET		K12, 23, 24		T3
12	százados	NKEF, ZMNEF, SZPF, SZPE		ET				
11	főhadnagy			ET			Pa/IV, Pm/IV	T4
10	hadnagy							
09	főtörzszászlós	KÉ	BK, SZFF			F5-F8, K12, 23, 24	Pa/III, Pm/III	
08	törzszászlós		BK, SZKF54	ET				
07	zászlós							
06	főtörzsőrmester	KÉ	BK, KF31, SZKF52	ET	A3			
05	törzsőrmester			ET				
04	őrmester							

03	szakaszvezető	ÁI	AK, KK	ET				
02	tizedes			ET				
01	őrvezető							

B) díszelgő

Rendszeresített rendfokozat		Képesítési és egyéb követelmények						
		iskolai végzettség	szakképzettségi szint	előmeneteli tanfolyam	egészségi		pszichikai	fizikai
					kategória	kizáró korlátozások		
15	ezredes	NKE, ZMNE, SZPE	SZFF	*	A6	K23, 24	Pa/V, Pv/IV	T1
14	alezredes				A4	F1-F8, K15, 23, 24, 25	Pa/IV, Pv/IV	T3
13	őrnagy	NKEF, ZMNEF, SZPF		ET				
12	százados	NKEF, ZMNEF, SZPF, SZPE		ET				T4
11	főhadnagy			ET		F1-F8, K15, 25		
10	hadnagy				A3			
09	főtörzszászlós	KÉ	BK, SZFF				Pa/III, Pm/III	
08	törzszászlós		BK, SZKF54	ET				
07	zászlós							
06	főtörzsőrmester	KÉ	BK, KF31, SZKF52	ET				
05	törzsőrmester			ET				
04	őrmester							
03	szakaszvezető	ÁI	AK, KK	ET				
02	tizedes			ET				
01	őrvezető							

C) katonazenész

Rendszeresített rendfokozat		Képesítési és egyéb követelmények						
		iskolai végzettség	szakképzettségi szint	előmeneteli tanfolyam	egészségi		pszichikai	fizikai
					kategória	kizáró korlátozások		
15	ezredes	SZPE	SZFF		A6	F8, K23, 24, 25	Pa/V, Pv/IV	T1
14	alezredes				A4		Pa/IV, Pv/IV	
13	őrnagy	SZPF					Pa/IV	T2
12	százados					F8, K25		
11	főhadnagy							T3
10	hadnagy							

08	törzszászlós	KÉ	konzervatórium				Pa/III	
07	zászlós							
06	főtörzsőrmester							
05	törzsőrmester							
04	őrmester							

D) kutatás, fejlesztés

Rendszeresített rendfokozat		Képesítési és egyéb követelmények						
		iskolai végzettség	szakképzettségi szint	előmeneteli tanfolyam	egészségi		pszichikai	fizikai
					kategória	kizáró korlátozások		
15	ezredes	NKE, ZMNE, SZPE	SZFF	*	A6	K23, 24, 26	Pa/V, Pv/IV	T1
14	alezredes				A4	K2, 17, 23, 24, 26	Pa/IV, Pv/IV	
13	őrnagy	NKEF, ZMNEF, SZPF		ET				
12	százados			ET				
11	főhadnagy			ET				T2
10	hadnagy							
09	főtörzszászlós	KÉ	BK, SZFF				Pa/III, Pm/III	
08	törzszászlós		BK, SZKF54	ET				
07	zászlós							
06	főtörzsőrmester	ÁI, KÉ	BK, KF31, SZKF52	ET				
05	törzsőrmester			ET				
04	őrmester							
03	szakaszvezető	ÁI	AK, KK	ET	A3			
02	tizedes			ET				
01	őrvezető							

E) Koronaőrség, Palotaőrség

Rendszeresített rendfokozat		Képesítési és egyéb követelmények						
		iskolai végzettség	szakképzettségi szint	előmeneteli tanfolyam	Egészségi		pszichikai	fizikai
					kategória	kizáró korlátozások		
15	ezredes	NKE, ZMNE, SZPE	SZFF	*	A6	K23, 24	Pa/V, Pv/IV	T4

14	alezredes				A4	K15, 23, 24, 25	Pa/IV, Pv/IV	
13	őrnagy	NKEF, ZMNEF, SZPF		ET				
12	százados	NKEF, ZMNEF, SZPF, SZPE		ET				
11	főhadnagy			ET				
10	hadnagy				A3			
9	főtörzszászlós	KÉ	BK, SZFF			F1–F8, K15, 25	Pa/III, Pm/III	
8	törzszászlós		BK, SZKF54	ET				
7	zászlós							
6	főtörzsőrmester		BK, SZKF52, KF31	ET				
5	törzsőrmester			ET				
4	őrmester							
3	szakaszvezető	ÁI	AK, KK	ET				
2	tizedes			ET				
1	őrvezető							

15. Egyéb támogatás

A) térképész

Rendszeresített rendfokozat		Képesítési és egyéb követelmények						
		iskolai végzettség	szakképzettségi szint	előmeneteli tanfolyam	egészségi		pszichikai	fizikai
					kategória	kizáró korlátozások		
15	ezredes	SZPE ZMNE NKE	SZFF	*	A6	K15, 20, 22, 23, 24, 26	Pa/V, Pv/IV	T1
14	alezredes						Pa/IV, Pm/IV, Pv/IV	
13	őrnagy	SZPF ZMNEF NKEF		ET	A4		Pa/IV, Pm/IV	
12	százados			ET		K15, 20, 22, 26		T2
11	főhadnagy			ET				
10	hadnagy							
08	törzszászlós	KÉ	BK SZKF54	ET		F8, K15, 20, 22, 23, 26	Pa/III, Pm/III	
07	zászlós			ET				
06	főtörzsőrmester							

B) meteorológia

Rendszeresített rendfokozat		Képesítési és egyéb követelmények						
		iskolai végzettség	szakképzettségi szint	előmeneteli tanfolyam	egészségi		pszichikai	fizikai
					kategória	kizáró korlátozások		
14	alezredes	SZPE	SZFF		A6	K15, 20, 22, 23, 24, 26	Pa/IV, Pv/IV, Pm/IV	T1
13	őrnagy			ET	A4		Pa/IV, Pm/IV	
12	százados			ET				T2
08	törzszászlós	KÉ	BK			F8, K15, 20, 22, 23, 24, 26	Pa/III, Pm/III	
07	zászlós		BK	ET				
06	főtörzsőrmester		BK	ET				

C) pénzügy

Rendszeresített rendfokozat		Képesítési és egyéb követelmények						
		iskolai végzettség	szakképzettségi szint	előmeneteli tanfolyam	egészségi		pszichikai	fizikai
					kategória	kizáró korlátozások		
17	vezérőrnagy	NKE, ZMNE, SZPE	SZFF	*	A6	F8, K23, 24	Pa/V, Pv/V	T1
16	dandártábornok							
15	ezredes						Pa/V, Pv/IV	
14	alezredes	NKEF és FSZTK, ZMNEF és FSZTK, SZPF és FSZTK, SZPE,			A4		Pa/IV, Pv/IV	
13	őrnagy	NKEF, ZMNEF, SZPF		ET			Pa/IV, Pm/IV	
12	százados			ET		F8, K24		T2
11	főhadnagy			ET				
10	hadnagy							
09	főtörzszászlós	KÉ	BK, SZFF				Pa/III, Pm/III	
08	törzszászlós		BK, SZKF54	ET				
07	zászlós							
06	főtörzsőrmester		BK, SZKF	ET				
05	törzsőrmester			ET				

D) államháztartási belső ellenőrzés

Rendszeresített rendfokozat		Képesítési és egyéb követelmények						
		iskolai végzettség	szakképzettségi szint	előmeneteli tanfolyam	egészségi		pszichikai	fizikai
					kategória	kizáró korlátozások		
16	dandártábornok	NKE, ZMNE, PE	SZFF	*	A6	K23, 24	Pa/V, Pv/V	T1
15	ezredes							
14	alezredes				A4		Pa/IV, Pv/IV	
13	őrnagy	NKEF, ZMNEF, PF		ET			Pa/IV, Pm/IV	
12	százados			ET				
11	főhadnagy							

E) infrastrukturális

Rendszeresített rendfokozat		Képesítési és egyéb követelmények						
		iskolai végzettség	szakképzettségi szint	előmeneteli tanfolyam	egészségi		pszichikai	fizikai
					kategória	kizáró korlátozások		
17	vezérőrnagy	NKE, ZMNE, SZPE	SZFF	*	A6	F8, K3, 15, 23, 24	Pa/V, Pv/IV	T1
16	dandártábornok							
15	ezredes							
14	alezredes				A4		Pa/IV, Pv/IV	
13	őrnagy	NKEF, ZMNEF, SZPF		ET			Pa/IV, Pm/IV	
12	százados			ET		F8, K3, 15		
11	főhadnagy			ET				T2
10	hadnagy							
09	főtörzszászlós	KÉ	BK, SZFF				Pa/III, Pm/III	
08	törzszászlós		BK, SZKF54	ET				
07	zászlós							
06	főtörzsőrmester	ÁI, KÉ	BK, SZKF31, SZKF	ET	A3			
05	törzsőrmester			ET				
04	őrmester							

”

A nemzetgazdasági miniszter 11/2013. (III. 21.) NGM rendelete a gáz csatlakozóvezetékekre, a felhasználói berendezésekre, a telephelyi vezetékekre vonatkozó műszaki biztonsági előírásokról és az ezekkel összefüggő hatósági feladatokról

A földgázellátásról szóló 2008. évi XL. törvény 133. § (2) bekezdés 3. és 4. pontjában kapott felhatalmazás alapján, az egyes miniszterek, valamint a Miniszterelnökséget vezető államtitkár feladat- és hatásköréről szóló 212/2010. (VII. 1.) Korm. rendelet 73. § h) pontjában meghatározott feladatkörömben eljárva a következőket rendelem el:

1. A rendelet hatálya

1. § (1) E rendelet hatálya kiterjed a földgáz, a földgáz minőségű biogáz és biomasszából származó gázok, valamint egyéb gázfajták, PB-gáz (a továbbiakban együtt: éghető gázok) tartályban és vezetéken történő szolgáltatásában alkalmazott csatlakozóvezetékekre, telephelyi vezetékekre és felhasználói berendezésekre, valamint az ezek üzemeltetésével, üzembe helyezésével, karbantartásával, javításával, átalakításával, ellenőrzésével, felülvizsgálatával összefüggő tevékenységekre, továbbá az e tevékenységeket végzőkre.

(2) E rendelet hatálya nem terjed ki:

a) a haditechnikai célokat szolgáló berendezésekre;

b) a belső égésű motorokra (az energetikai célra szolgáló gázturbinák és gázmotorok kivételével);

c) a külön jogszabályok hatálya alá tartozó közúti jármű motorokra;

d) a vegyipari technológiában az éghető gázt kizárólag alapanyagként felhasználó berendezésekre;

e) a gázfogyasztó készülékeknek az egyes gázfogyasztó készülékek kialakításáról és megfelelőségének tanúsításáról szóló 22/1998. (IV. 17.) IKIM rendeletben meghatározott tervezésére, gyártására és megfelelőségértékelésére, továbbá piacfelügyeletére;

f) a nyomástartó berendezések és rendszerek biztonsági követelményeiről és megfelelőség tanúsításáról szóló 9/2001. (IV. 5.) GM rendelet hatálya alá tartozó nyomástartó berendezésekre és rendszerekre;

g) a bányafelügyelet hatósági hatáskörébe tartozó gázfogyasztó készülékekre, technológiákra.

2. Értelmező rendelkezések

2. § E rendelet alkalmazásában:

1. *Átalakítás:* minden olyan beavatkozás, amely a felhasználói berendezés eredeti funkciójának, műszaki kialakításának, technológiai paramétereinek megváltoztatását eredményezi.
2. *Gázfelhasználó technológia:* ipari, mezőgazdasági vagy szolgáltatási eljárásokra tervezett berendezés a tüzelőanyag- és égéslevegő ellátó rendszerrel, a tűztér-munkatérrel, az égéstermék-elvezetéssel és az irányítástechnikai tartozékokkal együtt, amelyben ipari vagy mezőgazdasági nyersanyag vagy félkész termék, gáz eltüzeléséből keletkezett hőenergia, védőgáz hatásának van kitéve.
3. *Javítás:* minden olyan beavatkozás, amely a felhasználói berendezés eredeti állapotának visszaállítását célozza, és amelynek eredményeként a biztonsági jellemzők nem változnak.
4. *Melegüzemi biztonsági ellenőrzés:* a gázfelhasználó technológia használatbavételi jóváhagyása előtt elvégzett ellenőrző vizsgálat, melynek során a szabályozó- és biztonsági berendezések működésének, az égő és a hőhasznosító együttes üzemének, az égéstermék elvezetésének, valamint az égés minőségének ellenőrzése történik meg. A melegüzemi biztonsági ellenőrzés során elvégzendő vizsgálatok terjedelmét az e rendelet 2. mellékletét képező szabályzat tartalmazza.
5. *Műszaki Biztonsági Szabályzat:* az e rendelet 2. mellékletét képező, az e rendeletben meghatározott követelmények teljesítését elősegítő, a csatlakozóvezetékek, telephelyi vezetékek és felhasználói berendezések létesítésének, használatbavételének, üzemeltetésének, átalakításának, javításának, áthelyezésének, felülvizsgálatának, megszüntetésének műszaki biztonsági feltételeit és módját tartalmazó műszaki előírások gyűjteménye.
6. *Rendkívüli esemény:* a műszaki biztonsági hatóságok műszaki biztonsági tevékenységének és a Magyar Kereskedelmi Engedélyezési Hivatal piacfelügyeleti eljárásának részletes szabályairól szóló 321/2010. (XII. 27.) Korm. rendeletben meghatározottakon felül a felhasználói helyen a gázfelhasználással kapcsolatos szénmonoxid mérgezés.

3. Hatósági eljárások

3. § (1) Az éghető gázok csatlakozóvezetékei, telephelyi vezetékei és felhasználói berendezései, továbbá azok üzemeltetése a műszaki biztonsági hatóság felügyelete alá tartozik.

(2) Az (1) bekezdésben előírt hatósági felügyeletet első fokon a fővárosi és megyei kormányhivatal mérésügyi és műszaki biztonsági hatósága (a továbbiakban: Hatóság), másodfokon a Magyar Kereskedelmi Engedélyezési Hivatal (a továbbiakban: Hivatal) látja el.

4. § (1) A Hatóság a műszaki biztonsági felügyelete keretében:

a) kérelemre jóváhagyja a 70 kW együttes hőterhelést meghaladó gázfelhasználó technológiák használatbavételét, átalakítását,

b) kérelemre alkalmassági nyilatkozatot ad ki a csatlakozóvezeték és felhasználói berendezés kiviteli tervének műszaki biztonsági szempontból történő alkalmasságáról,

c) évente ellenőrzi a földgázelosztó, a vezetékes PB-gáz szolgáltató és a telephelyi szolgáltató – e rendelet szabályozási körébe – tartozó műszaki-biztonsági tevékenységét,

d) a helyszínen ellenőrzi a gázfelhasználó technológiák létesítésére és üzemeltetésére vonatkozó műszaki biztonsági előírások betartását,

e) kivizsgálja a rendelet hatálya alá tartozó csatlakozóvezetékekkel, telephelyi vezetékekkel és felhasználói berendezésekkel kapcsolatos rendkívüli események bekövetkezésének körülményeit és a hasonló esetek megelőzése érdekében intézkedik.

(2) A Hatóság a felhasználó csatlakozó vezetékét és a felhasználói berendezés – kivéve a 70 kW együttes hőterhelést meghaladó gázfelhasználó technológiát – létesítését és használatát a földgázelosztó bevonásával ellenőrizheti.

(3) A Hatóság az (1) bekezdés d) pontja szerinti ellenőrzés gyakoriságát a gázfelhasználó technológia vagy tevékenység veszélyessége alapján határozza meg, és ellenőrzi, hogy a rendelet hatálya alá tartozó gázfelhasználó technológiák és azok üzemeltetése megfelel-e az e rendelet szerint meghozott hatósági döntésben foglaltaknak, a jogszabályokban előírt műszaki biztonsági követelménynek.

(4) Amennyiben a Hatóság az ellenőrzés során a 70 kW együttes hőterhelést meghaladó gázfelhasználó technológia további üzemelésre való alkalmatlanságát állapítja meg, a használatbavételi jóváhagyást visszavonja.

4. Csatlakozóvezeték, telephelyi vezeték, felhasználói berendezés létesítése, használatbavétele

5. § (1) A csatlakozóvezeték, a telephelyi vezeték, a felhasználói berendezés kiviteli tervét a településtervezési és az építészeti-műszaki tervezési, valamint az építésügyi műszaki szakértői jogosultság szabályairól szóló 104/2006. (IV. 28.) Korm. rendeletben meghatározott, az építmények gépészeti tervezés szakterületre tervezési jogosultsággal rendelkező olyan tervező készítheti, aki a Magyar Mérnöki Kamara hivatalos tervezői névjegyzékében szerepel.

(2) A kivitelezési terv kivitelezésre való alkalmasságának megítélésére indított eljárás során a Hatóság részére benyújtott kérelemhez mellékelni kell a kiviteli tervet és a földgázelosztó elutasító nyilatkozatát.

6. § (1) Meglévő gázfogyasztó készülék cseréje egyszerűsített eljárással az alábbi feltételek egyidejű fennállása esetén végezhető:

a) az új készülék legfeljebb 36 kW hőterhelésű,

b) az új készülék hőterhelése nem nagyobb a meglévő készülék hőterhelésénél,

c) a készülékcsere nem jár a fogyasztói gázvezeték cseréjével, átalakításával,

d) az új készülék besorolása:

da) megegyezik a meglévő készülék besorolásával, a készülék elhelyezése a létesítéskor érvényes műszaki biztonsági feltételeknek változatlanul megfelel, továbbá kéménybe kötött készülék esetében az új gázfogyasztó készülék csak olyan egyedi, önálló égéstermék elvezető berendezésbe csatlakozik, ami megfelel az új gázfogyasztó készülék gyártója által előírt követelményeknek; a kéményseprő-ipari közszolgáltató megfelelő minősítésű nyilatkozata rendelkezésre áll arról az égéstermék-elvezető rendszerről, amelyhez az új készülék csatlakozik, vagy

db) ha az új készüléket kizárólag a készülék részeként tanúsított égéstermék-elvezető és égési levegő hozzávezető rendszer elemeivel, a készülék gyártójának utasítása alapján szerelik, és a helyiséglevegőtől független üzemmódban helyezik üzembe.

(2) Az egyszerűsített gázkészülék cserét kizárólag az illetékes földgázelosztó, pébégáz fogyasztó készülékek esetében a pébégáz forgalmazó minőségirányítási rendszerében előírtak alapján feljogosított gázszerelő végezheti.

(3) A (2) bekezdésben feljogosított gázszerelő rendelkezzen mestervizsgával és a gázszerelők engedélyezéséről és nyilvántartásáról szóló rendelet szerinti műszaki biztonsági felülvizsgálói jogosultsággal.

(4) Az egyszerűsített gázkészülék cserét a Műszaki Biztonsági Szabályzat 5.3. pontjában előírtak szerint kell elvégezni és a Műszaki Biztonsági Szabályzat 7.7. pontja szerinti szerelési nyilatkozat és bejelentő bizonylat megküldésével kell a földgázelosztónak bejelenteni.

7. § (1) A felhasználó, a csatlakozóvezeték és a fogyasztói vezeték üzembe helyezését követően, a 70 kW együttes hőterhelést meghaladó gázfelhasználó technológia műszaki biztonsági használatbavételének, átalakításának műszaki biztonsági jóváhagyását kérelmezni köteles a Hatóságtól.

(2) A kérelemhez mellékelni kell a gázfelhasználó technológia műszaki leírást, a kiviteli tervet, az 1. melléklet szerinti tervezői nyilatkozatot.

(3) A gázfelhasználó technológiák használatbavételét megelőzően a hatóság gáz-biztonságtechnikai ellenőrzés alapján – a (4) bekezdés szerinti kivétellel – dönt a használatbavétel jóváhagyásáról.

(4) Nem szükséges a (3) bekezdés szerinti biztonság-technikai ellenőrzés, ha a gázfelhasználó technológiát, illetve az annak részét képező gázfogyasztó készüléket annak gyártója, forgalmazója vagy ezek megbízottja szereli össze vagy alakítja át és helyezi üzembe.

(5) A gázfelhasználó technológiák első és átalakítás utáni ismételt használatbavételét megelőzően a hatóság hivatalból vagy a felhasználó kérelmére elrendelheti egyszeri, legfeljebb hét hónapi időtartamra a próbaüzemeltetés lefolytatását is, melynek során el kell végezni a jóváhagyás megalapozásához szükséges melegüzemi biztonsági ellenőrzést.

(6) A földgázelosztó és a telephelyi szolgáltató a csatlakozó vezeték, a fogyasztói vezeték üzembe helyezéséről, átalakításáról, megszüntetéséről a Hatóságot tájékoztatja.

5. Üzemeltetés

8. § (1) A felhasználó köteles az e rendelet hatálya alá tartozó berendezést, technológiát rendeltetésszerű állapotban tartani, rendeltetésszerűen üzemeltetni, a szükséges ellenőrzéseket és karbantartásokat a gyártói előírások alapján rendszeresen elvégeztetni, a műszaki biztonsági előírásokat betartatni, valamint a Hatóság, a földgázelosztó ellenőrzése során az ellenőrzés feltételeit biztosítani.

(2) Ha a felhasználó az (1) bekezdésben foglalt tevékenysége során rendellenességet észlel, köteles minden szükséges intézkedést megtenni.

9. § (1) A gázfelhasználó technológia kezelését az egyes ipari és kereskedelmi tevékenységek gyakorlásához szükséges képesítésekről szóló 21/2010. (V. 14.) NFGM rendelet melléklet 2. táblázat 1. pontjában előírt képzettséggel rendelkező kezelő végezheti. A gázfelhasználó technológia biztonságos üzemeltetését lehetővé tévő kezelők létszámát a helyi adottságok figyelembevételével a felhasználónak kell meghatároznia és biztosítania.

(2) A gázfelhasználó technológiát üzemeltető felhasználónak a gyártó előírásait figyelembe véve üzemeltetési utasítást kell készítenie, mely tartalmazza a gázfelhasználó technológia indítására, normál üzemmódjára, leállítására, vészleállítására vonatkozó eljárásokat és az esetleg bekövetkező rendkívüli események esetében szükséges teendőket, illetve köteles minden szükséges intézkedést megtenni a rendellenesség elhárítása érdekében.

10. § (1) A felhasználó köteles a gázfelhasználó technológia műszaki-biztonsági felülvizsgálatát az üzembe helyezés évét követő első évben és ezt követően évente elvégeztetni.

(2) A műszaki-biztonsági felülvizsgálatot a gázszerelők engedélyezéséről és nyilvántartásáról szóló 30/2009. (XI. 26.) NFGM 2. melléklet 3. pontja szerinti, műszaki biztonsági felülvizsgálatra jogosító engedéllyel rendelkező gázszerelő végezheti.

(3) A műszaki-biztonsági felülvizsgálat során az üzembe helyezéskor hatályos műszaki-biztonsági szabályoknak való megfelelését, továbbá a biztonságos üzemeltetést befolyásoló feltételeket kell ellenőrizni.

(4) A műszaki-biztonsági felülvizsgálatról a Műszaki Biztonsági Szabályzat 7.9. pontjában meghatározott tartalommal a felülvizsgálatot végző gázszerelőnek jegyzőkönyvet kell készíteni, és annak egy példányát a felhasználónak igazolható módon át kell adni, egy példányát pedig a földgázelosztó részére 8 napon belül megküldeni.

A jegyzőkönyvet a felhasználó köteles a következő felülvizsgálatot követő 30 napig megőrizni. A földgázelosztó a jegyzőkönyvet köteles nyilvántartani.

6. Eljárás rendkívüli esemény alkalmával

11. § (1) A csatlakozó vezetékkel, telephelyi vezetékkel és felhasználói berendezéssel kapcsolatos rendkívüli eseményeket lakossági fogyasztó esetében a földgázelosztó, más esetben a felhasználó köteles a Hatóságnak haladéktalanul bejelenteni, majd a bejelentést 24 órán belül írásban megerősíteni.

(2) A felhasználó köteles gondoskodni arról, hogy a rendkívüli esemény vizsgálatáig a helyszín érintetlen maradjon. A földgázelosztó vagy a felhasználó rendkívüli esemény esetében köteles minden olyan intézkedést megtenni, amely a veszélyeztetést és a kár mértékét a legkisebbre korlátozza. Ezek során az emberi élet vagy testi épség, továbbá jelentős érték megóvása érdekében engedélyt adhat a helyszín megváltoztatására, ez esetben a helyszínről rajzot vagy fényképfelvételt kell készíteni. A tárgyi bizonyítékul szolgáló eszközöket meg kell őriznie.

(3) A Hatóság hivatalból kivizsgálja a berendezéssel, létesítménnyel folytatott tevékenység során bekövetkezett rendkívüli eseményt. A Hatóság a vizsgálatra bizottságot alakíthat. A bizottsági munkát a Hatóságnak a vizsgálatra kijelölt képviselője irányítja. A hatósági vizsgálat nem érinti a felhasználónak vagy az egyetemes szolgáltatónak más jogszabályban előírt vizsgálati kötelezettségét.

(4) A rendkívüli esemény kivizsgálását a bejelentés után haladéktalanul meg kell kezdeni.

(5) Ha a rendkívüli eseménnyel kapcsolatban büntetőeljárás is indult, a Hatóságnak a vizsgálatot ettől függetlenül le kell folytatnia, és a két eljárás során szükségessé váló együttműködést biztosítania kell.

(6) A Hatóság az eljárás során, a vizsgálat befejezése előtt is megtilthatja, korlátozhatja, engedélyhez kötheti a berendezés, létesítmény használatát és megszabhatja az újrahasználatbavétel feltételeit.

(7) A Hatóság a vizsgálat lezárásakor megállapítja a rendkívüli esemény okát és körülményeit.

(8) A Hatóság a rendkívüli eseménnyel összefüggésben

a) bűncselekmény alapos gyanúja esetén büntetőfeljelentést tesz;

b) szabálysértés esetén az illetékes szabálysértési hatóságnál szabálysértési eljárást kezdeményez.

7. Műszaki biztonsági követelmények

12. § (1) A rendelet hatálya alá tartozó csatlakozó vezetékeket, telephelyi vezetéket, felhasználói berendezéseket, technológiákat úgy kell megtervezni, létesíteni, telepíteni, üzembe helyezni, üzemeltetni és rendszeresen karbantartani, hogy az megfeleljen a Műszaki Biztonsági Szabályzatban meghatározott műszaki biztonsági követelményeknek.

(2) A Műszaki Biztonsági Szabályzatban foglalt egyes műszaki előírásoktól, a hivatkozott szabványoktól a tervező eltérhet, ha a Műszaki Biztonsági Szabályzat 3.1.2. pontja alapján igazolja a Hatóság előtt, hogy a Műszaki Biztonsági Szabályzat előírásai szerint elérhető műszaki biztonsági szintet más módon is biztosítani tudja. A megfelelő műszaki biztonsági szint eléréséről, fenntartásáról a tervezőnek, a kivitelezőnek, a berendezés üzemeltetőjének a hatósági eljárás során írásban nyilatkoznia kell.

13. § E rendeletben hivatkozott vagy e rendelet hatálya alá tartozó tevékenység során alkalmazott szabványokat a nemzeti szabványosításról szóló törvényben foglaltak szerint kell alkalmazni.

8. A Műszaki Biztonsági Szabályzat, továbbá a Gázipari Műszaki Szakbizottság működése és feladatai

14. § (1) A Műszaki Biztonsági Szabályzat célja, hogy az e rendelet hatálya alá tartozó berendezések, technológiák tervezése, létesítése, használatbavétele, üzemeltetése, cseréje, átalakítása, javítása, áthelyezése, felülvizsgálata és megszüntetése során betartandó, a megfelelő biztonsággal és megbízhatósággal kapcsolatos műszaki követelményeket meghatározza.

(2) A Műszaki Biztonsági Szabályzat módosításának előzetes szakmai egyeztetését a Gázipari Műszaki Szakbizottság (a továbbiakban: Szakbizottság) végzi. A Szakbizottság a Műszaki Biztonsági Szabályzatot szükség szerinti gyakorisággal, de legalább évente felülvizsgálja, és véleményezi a Szakbizottsághoz beérkezett módosítási javaslatokat. A Műszaki Biztonsági Szabályzat felülvizsgálatára vagy módosítására vonatkozó javaslatát a Szakbizottság az iparügyekért felelős miniszter részére megküldi.

(3) A Szakbizottság összetételét a Hivatal főigazgatójának javaslatára az iparügyekért felelős miniszter határozza meg. A szakbizottsági tagokat az iparügyekért felelős miniszter a Hivatal főigazgatójának javaslatára öt év időtartamra bízza meg.

(4) A Szakbizottság maga dolgozza ki működési szabályzatát és tagjai közül 5 év időtartamra megválasztja a Szakbizottság elnökét. A titkársági feladatok ellátásáról a Hivatal gondoskodik.

9. Záró rendelkezések

15. § (1) Ez a rendelet a kihirdetését követő 30. napon lép hatályba.

(2) Hatályát veszti a gáz csatlakozó vezetékekre és fogyasztói berendezésekre vonatkozó műszaki- biztonsági előírásokról szóló 11/2004. (II. 13.) GKM rendelet, valamint az ipari és mezőgazdasági gázfogyasztó készülékek megfelelőségének tanúsítási, illetve jóváhagyási rendjére és forgalomba hozatalára vonatkozó szabályokról szóló 13/2004. (II. 13.) GKM rendelet.

(3) A Hatóság által e rendelet hatálybalépését megelőzően kiadott hatósági engedélyekkel megszerzett jogosultság az e rendelet szerinti engedélyezési eljárás lefolytatása nélkül gyakorolható.

(4) A gáz csatlakozó vezetékekre és fogyasztói berendezésekre vonatkozó műszaki-biztonsági előírásokról szóló 11/2004. (II. 13.) GKM rendelet 10. § (3) bekezdése alapján a Gázipari Műszaki Szakbizottságba delegált tagok megbízása 2013. szeptember 1-jével megszűnik.

(5) E rendelet tervezetének a műszaki szabványok és szabályok terén történő információszolgáltatási eljárás és az információs társadalom szolgáltatásaira vonatkozó szabályok megállapításáról szóló – a 98/48/EK európai parlamenti és tanácsi irányelvvel módosított –, 1998. június 22-i 98/34/EK európai parlamenti és tanácsi irányelv 8–10. cikkében előírt egyeztetése megtörtént.

Dr. Matolcsy György s. k.,
nemzetgazdasági miniszter

1. melléklet a 11/2013. (III. 21.) NGM rendelethez

Tervezői nyilatkozat a 7. § (1) bekezdése szerint kérelemre indult használatbavételi jóváhagyási eljárásban

A tervező neve:
A tervező címe (telefonszáma):
A tervezett létesítmény megnevezése és címe:
E nyilatkozathoz tartozó munkához a ..... rajzszámú dokumentáció tartozik.

Alulírott nyilatkozom, hogy tervezésre jogosultsággal rendelkezem, névjegyzéki (nyilvántartási) számom:

Nyilatkozom továbbá, hogy a tervezett műszaki megoldás megfelel a vonatkozó jogszabályoknak és hatósági előírásoknak. A tervezett műszaki megoldás biztosítja az élet- és vagyonbiztonság, az egészség, a környezet és a kulturális örökség védelmét.

☐ Műszaki Biztonsági Szabályzatban foglaltaktól való eltérés nem vált szükségessé.

☐ Műszaki Biztonsági Szabályzatban foglaltaktól való eltérés esetében: Az alkalmazott megoldás biztonsági szintje eléri a Műszaki Biztonsági Szabályzatban meghatározott biztonsági szintet.*

☐ Szabványtól való eltérés nem vált szükségessé.

☐ Szabványtól való eltérés esetében: Az alkalmazott megoldás eléri a honosított, harmonizált szabvány szerinti biztonsági szintet.

.....
aláírás

* Megjegyzés: Amennyiben a Műszaki Biztonsági Szabályzattól eltértek, a nyilatkozatnak ki kell térnie az eltérés lényeges elemeire, valamint mellékelni kell a dokumentumot, amely alapján az eltérés történt.

2. melléklet a 11/2013. (III. 21.) NGM rendelethez

Műszaki Biztonsági Szabályzat

1. A Műszaki Biztonsági Szabályzat alkalmazási területe

A gáz csatlakozó vezetékek és felhasználói berendezések Műszaki Biztonsági Szabályzat (a továbbiakban: Szabályzat) a rendeletben meghatározott követelmények teljesítését elősegítő, a rendelet hatálya alá tartozó berendezések, technológiák létesítésének, használatbavételének, üzemeltetésének, átalakításának, javításának, áthelyezésének, felülvizsgálatának, megszüntetésének műszaki biztonsági feltételeit és módját tartalmazó műszaki előírások gyűjteménye.

2. Fogalommeghatározások

2.1. Általános fogalommeghatározások

1. Alméró: olyan gázmérő, amely a joghatással járó elszámolási mérő által mért gázfogyasztások vagy gázfogyasztó készülékek gázfogyasztásának egymás közötti megosztására szolgál.

2. Áramlásbiztosító: a gázfogyasztó készülék égéstermék-elvezető részeinek az a szerkezeti eleme, amely a huzatváltozásnak és a visszaáramlásnak az égő működésére és az égésre gyakorolt hatását csökkenti.

3. Áramláskorlátozó: olyan szerelvény, amely a gyártója által meghatározott térfogatáramú gázáramlást meghaladó mértékű áramlás esetében automatikusan zárja a gáz útját.

4. Átfolyó rendszerű vízmelegítő: olyan gázfogyasztó készülék, amelyben a víz melegítése közvetlenül a kifolyástól függ.

5. Átjáró: építményen átvezető, személyi közlekedésre szolgáló tér.

6. Azonos működési elvű gázkészülék: az *MSZ CEN/TR 1749 [A gázkészülékeknek az égéstermék-elvezetés módja szerinti osztályozási rendszere]* szabványban megfogalmazott azonos („A”, „B” vagy „C” típusokon belül) indexbeli számokkal jelzett gázfogyasztó készülékek.

7. Belső fekvésű helyiség: homlokzati nyílászáró nélküli helyiség.

8. Biztonsági értékelés: a csatlakozó vezeték és felhasználói berendezés üzemeltetése során várható károsodások meghatározása, figyelembe véve a környezetnek, a mechanikai igénybevételeknek és az üzemeltetési körülményeknek a csatlakozó vezetékre és felhasználói berendezésre (beleértve a fogyasztói vezetéket, gázfogyasztó készüléket és működéséhez szükséges tartozékokat, égéstermék-elvezetőket, a kéményt, stb.) gyakorolt hatását.

9. Biztonsági gyorszár: olyan segédenergia nélkül működő mechanikus biztonsági berendezés, amely önműködően megszünteti a gáz áramlását, ha az általa védett rendszerben nem megengedett nyomást észlel. Csak kézi beavatkozással nyitható. Az alsó zárási határú gyorszár a beállított nyomástartomány alsó határán, a felső zárási határú gyorszár a felső határán zár.

10. Biztonsági lefúvató berendezés: olyan segédenergia nélkül működő szerelvény, amely ha az általa védett rendszerben valamely beállított értéknél nagyobb nyomást észlel, akkor nyit, és a beállítottnál nagyobb nyomásnak megfelelő gáztömeget a külső térbe engedi mindaddig, amíg a védett rendszerben a nyomás a megengedett értékre nem csökken.

11. Csúcsfedező gáz (PSG): a földgáz-fogyasztásban keletkező csúcsok letörésére alkalmazott, a szintetikus földgáz (SNG) és a vezetékes földgáz olyan arányú keveréke, amelynek tüzeléstechnikai jellemzői megközelítően megegyeznek a közszolgáltatású földgáz paramétereivel.

12. Égés: olyan kémiai reakció, amelynek során az éghető gáz a levegő oxigénjével (exoterm) hőtermelő reakcióba lép.

13. Égésbiztosító: olyan berendezés, amely a lángőr jelére a gáz hozzávezetést nyitva tartja, és azt az ellenőrzött láng hiánya esetén lezárja.

14. Égéstermék: a tüzelőanyagok elégetésekor keletkező (gáznemű, folyékony vagy szilárd összetevőjű) termék.

15. Égési levegő: az egységnyi gáztérfogat elégéséhez szükséges levegőmennyiség.

16. Égéstermék elvezető berendezés: olyan héjból vagy héjakból álló szerkezet, amely egy vagy több járatot képez, és a gáztüzelő berendezésben keletkezett égésterméket a szabadba vezeti.

17. Égő (gázégő): olyan berendezés, amely lehetővé teszi a gáz elégetését.

18. Egyedi nyomásszabályozó állomás: a nem közterületen elhelyezett nagyobb, mint 40 m^3/h, de legfeljebb 200 m^3/h térfogatáramnál, segédenergia nélkül működő fogyasztói nyomásszabályozó.

19. Földgázelosztó: az a természetes vagy jogi személy vagy jogi személyiséggel nem rendelkező szervezet, aki/amely a Magyar Energia Hivatal által kiadott hatályos engedéllyel rendelkezik.

20. Földgázelosztói és pébégáz forgalmazói nyilatkozat: a területileg illetékes földgázelosztó vagy pébégáz forgalmazó olyan nyilatkozata, amely szerint a csatlakozóvezeték és a felhasználói berendezés felülvizsgálatra benyújtott tervdokumentációját tervező felelősségének megtartása mellett, műszaki biztonsági szempontból kivitelezésre alkalmasnak nyilvánítja.

21. EPH: egyen-potenciálra hozó vezetékrendszer; az a vezetékrendszer, amely a védővezetőt igénylő érintésvédelemmel ellátott gázfogyasztó készülékek testét, a házi fémhálózatokat, valamint az önállóan is számottevően földelt fémtárgyakat – közvetlenül vagy közvetve – villamosan hatásosan összeköti.

22. Felhagyás: a csatlakozó vezeték és a felhasználói berendezés végleges használaton kívül helyezése, elbontása, beleértve a pébégáz forgalmazó által végzett pébé-tartály felállítási helyéről történő elbontást, elszállítását – de legalább a felállítási helyén történő gázmentesítését – és a telepítési helyszín helyreállítását is.

23. Fogyasztói nyomásszabályozó: az a készülék, amely az elosztóvezetéken érkező gáz nyomását a fogyasztóval kötött szerződésben vagy szabványban meghatározott mértékre csökkenti, és közel állandó értéken tartja.

24. Főhelyiség: az önálló rendeltetési egység rendeltetése szempontjából meghatározó (mellékhelyiségnek nem minősülő) helyiség.

25. Fűtőérték: az a hőmennyiség, amely egységnyi mennyiségű gáznak levegőben való elégetése során felszabadul, feltéve, hogy a p1 nyomás – amelyen a reakció végbemegy – állandó, és az összes égéstermék ugyanarra a t1 hőmérsékletre van hűtve, azaz a reagáló anyagok megadott hőmérsékletére; az összes termék gáz halmazállapotú.

26. Gázégő (automatikus): automatikus gyújtással, lángőrzéssel, ellenőrző és szabályzókészülékkel ellátott égő, a gyújtás az égő be és kikapcsolása a kezelőszemélyzet beavatkozása nélkül megy végbe.

27. Gázérzékelő és beavatkozó készülék vagy berendezés: a helyiség és/vagy létesítmény légterében éghető gáz (gőz) jelzésére és a védelmi rendszer beavatkozó szervének vezérlésére alkalmas készülék.

28. Gázfogyasztó készülék: földgázzal, valamint propán- vagy bután gázzal, és ezek elegyeivel üzemeltetett készülék.

a) *„A" típusú gázfogyasztó készülék:* amely kéményhez, illetve az égésterméket a készülék felállítási helyiségéből a szabadba elvezető rendszerhez nem csatlakoztatható *[MSZ CEN/TR 1749 A gázkészülékeknek az égéstermék-elvezetés módja szerinti osztályozási rendszere]*.

b) *„B" típusú gázfogyasztó készülék:* amely kéményhez vagy az égésterméket a készülék felállítási helyiségéből a szabadba elvezető berendezéshez való csatlakozásra alkalmas. E készülékek az égési levegőt közvetlenül a készülék felállítási helyiségéből nyerik *[MSZ CEN/TR 1749 A gázkészülékeknek az égéstermék-elvezetés módja szerinti osztályozási rendszere]*.

c) *„C" típusú gázfogyasztó készülék:* amelynek égési köre (légbevezetője, tűztere, hőcserélője, égéstermék-elvezető tere) a készülék felállítási helyiségétől elzárt *[MSZ CEN/TR 1749 A gázkészülékeknek az égéstermék-elvezetés módja szerinti osztályozási rendszere]*.

29. Gázkonnektor: a fogyasztói vezeték olyan kapcsoló eleme, mely hajlékony csővel úgy kapcsolja össze a gázfogyasztó készüléket a fogyasztói vezeték rögzített szakaszával, hogy az egyszerű kézi mozdulattal szét- és összekapcsolást tesz lehetővé anélkül, hogy szétkapcsolás következtében a csőben lévő gáz a környezetbe kerülne.

30. Gázmérő: olyan mérőeszköz, amelyet a rajta átáramló fűtőgáz mennyiségének (térfogatának vagy tömegének) mérésére, tárolására és kijelzésére terveztek.

31. Gázmérő nyomásszabályozó: a gázmérő elé, annak kötésébe szerelt nyomásszabályozó.

32. Gáztechnikai normál állapot értékei száraz levegőre és gázra:

a) Nyomás: P_n = 1013,25 mbar,

b) Hőmérséklet: T_n = 288,15 K (t_n = 15 °C).

33. Gáznyomás-szabályozó: segédenergia nélkül működő készülék, amelynek feladata a rajta átáramló gáz nyomásának meghatározott értékre csökkentése és tűréshatárok között tartása a zavaró változóktól (bemenő-nyomás változásától és az elvétel változó térfogatáramától) függetlenül.

34. Gáznyomás-szabályozó pontossága: a szabályozás minőségére utaló jellemző, a működési tartományon belül a pozitív vagy negatív szabályozási eltérés legnagyobb abszolút értékének az átlaga a névleges kimenő nyomás százalékában kifejezve.

35. Gázszivárgás: a gáz csatlakozó vezetéken és/vagy felhasználói berendezésen, szerelvényen, gázfogyasztó készüléken tömörtelenség, sérülés, esetleg a technológiai fegyelem megsértése következtében szivárgó gáz.

36. Gázterhelés: az a gáztérfogat, amely a gázfogyasztó készülék folyamatos üzeme során időegység alatt a készülékbe áramlik ([m^3/h]; [m^3/s]).

37. Hajlékony vezeték: a gázfogyasztó készülék korlátozott elmozdíthatóságát a vezeték megbontása nélkül lehetővé tévő fogyasztói vezeték szakasz.

38. Hajlítható vezeték: a fogyasztói vezeték azon szakasza, mely rendeltetésszerűen a gázfogyasztó készülék feszültség-, elcsavarodásmentes bekötésére szolgál.

39. Hasadó és hasadó-nyíló felületek: olyan felületek, amelyek az építmények vagy az építményrészek (helyiségek) határoló szerkezeteiben a káros mértékű robbanási túlnyomás hatására tönkremennek vagy megnyílnak, ezáltal lehetővé téve a nyomás elvezetését.

40. Hasadó felületek: olyan felületek, amelyek tönkremenetelükkel lehetővé teszik a belső tér megnyitását a túlnyomás levezetése céljából.

41. Hasadó-nyíló felületek: olyan felületek, amelyek megnyílással, elfordulással, billenéssel lehetővé teszik a túlnyomás levezetését, és megnyílási nyomásuk beállítható.

42. Hatékony szellőztetés: ahol az adott térben a szellőzés biztosítja, hogy az éghető gázok, gőzök, porok koncentrációja ne érje el az alsó robbanási határérték 20 %-át.

43. Házi fémhálózat: épületen belüli, minden villamosan összefüggő jól vezető – minden olyan fémszerkezet, amelynek elemei egymáshoz fémesen kapcsolódnak – fémszerkezet, amelynek mérete függőleges irányban 5 m-nél nagyobb. Nem minősül házi fémhálózatnak a lépcső, a függőfolyosó- és az erkélykorlát, valamint a zászlótartó rúd abban az esetben sem, ha méretei az említett határértéket meghaladják. Házi fémhálózatnak kell tekinteni a víz, gáz, központi fűtés villamosan összefüggő jól vezető fémcsőhálózatát vagy villamosan összefüggő jól vezető fém épületszerkezet.

44. Házi nyomásszabályozó: nem közterületen elhelyezett, legfeljebb 16 bar bemenő nyomású és legfeljebb 40 m^3/h térfogatáramú, segédenergia nélkül működő fogyasztói nyomásszabályozó.

45. Helyiség: rendeltetésének megfelelően épületszerkezettel minden irányból körülhatárolt zárt tér.

46. Homlokzat: az építménynek a nézőpont felé eső legkülső pontjára illesztett függőleges felületre vetített terepcsatlakozása felett látható része.

47. Hőre záró elem: olyan szerkezet, amely 95 °C feletti környezeti hőmérsékleten önműködően lezárja a gáz útját.

48. Hőteljesítmény (névleges): a készülék gyártója által megadott névleges leadott teljesítmény [kW].

49. Hőterhelés: az az energiaáram, amely a gázfogyasztó készülék folyamatos üzeme során a készülékbe áramlik [kW].

50. Huzamos tartózkodásra szolgáló helyiség: amelynek használata folyamatosan két óra időtartamot meghaladó vagy amelynél a használatok közötti szünet időtartama a két órát nem éri el (például lakószoba, nevelő-oktató helyiség, étterem).

51. Ipari nyomásszabályozó állomás: az olyan nyomásszabályozó állomás, amelynek gáz térfogatárama nagyobb, mint 200 m^3/h.

52. Javítás: a létesítéskor hatályos jogszabály szerint átvett és üzembe helyezett csatlakozó vezetéken felhasználói berendezésen végzett nem tervköteles tevékenység, melynek célja az eredeti állapot helyreállítása.

53. Karbantartás: a csatlakozó vezeték és a felhasználói berendezés eredeti állapotának és állagának fenntartását célzó, legalább a gyártói és tervezői előírásokon alapuló, ajánlottan vagy kötelezően végzendő, tervszerű tevékenység.

54. Kerülő vezeték: az a vezetékszakasz, amely lehetővé teszi a gázvezetékbe épített biztonsági feladatokat ellátó berendezések átmeneti kiiktatásával a gázfogyasztó készülék üzemeltetését.

55. Készülék elzáró szerelvény: a fogyasztói vezetékbe, a gázfogyasztó készülék elé – áramlási irányban a gázfogyasztó készülék rendeltetésszerű használatához szükséges szerelvények (a berendezés összes tüzelőanyag szabályozója előtt elhelyezkedő) elé – beépített kézi működtetésű záró szerelvény, amellyel a berendezés tüzelőanyag ellátása elzárható.

56. Készülék típusa: az *MSZ CEN/TR 1749 [A gázkészülékeknek az égéstermék-elvezetés módja (típusok) szerinti osztályozási rendszere]* szerinti típus besorolásának jelzése.

57. Készülék nyomásszabályozó: az *MSZ EN 88 [Nyomásszabályozó gázfogyasztó készülékekhez 200 mbar bemenő nyomásig]* nemzeti szabványnak megfelelő készülék, amely a fogyasztói vezetéken érkező gáz nyomását a gázégő csatlakozási nyomásértékére csökkenti.

58. Kibocsátó forrás: olyan pont vagy hely, amelyből éghető gáz szabadulhat ki a légkörbe úgy, hogy robbanóképes gáz-levegő keverék képződhet.

59. Kivitelező: csatlakozóvezeték és felhasználói berendezés megvalósítását végző, a vonatkozó jogszabályok szerint arra jogosult természetes vagy jogi személy.

60. Kommunális fogyasztó: közcélokat szolgáló (oktatási, egészségügyi, közszolgáltatási, államigazgatási, önkormányzati, stb.) intézmények.

61. Kompakt nyomásszabályozó: olyan nyomásszabályozó, amely egy szerkezeti egységben tartalmazza a nyomásszabályozást és a biztonsági nyomáshatárolást biztosító funkcionális szerkezeti egységeket.

62. Kondenzációs készülék: az a gázfogyasztó készülék (kazán), amelyben rendeltetésszerű üzemi körülmények között az égéstermék vízgőze részben lecsapódik e vízgőz kondenzációs hőjének hasznosítására.

63. Lángőr: az a szerkezet, amely a láng meglétét érzékeli és jelzi.

64. Légcsere szám: helyiségre vonatkoztatott viszonyszám, amely a helyiségbe 1 óra alatt bevitt szellőző levegő és a helyiség térfogatának hányadosa.

65. Légtér összeköttetés: két vagy több helyiség légtere akkor tekinthető összeköttetésben lévőnek, ha közöttük nyílás van és azon nincs az *MSZ EN 12207 [Ajtók és ablakok. Légáteresztés. Osztályba sorolás.]* 4. osztály szerinti minősítésű fokozott légzárású, automatikusan záródó nyílászáró.

66. Légudvar: helyiségek közvetlen természetes szellőzésére és megvilágítására szolgáló, épületszárnyakkal, határfalakkal körülhatárolt belső udvar, vagy a szomszédos építési telek beépítéséig a telekhatárhoz csatlakozó oldalán nyitott tér.

67. Megnyílási nyomás: az a nyomás, amelynél a hasadó-nyíló felület megnyílása megindul, illetve a hasadó-nyíló felület maradandó roncsolása bekövetkezik.

68. Megvalósulási dokumentáció: a földgázelosztói vagy a pébégáz forgalmazói nyilatkozattal rendelkező tervdokumentáció olyan példánya, amely a csatlakozó vezeték és felhasználói berendezés megvalósult állapotát tükrözi.

69. Melléképítmény: az építési telek, illetve azon álló épületek rendeltetésszerű használatához, működtetéséhez szükséges építmény, különösen

a) a közmű-becsatlakozási műtárgy,

b) a közműpótló műtárgy,

c) a hulladéktartály-tároló,

d) az önálló – épülettől különálló – kirakatszekrény,

e) a kerti építmény,

f) a háztartási célú kemence, húsfüstölő, jégverem, zöldségverem,

g) az állat ól, állatkifutó,

h) a trágyatároló, komposztáló,

i) a siló, ömlesztett anyag-, folyadék- és gáztároló,

j) a szabadon álló és legfeljebb 6,0 m magas szélkerék, antenna oszlop, zászlótartó oszlop.

70. Mellékhelyiség: az önálló rendeltetési egység főhelyiségeinek rendeltetésszerű használatához szükséges vagy azt kiegészítő, általában közlekedő, tároló, tisztálkodó, üzemeltetési rendeltetésű (például fűtő-, épületgépészeti, hulladéktartály-tároló) helyiség, illemhely, teakonyha, továbbá a lakás- és üdülőegység főzőhelyisége.

71. Membrános gázmérő: olyan gáztérfogat-mérő eszköz, amelyben az átáramló gáz térfogatát a gáz által elmozdított válaszfalakkal rendelkező mérőkamrák segítségével határozzák meg.

72. Monitorszabályozó: biztonsági berendezésként használt, az aktív szabályozóval sorba kapcsolt második szabályozó, amely az aktív szabályozó meghibásodásakor átveszi a nyomásszabályozást egy, az aktív szabályozónál nagyobb beállított értéken.

73. Műszaki biztonsági ellenőrzés: az az eljárás, amelynek során a földgázelosztó vagy a pébégáz forgalmazó képviselője vagy megbízottja (műszaki átvevője) a kivitelezett létesítményt a kivitelezésre való alkalmassági nyilatkozattal rendelkező tervdokumentáció alapján műszaki biztonsági szempontból minősíti.

74. Műszaki biztonsági felülvizsgálat: a meglévő és üzembe helyezett csatlakozó vezetékek és felhasználói berendezések megfelelőségének időszakos felülvizsgálata.

75. Névleges hőterhelés: a gyártó által a gázfogyasztó készülékre megadott névleges hőterhelés [kW].

76. Nyomások (ezen előírásban alkalmazott és megnevezett különböző nyomások megnevezései és értékei)

a) *Normál (atmoszférikus) légköri nyomás (p_n):* Magyarországon a légnyomás egységesen elfogadott abszolút értéke, mely a gázhalmazállapotú anyagok normál állapotának meghatározására szolgál [Pa, kPa,].

b) *Tervezési nyomás (DP):* az a nyomásérték, amelyen a szilárdsági számítások alapulnak. Jelen előírásban megegyezik a szilárdságvizsgálati nyomás (STP) értékével ([Pa], [kPa], [MPa], [bar]; [mbar]).

c) *Névleges nyomás (PN):* a hivatkozási célokra megfelelően alkalmas kerek szám a nyomás számszerű jelölésére; ezen európai szabványokban jellemzően a karimákhoz használják [bar].

d) *Névleges csatlakozási nyomás (p_n):* az a csatlakozási nyomás, amelyre a gázfogyasztó készülék tüzeléstechnikai jellemzői vonatkoznak.

e) *Csatlakozási nyomás (p_c):* a gázfogyasztó készülék csatlakozásánál mérhető statikus nyomás és az atmoszférikus nyomás közötti különbség [mbar].

f) *Üzemi nyomás (OP):* a csővezetékben normális üzemszerű körülmények közt kialakuló nyomás [bar; mbar].

g) *Ideiglenes üzemi nyomás (TOP):* az a nyomás, amelyen a rendszer a szabályozó berendezéssel ideiglenesen üzemelhet ([bar]; [mbar]).

h) *Legnagyobb rendellenes vagy üzemzavari nyomás (MIP):* a biztonsági berendezések által korlátozott legnagyobb nyomás, amely a csővezetéket rövid időre terhelheti ([bar]; [mbar]).

i) *Megengedett bemenő oldali nyomás (p_{bmax}):* az a legnagyobb bemenő oldali nyomás, amelyen a nyomásszabályozó az előírt feltételekkel folyamatos üzemelésre alkalmas ([bar]; [mbar]).

j) *Bemenő-nyomás (p_b):* a gáz nyomása a nyomásszabályozó bemenetén ([bar]).

k) *Megengedett kimenőoldali nyomás (p_{kmax}):* az a legnagyobb kimenőoldali nyomás, amelyen a nyomásszabályozó az előírt feltételekkel folyamatos üzemelésre alkalmas ([bar]; [mbar]).

l) *Kimenőnyomás (p_k):* a gáz nyomása a nyomásszabályozó kimenetén ([bar]; [mbar]).

m) *Legnagyobb üzemi nyomás (MOP):* az a legnagyobb üzemi nyomás, amellyel a csővezeték szabályos üzemi feltételek között üzemeltethető ([bar]; [mbar]).

n) *Szilárdságvizsgálati nyomás, próbanyomás (STP):* a csővezeték szilárdságvizsgálata során alkalmazott nyomás ([bar]; [mbar]).

o) *Tömörségvizsgálati nyomás (TTP):* a csővezeték tömörségvizsgálata során alkalmazott nyomás ([bar]; [mbar]).

77. Nyomásfokozatok: csatlakozó vezeték és a felhasználói berendezés vonatkozásában (*2.1. sz. táblázat*).

2.1. sz. táblázat

Nyomásfokozat	*A nyomásfokozat nyomástartománya*
Kisnyomás	MOP ≤ 100 mbar
Középnyomás	100 mbar < MOP ≤ 4 bar
Nagyközép nyomás	4 bar < MOP ≤ 25 bar
Nagynyomás	MOP >25 bar

78. Nyomáspróba:

a) szilárdsági nyomáspróba olyan eljárás, amelynek során az ellenőrizni kívánt csatlakozó vezetéket és vagy felhasználói berendezést próbanyomás (STP) alá helyezik annak igazolására, hogy a létesítmény megfelel a belső túlnyomással szemben előírt mechanikai szilárdság követelményeinek,

b) tömörségi próba olyan eljárás, amellyel igazolható, hogy a csatlakozó és/vagy fogyasztói vezeték megfelel a tömörségi követelményeknek.

79. Önálló rendeltetési egység: meghatározott rendeltetés céljára önmagában alkalmas helyiség vagy helyiségcsoport, amelynek a szabadból vagy az épületen belül közlekedőből nyíló önálló bejárata van.

80. Összekötő elem: építőelem vagy építőelemek a gázfogyasztó készülék égéstermék elvezető csonkja és az épület égéstermék-elvezető berendezésének összekötéséhez.

81. Összeszellőztetés: két, egymással határos helyiség akkor tekinthető összeszellőztetettnek, ha a két helyiség közös elválasztó fala rendelkezik 2 db, egyenként legalább 150 cm^2 szabad felületű, el nem

zárható, a két légteret összekötő szellőzőnyílással, amelyek közvetlenül a padló szinten és a mennyezet alatt, de egymástól legalább 1,8 m függőleges távolságban helyezkednek el.

82. Pébégáz forgalmazó: az a jogi személyiségű gazdasági társaság, amely a cseppfolyós propán-, butángázok és ezek elegyei tartályban vagy palackban történő forgalmazásának szabályairól és hatósági felügyeletéről szóló 94/2003. (XII. 18.) GKM rendeletben előírt feltételeknek megfelel és az illetékes bányakapitányságtól a pébégáz forgalmazására engedélyt kapott.

83. Rendeltetési ország (közvetlen): az az ország, amely számára a gázfogyasztó készüléket tanúsították, és amelyet a gyártó közvetlen rendeltetési célországként megad, és ott a gázfogyasztó készülék átalakítás nélkül üzemeltethető.

84. Rendeltetési ország (közvetett): az az ország, amelyhez a gázfogyasztó készüléket tanúsították, de a gázfogyasztó készülék csak a gyártó által előírt beavatkozást követően alkalmazható a célországban.

85. Rendeltetésszerű használat: a csatlakozó vezeték, a felhasználói berendezés műszaki leírásában, kezelési és karbantartási útmutatójában vagy termékismertetőjében feltüntetett minőségű gázzal és a megadott paraméterekkel jellemzett feltételeknek megfelelő használat.

86. Robbanási határkoncentrációk:

a) *Alsó robbanási határ (ARH):* az éghető gáznak vagy gőznek az a koncentrációja a levegőben, amely alatt a keverék nem robbanóképes.

b) *Felső robbanási határ (FRH):* az éghető gáznak vagy gőznek az a koncentrációja a levegőben, amely fölött a keverék nem robbanóképes.

87. Robbanásveszélyes térség: az a térség, amelyben robbanóképes gázközeg olyan mértékben van jelen, vagy várhatóan olyan mértékben fordul elő, hogy az a gyártmányok kialakításával, telepítésével és használatával kapcsolatosan különleges óvintézkedéseket igényel.

88. Robbanásveszélyes zónák: a robbanásveszélyes térségek a robbanóképes gázközeg előfordulási gyakorisága és időtartama alapján zónákba sorolása a következő:

a) *0-s zóna:* olyan térség, amelyben gáz-, gőz- vagy ködállapotú éghető anyag levegővel alkotott keverékéből álló robbanóképes gázközeg van folyamatosan vagy hosszú ideig vagy gyakran jelen.

b) *1-es zóna*: olyan térség, amelyben normál üzemben várhatóan esetenként gáz-, gőz- vagy ködállapotú éghető anyag levegővel alkotott keverékéből álló robbanóképes közeg fordul elő.

c) *2-es zóna*: olyan térség, amelyben, normál üzemben gáz-, gőz- vagy ködállapotú éghető anyag levegővel alkotott keverékéből álló robbanóképes közeg várhatóan nem fordul elő, de ha mégis előfordul, akkor csak rövid ideig marad fenn.

89. Robbanóképes gázközeg: gáz- vagy gőzállapotú éghető anyag levegővel alkotott keveréke normál légköri viszonyok között, amelyben a gyújtást követően az égés végigterjed a teljes keverékre.

90. Szabadtér: helyiségnek nem minősülő térség – beleértve a nyitott, részben fedett tereket –, ahol termelést, raktározást vagy ezekhez kapcsolódó tevékenységet végeznek.

91. Szabálytalan helyzet: a létesítéskor hatályos előírásoknak nem megfelelő műszaki állapot.

92. Szakaszoló szerelvény: a csatlakozó vagy fogyasztói vezetékbe épített olyan elzáró szerelvény, amely alkalmas arra, hogy – a gáz áramlási irányát tekintve – a vezeték egy vagy több szakaszát a gáz betáplálástól elzárjon, illetve függetlenítsen.

93. Szellőzés/szellőztetés: a helyiségben lévő levegő cseréje természetes (gravitációs) módon vagy gépi eszközök, berendezések segítségével.

94. Szellőző levegő: a gázfogyasztó készülék helyiségébe gravitációsan vagy gépi úton beáramoltatott – közvetlenül vagy közvetve szabadból származó – levegő.

95. Szerelési távolság: a létesítés során az egyes gázberendezések és egyéb létesítmények között betartandó azon legkisebb – függőleges vetületben mért – (palást) távolság, amelynek biztosítása a létesítmény üzemeltetése során elvégzendő javítási, karbantartási, üzemzavar-elhárítási tevékenység biztonságos elvégzéséhez szükséges, és az érintett közművek, egyéb létesítmények üzemét nem befolyásolja.

96. Szigetelő közdarab: a fém anyagú gázvezetékbe épített elektromos vezetőképességet megszakító szerkezeti elem.

97. Szintetikus földgáz (SNG): propánból vagy propán-bután keverékből levegő hozzákeverésével előállított gázkeverék, amelynek az energiatartalma a keverési arány változtatásával meghatározott értékek között tetszés szerint beállítható.

98. Technológiai célú gázfelhasználás: az olyan célú gázfelhasználás, amelynek során az elégetett gáz hője nem emberi tartózkodásra szolgáló helyiségek, létesítmények, terek, épületek fűtésére, használati melegvíz előállítására vagy konyhai igények kielégítésére, hanem valamilyen gyártmány, produktum előállításához alapanyagként szolgál.

99. Tervező: az a személy, aki a csatlakozó vezeték és a felhasználói berendezés megvalósításához szükséges tervezési feladatokat elvégzi, a tervezői nyilatkozatot adja, és aki a tervezési feladatnak megfelelő szakirányú tervezési jogosultsággal rendelkezik.

100. Tervezői jogosultság: személyhez fűződő jog, a tervkészítés joga, amit a Magyar Mérnöki Kamara hivatalos tervezői és szakértői névjegyzékében nyilvántartott személy szakterületi tervezői jogosultsága mértékéig gyakorolhat.

101. Tervezői felelősség: a tervező azon törvényi kötelezettsége, mely szerint a kor technikai színvonalának, a tervezés időpontjában hatályos jogszabályoknak, előírásoknak, a szakma általánosan elfogadott szabályainak és a korszerű műszaki és biztonsági követelményeknek megfelelő, szakszerű tervdokumentációt tartozik készíteni.

102. Tervezői nyilatkozat: a tervdokumentáció kötelező része, amelyben a tervező arról nyilatkozik, hogy a kiviteli tervdokumentációt a megrendelővel, az érdekelt szakhatóságokkal és közművekkel a tervezés folyamán egyeztette, és a tervezett műszaki megoldás megfelel a tervezési célnak, a vonatkozó jogszabályoknak, hatósági előírásoknak, a gyártói előírásoknak, szabványoknak, vagy attól történt eltérés esetén az egyenértékűséget számítással vagy más módon igazolta.

103. Tervfelülvizsgálat: a tervdokumentáció műszaki biztonsági szempontból történő felülvizsgálata.

104. Tervdokumentáció: írásos és rajzos formátumú dokumentum, a tervező utasítása a kivitelező részére.

105. Tervfelülvizsgáló: a földgázelosztó vagy a pébégáz forgalmazó alkalmazásában álló, jogszabályban [a földgázellátásban műszaki biztonsági szempontból jelentős munkakör betöltéséhez szükséges szakmai képesítésről és gyakorlatról szóló 12/2004. (II. 13.) GKM rendelet] előírt szakképesítéssel rendelkező személy, aki a tervfelülvizsgálatot végzi.

106. Többszintes épület: amelyben a legfelső építményszint szintmagassága legfeljebb 13,65 m.

107. Tömegtartózkodásra szolgáló építmény: amelyben tömegtartózkodásra szolgáló helyiség van, vagy amelyen (például híd, kilátó) bármikor egyidejűleg 300 főnél több személy tartózkodása várható.

108. Tömegtartózkodásra szolgáló helyiség: egyidejűleg 300 személynél nagyobb befogadó képességű helyiség.

109. Tűzveszélyességi osztály: veszélyességi övezetek, helyiségek, helyiségcsoportok (tűzszakaszok), épületek, műtárgyak, létesítmények besorolására meghatározott kategória a bennük folytatott tevékenység során előállított, feldolgozott, használt vagy tárolt anyagok jellemzői, valamint az alkalmazott technológiai folyamat tűzveszélyessége, egyes esetekben – (lakó- és közösségi épületek) – a rendeltetés alapján.

110. Tűzveszélyes tevékenység: az a tevékenység, amely a környezetében lévő éghető anyag gyulladási hőmérsékletét, lobbanáspontját meghaladó hőmérséklettel vagy nyílt lánggal, továbbá gyújtóforrásként számba vehető izzással, parázzsal, szikrázással jár.

111. Üzemeltető: földgáz felhasználása esetén az a természetes vagy jogi személy vagy jogi személyiséggel nem rendelkező szervezet, aki/amely a földgázelosztóval vagy a pébégáz forgalmazóval megkötött szerződés szerint a gázt használja.

112. Üzemzavar: minden olyan körülmény, amely a gáz rendeltetésszerű és biztonságos használatát gátolja.

113. Üzemzavar-elhárítás: az üzemzavart kiváltó ok megszüntetése az arra jogosultsággal rendelkező szakember vagy szervezet által.

114. Védőcső: a gázvezeték mechanikai védelmére, vagy a vezetékből meghibásodás esetében kiáramló gáz összegyűjtésére és szabadba vezetésére szolgáló cső.

115. Védőtávolság: a csatlakozó- vagy fogyasztói vezeték, felhasználói berendezés és a megközelített létesítmény, épületszerkezet vagy használati tárgyak között függőleges vetületben megengedhető legkisebb vízszintes távolság.

116. Veszélyességi övezet: helyiségben vagy szabadtéren lévő anyagnak, gépnek, berendezésnek tűzvédelmi szempontból önállóan értékelendő környezete, térrésze. A veszélyességi övezet kiterjedését éghető gáz, gőz, köd, por esetén a (normál üzem figyelembevételével) vonatkozó műszaki követelmény szerint (ide tartoznak a 0-ás, 1-es és 2-es, valamint a 20-as, 21-es és 22-es zónák függőleges vetületeinek összesített területe), minden más esetben az anyag, gép, berendezés és a kapcsolódó technológiai terület alapján kell megállapítani.

117. Zárt tér: a rendeltetésének megfelelően minden irányból körülzárt tér.

2.2. Pébégáz-ellátás

1. Csatlakozó tömlő: pébé palacknak a csatlakozó vezeték vagy felhasználói berendezés elemeivel történő összekötésére szolgáló, hajlékony, az alkalmazás paramétereire gyártó által tanúsított vezeték.

2. Csatlakozóvezeték:

a) A *vezetékes pébégáz ellátás* esetében a felhasználási hely telekhatárától a gázmérő főcsapig terjedő vezeték, amely körvezetékként nem alakítható ki.

b) A *tartályos pébégáz ellátás* esetében a pébé-tartály folyadék- és/vagy gázfázisú elvételi csonkjának elzáró szerelvényétől induló, és a gázmérő főcsapjáig, vagy – gázmérő hiányában – a felhasználói berendezés épületének külsőfali elzárójáig – fogyasztói főcsapjáig tartó gázvezeték szakasz valamennyi tartozékával együtt.

3. Fogyasztói vezeték: az a vezetékszakasz tartozékaival együtt, amely a gázmérőtől – ennek hiányában a fogyasztói főcsaptól – a gázfogyasztó készülékig terjed, és körvezetékként nem alakítható ki.

4. Folyadékfázisú gázfogyasztó készülék: (a továbbiakban: folyadékos készülék) olyan gázfogyasztó készülék, amelyik folyadékfázisú pébégázt tüzel el, beleértve az ipari és mezőgazdasági hőtechnikai eljárások berendezéseit is.

5. Használó: az a természetes vagy jogi személy, aki a pébégázt felhasználja.

6. Nyomáscsökkentő: közvetlenül a pébé- vagy turista használatú palackra menetesen vagy reteszelt dugóscsatlakozással szerelt készülék, mely a palack gázfázis nyomását egy fokozatban a gázfogyasztó készülék üzemi nyomására csökkenti.

7. Palackcsoportos gázellátás: több pébé palack által táplált csatlakozó vezeték és felhasználói berendezés tartozékaikkal és szerelvényeikkel együtt.

8. Palackos gázellátás: pébé palackból, gázfogyasztó készülékből és az ezek összekötését és rendeltetésszerű működését biztosító, az alkalmazás paramétereire gyártó által tanúsított elemekből összeszerelt rendszer.

9. Pébégáz: a propán, bután, valamint ezek szabványos arányú és különleges, szabványos tisztaságú *[MSZ EN 589 Gépjármű hajtóanyagok. LPG. Követelmények és vizsgálati módszerek.]* keverékei.

10. Pébégáz forgalmazó: az a természetes vagy jogi személy vagy jogi személyiséggel nem rendelkező szervezet, aki/amely a Magyar Energia Hivatal által kiadott propán-bután és ezek elegyeinek vezetéken történő elosztására és szolgáltatására érvényes engedéllyel rendelkezik.

11. Pébé palack: fémből vagy kompozit szerkezettel (a külső felületen bevonattal erősített, fém vagy nem fém béléstesttel) készült nyomástartó berendezés, amely cseppfolyósított pébégáz tárolására és szállítására szolgál, és a gáz töltési, vagy felhasználási helye nem azonos; a palack űrtartalma legfeljebb 150 liter, hosszának a külső átmérőjéhez való aránya nem nagyobb 10-nél, és töltete cseppfolyósított gáz, amelynek kritikus hőmérséklete 50 °C-nál kisebb, vagy gőznyomása 50 °C-on nagyobb 3 bar abszolút nyomásnál.

12. Talajszint alatti helyiség: az a helyiség, melynek a padlófelülete a terepszint/talajszint alatt helyezkedik el.

13. Pébé tartály: az a nyomástartó berendezés, ami cseppfolyósított pébégáz tárolására alkalmas.

14. Üzembe helyezés (pébégáz esetében): a csatlakozó vezeték és felhasználói berendezés tervezett működési állapotba hozásának érdekében végzett tevékenységek összessége.

3. Követelmények

3.1. Általános tervezési követelmények

3.1.1. A tervkészítés során a tervező felelősséggel tartozik:

a) a tervezési cél műszaki megoldással való eléréséért,

b) a műszaki biztonsági szempontok érvényesítéséért,

c) a jogszabályokban előírtak betartásáért,

d) a hivatkozott szabványok alkalmazásáért,

e) az egészségvédelmi előírások betartásáért,

f) a tűzvédelmi előírások betartásáért,

g) a balesetelhárítási és a munkavédelmi előírások betartásáért,

h) a környezetvédelmi követelmények kielégítéséért és betarthatóságáért,

i) a tervdokumentáció előírt tartalmi követelményeinek teljesítéséért,

j) a tervegyeztetés során tett nyilatkozatok, feltételek érvényre juttatásáért,

k) a földgázelosztó vagy pébégáz forgalmazó által a tervegyeztetés során kötelezően megadott szerelvényezés (gázmérő és nyomásszabályozó típusai, fogyasztói főelzáró helye és típusa) alkalmazásáért,

l) a gazdaságossági szempontok érvényesítéséért,

m) azért, hogy a gáz csatlakozóvezetékek kialakítása ne rombolja az építmény, különös tekintettel a műemléki védettség alatt álló épületek homlokzati megjelenítését.

3.1.2. A Szabályzattól eltérő műszaki megoldások követelményei

3.1.2.1. Az e Szabályzatban szereplő műszaki megoldásoktól az e rendeletben foglaltak szerint el lehet térni, ha a Szabályzat alapvető műszaki biztonsági követelményei igazoltan teljesülnek.

3.1.2.2. Az e Szabályzat alapvető műszaki biztonsági követelményeinek teljesülését a településtervezési és az építészeti-műszaki tervezési, valamint az építésügyi műszaki szakértői jogosultság szabályairól szóló 104/2006. (IV. 28.) Korm. rendelet szerint jogosult tervező vagy szakértő igazolhatja. A földgázelosztó vagy a pébégáz forgalmazó az adott tervezési feladatra való jogosultság igazolását előzetesen kérheti a tervezőtől.

a) E Szabályzat eltérő rendelkezése hiányában az alábbi tervezői kategóriába tartozó tervezők tervei fogadhatóak el a gáz csatlakozó vezetékek és felhasználói berendezések tervezésénél:

aa) gépésztervezők [ÉT],

ab) épületgépészeti tervezők (vezető tervezők) [G],

ac) gáz- és olajmérnök tervezők (vezető tervezők) [GO].

b) A tervezési költségek csökkentése érdekében elfogadható további jogosultságokat a Magyar Mérnöki Kamara határozza meg.

3.1.2.3. Az igazolás tartalmazza:

a) az eltérő műszaki megoldás dokumentációját,

b) a műszaki megoldás alkalmazásával kapcsolatos számításokat, kísérleti eredményeket,

c) a Szabályzat vonatkozó előírására való hivatkozást,

d) az alapvető műszaki biztonsági követelmény teljesülésére tett intézkedéseket,

e) a tervező vagy szakértő jogosultságának igazolását.

3.1.2.4. Az alapvető műszaki biztonsági követelményeket teljesítettnek kell tekinteni, ha a tervezett műszaki megoldásra nemzeti szabvány vonatkozik és az teljesül.

3.1.3. A tervdokumentáció tartalmi követelményei

3.1.3.1. A tervezői nyilatkozat (több tervező esetében a tervezett részre vonatkozó) tartalmazza:

a) a létesítmény megnevezését, helyszínét,

b) a terv tárgyára vonatkozó jogszabályok előírásainak és a földgázelosztó vagy a pébégáz forgalmazó által műszaki biztonsági szempontok alapján felülvizsgált tervvel érintett technológiai utasításainak betartását,

c) a Szabályzattól való eltérés esetén az eltérés indokolását és a választott megoldás egyenértékűségének igazolásait (mérési eredmények, szakértői nyilatkozatok, stb.),

d) a tervnek tervezési célra való megfelelőségét,

e) a tervezett létesítmény biztonságos kivitelezhetőségét és az egészséget nem veszélyeztető módon történő üzemeltethetőségét,

f) nyilatkozatot arra vonatkozóan, hogy a közműveket és térszint alatti műtárgyakat a helyszínrajzon az adatszolgáltatásnak megfelelő pontossággal feltüntette,

g) az érintett szakhatósági nyilatkozatokban előírtakat érvényesítette,

h) a tervben szereplő, illetve a betervezett gázfogyasztó készülékek a Magyarországra érvényes tanúsítványokkal, illetve a gyártó megfelelőségi nyilatkozatával rendelkeznek, és azok megfelelnek a gázkészülékek tanúsított típusa egyikének a típus megjelölésével,

i) a gázkészülék tartozékának minősülő, beépítésre tervezett szerkezeti elemek kizárólag a készülék CE tanúsítása szerintiek, a gyártó által előírt tisztító- és ellenőrző idomokat a kiviteli terv tartalmazza,

j) az égési levegő ellátó és égéstermék-elvezető szerkezeti elemek megfelelnek a gyártói előírásoknak,

k) a gázkészülék minden részében a kondenzvíz elvezetéséről a gyári előírások szerint gondoskodott, jégdugót a kondenzvíz nem okoz,

l) a tervező eredeti aláírását és a kamarai azonosító számát a jogszabályban [az építőipari kivitelezési tevékenységről szóló 191/2009. (IX. 15.) Korm. rendelet] előírtaknak megfelelően.

3.1.3.2. A műszaki leírás tartalmazza

a) a tervezési célt,

b) a szállított gáz jellemzőit,

c) a mérés-elszámolás műszaki megoldását,

d) a gázfogyasztó készülékek azonosító adatait, gázterhelését és műszaki adatait,

e) a gáztüzelő berendezések *MSZ 12623-85 [Gáz- és olajtüzelésű berendezések kezelési osztályba sorolása]* szabvány szerinti kezelési osztályba sorolását,

f) a tervezési nyomásokat és nyomásfokozatokat,

g) az üzemeltetési hőmérséklet határokat,

h) a tervezett létesítmény helyszínét, a tervrajzokon nem ábrázolható részletek leírását,

i) a tervezési határokat,

j) a csatlakozóvezeték jellemző paramétereit,

k) a felhasználói berendezés paramétereit, valamint ezek meghatározására vonatkozó számításokat,

l) a gázfogyasztó készülékek beépítési feltételeit,

m) a tervtől való bármely eltérés vagy a terv megváltoztatásának feltételeit, valamint a terv szerinti állapot későbbi megváltoztatására vonatkozó figyelmeztetéseket és feltételeket,

n) a korlátozott élettartamú tartozékok felsorolását az élettartam megjelölésével,

o) a gázfogyasztó készülékek légellátásának, égéstermék-elvezetésének hő- és áramlástechnikai méretezését, az alkalmazott elemek gyártó szerinti azonosító adatait, együttműködést a meglévő rendszerrel,

p) a kivitelezésre vonatkozó előírásokat és szükség szerint a tervezett kötések (különös tekintettel a hegesztésre) technológiáját és rendjét, valamint az indokolt tervmagyarázatokat,

q) a munkavédelem és az egészségvédelem feltételeinek kielégítését,

r) a biztonsági értékelés eredményét,

s) a vonatkozó jogszabály szerinti biztonsági és egészségvédelmi koordinátor foglalkoztatásának szükségességét, a koordinátor feladatait az építőipari kivitelezési tevékenységgel összefüggésben,

t) a kivitelezett csatlakozó vezeték és felhasználói berendezés korrózióvédelmét és állagmegóvását,

u) az érintésvédelem megoldását,

v) a robbanásveszélyes terek alakjának és méreteinek meghatározását,

w) a tűzvédelmi követelményeket, azok teljesítésére vonatkozó megoldásokat,

x) a környezetvédelmi követelményeket, azok teljesítésére vonatkozó megoldásokat,

y) az elvégzendő nyomáspróbák, üzempróbák, próbaüzem és tesztek leírását, azok megfelelőségeinek kritériumait,

z) a meglévő rendszerhez való csatlakozás körülményeit, műszaki megoldását az engedélyessel történt előzetes egyeztetés alapján,

z1) az üzemelő rendszer átalakítását, ideiglenes vagy végleges üzemen kívül helyezését az engedélyessel történt előzetes egyeztetés alapján,

z2) a külső térbe mesterséges kifújással rendelkező berendezéseket, depressziót létrehozó eszközöket, légkezelőket.

3.1.3.3. A tervdokumentációnak a tervezés tárgyától függően a műszaki biztonsági feltételek igazolása érdekében értelemszerűen az alábbi rajzdokumentációkat kell tartalmaznia:

a) *Helyszínrajz*, amely a szükséges méretarányban tartalmazza:

aa) a gázellátással érintett ingatlan (ingatlanok) címét, helyrajzi számát,

ab) a tervezés határát, meglévő rendszerhez történő csatlakozás pontját,

ac) ha a terv az ellátandó ingatlanon kívül más ingatlant (ingatlanokat) is érint (átvezetés, szolgalom, védőtávolság), annak/azoknak helyrajzi számát,

ad) az épületek, létesítmények körvonalrajzát, elhelyezkedésük méreteit,

ae) a tervezett vezeték nyomvonalát, méretét, anyagát,

af) a területen lévő közművek vezetékeinek az adatszolgáltatás pontosságának megfelelően feltüntetett elhelyezkedését,

ag) a nyomásszabályozó (állomás), gázmérő helyét,

ah) a vezeték védőtávolságán belül lévő fák helyét,

ai) a földalatti ismert létesítmények helyét,

aj) a védelem szükségességét, méretét, anyagát, műszaki megoldását,

ak) az égéstermék kivezetést, a környezetében lévő objektumokat, épületeket.

b) *Alaprajzok*, amelyek általában 1:50 méretarányban tartalmazzák a gázzal ellátott épület (létesítmény) csatlakozó vezetékének és felhasználói berendezésének elhelyezésével érintett és azzal kapcsolatban lévő részeit, ezen belül részletesen:

ba) a nyílászárók helyét, típusát és légzárási értékét,

bb) az egyes helyiségek megnevezését,

bc) a vizes berendezési tárgyak alak- és mérethű helyét,

bd) a meglevő és beépítésre kerülő gázfogyasztó készülékek helyét, rendeltetését, az *MSZ/CEN/TR 1749 [A gázkészülékeknek az égéstermék-elvezetés módja szerinti osztályozási rendszere]* szabvány szerinti típusát, névleges hőterhelését, gázterhelését,

be) fürdőkádat vagy zuhanyt tartalmazó helyiségben elhelyezett gázfogyasztó készülék esetében annak villamos védettségét,

bf) a meglévő és tervezett csatlakozó vezeték és a fogyasztói vezetékek (adott esetben az épületre szerelt telephelyi vezeték) nyomvonalát, méretét, anyagát,

bg) a szerelvények (anyagátmenetek) helyét, típusát, méretét,

bh) a nyomásszabályozó (állomás), gázmérő helyét, típusát, méretét, teljesítmény adatait,

bi) a légellátás, szellőzés légmennyiség adatait, szerkezeteit, típus, teljesítmény megjelöléssel,

bj) az égéstermék-elvezetés szerkezeteit,

bk) az égéstermék-elvezető berendezés helyét, méretét, a kitorkolás helyzetét a saját és a szomszédos épületekhez képest,

bl) a hasadó, illetve hasadó-nyíló felületek helyét, méretét,

bm) a gázérzékelők, beavatkozó szerkezetek elhelyezését, típusát, üzemi paramétereit,

bn) a bontás, átalakítás esetében az elbontásra kerülő, a megmaradó és az új vezetékek, gázfogyasztó készülékek egyértelmű megjelölését, és

bo) minden olyan adatot, ami a terv felülvizsgálatához szükséges.

c) *Függőleges csőterv*, amely általában 1:50 méretarányban tartalmazza:

ca) a szinteket és belmagasságukat,

cb) térszint alatt elhelyezett csatlakozó és/vagy fogyasztói vezetékek takarási mélységét,

cc) a tervezett gázfogyasztó készülékeket és típus jelölésüket,

cd) a nyomásszabályozó(állomás), gázmérő/mérési rendszer helyét típusát, méretét, teljesítményadatait,

ce) a csővezetékek, szerelvények anyagát, méretét, kötésmódját, kapcsolását,

cf) a gázfogyasztó készülékek, csővezetékek, égéstermék-elvezető szerkezetek szerelési magasságát,

cg) az égéstermék elvezető berendezések méretét, anyagát vagy azonosítását, és ha értelmezhető, a hatásos magasságát.

d) *Részletrajzok* az értelmezéshez szükséges méretarányban mindazon esetben, amikor nem minősített vagy gyártói nyilatkozattal rendelkező szerkezetek kerülnek beépítésre – a legyártáshoz szükséges méretekkel.

További részletrajzok szükség esetén:

da) villámvédelmi terv,

db) elektromos reteszelési terv,

dc) légellátási-szellőzési terv,

dd) az égéstermék-elvezetés terve,

de) a nyomásszabályozó(állomás) és gázmérő telepítési rajzai.

3.1.3.4. A tervhez csatolni kell:

a) a tervvel érintett területen található közművek üzemeltetőinek nyilatkozatait,

b) a meglévő égéstermék elvezető berendezés (berendezések) esetében a területileg illetékes kéményseprő-ipari közszolgáltató nyilatkozatát, a gázfogyasztó készülékkel együtt tanúsított égéstermék elvezető berendezések kivételével abban az esetben, ha az nem a már meglévő épülethez tartozó égéstermék elvezető berendezésben került kialakításra.

3.1.4. Tervfelülvizsgálat

a) A csatlakozó vezeték és a felhasználói berendezés kiviteli tervét – a kivitelezés megkezdése előtt – be kell nyújtani a földgázelosztóhoz, illetve pébégáz forgalmazóhoz műszaki biztonsági szempontok szerinti felülvizsgálatra. A kivitelezést a földgázelosztó vagy a pébégáz forgalmazó kivitelezésre alkalmas nyilatkozatának keltétől számított 2 éven belül sikeres műszaki biztonsági ellenőrzéssel be kell fejezni.

b) A kivitelezhetőségre vonatkozó nyilatkozat érvényessége meghosszabbítható, ha az ismételt benyújtáskor érvényes műszaki biztonsági feltételeknek megfelel.

3.1.5. Ha a földgázelosztó vagy a pébégáz forgalmazó által felülvizsgált és kivitelezésre alkalmasnak minősített tervtől eltérés válik szükségessé, akkor a tervet módosítani kell. A tervet a tervező módosíthatja. Ha a módosítás nem érint műszaki biztonsági feltételeket, a tervező az elvégzett módosítást dátummal látja el és aláírja. Minden más esetben a módosított tervet újra be kell nyújtani a földgázelosztóhoz vagy a pébégáz forgalmazóhoz műszaki biztonsági felülvizsgálatra.

3.1.6. A tervdokumentációtól eltérni a tervező írásos hozzájárulásával szabad. Amennyiben az eltérés műszaki biztonsági feltételt is érint, a tervező köteles a földgázelosztótól vagy a pébégáz forgalmazótól ismételt tervfelülvizsgálatot is kérni. Az eltérések műszaki biztonsági szempontok szerint indokolt eseteit táblázatosan a 7.6. szakasz tartalmazza.

3.1.7. A szintetikus földgáz (SNG) közvetlen tüzeléstechnikai alkalmazása esetén a pébégáz-ellátásban alkalmazott műszaki biztonsági előírásokat (Szabályzat 3.3. szakasza) kell betartani, mivel a szintetikus földgáz relatív sűrűsége minden esetben 1-nél nagyobb; a csúcsfedező gáz (PSG) tüzeléstechnikai alkalmazása esetén, ha a földgáz keverési aránya legalább 70%, akkor a vezetékes földgáz-szolgáltatásban alkalmazott műszaki biztonsági előírásokat (Szabályzat 3.2. szakasza) betartani, mivel a csúcsfedező gáz relatív sűrűsége kellő biztonsággal 1-nél kisebb; ha a csúcsfedező gázban a bekevert földgáz aránya 70%-nál kisebb, akkor a pébégáz-ellátásban alkalmazott műszaki biztonsági előírásokat (Szabályzat 3.3. szakasza) kell betartani, mivel a csúcsfedező gáz relatív sűrűsége kellő biztonsággal nem lesz 1-nél kisebb.

3.2. A földgáz csatlakozó vezetékek és fogyasztói vezetékek tervezési követelményei

Csatlakozó és fogyasztói vezetéket úgy kell tervezni, hogy annak elhelyezése, üzemi nyomása, anyaga és mérete a gázfelhasználási célokat és a Szabályzat előírásait kielégítse.

A megengedett nyomásesést a csatlakozó és a fogyasztói gázvezetékek hidraulikai méretezésénél a tervező vegye figyelembe. Erre vonatkozóan alapadatként a földgázelosztónak kell megadnia a tervező részére a csatlakozó vezeték kezdőpontjára vonatkozó, és a tervező számításaiban alkalmazandó nyomás értékét, melynek figyelembevételével kell a tervezőnek méretezni az általa tervezett csővezetékeket, és kell biztosítani a gázfogyasztó készülékekre megadott csatlakozási nyomást. (Csatlakozó- és fogyasztói vezetékekre *a 3.1. sz. táblázat* szerint)

3.1. sz. táblázat

Gáz fajta	Névleges csatlakozási nyomás P_n [mbar]	Csatlakozási gáznyomás p_c [mbar]			
		Készülék-nyomásszabályozó nélkül		Készülék-nyomásszabályozóval	
		Legalább	Legfeljebb	Legalább	Legfeljebb
Földgáz	25	23	33	25	100
	85	73	100	75	100

Pébégáz fázis-állapot	Névleges üzemi nyomás p_n [mbar]	Csatlakozási gáznyomás p_c [mbar]					
		Gázfogyasztó készülék a csatlakozó vezetékbe szerelt nyomásszabályozóval, vagy többlépcsős nyomáscsökkentéssel		Kisnyomású elosztó vezetékről ellátott felhasználói berendezés		Készülék nyomásszabályozóval szerelt gázfogyasztó készülék	
		Legalább	Legfeljebb	Legalább	Legfeljebb	Legalább	Legfeljebb
Pébé-gáz, gázfázis	30	28	33	25	33	30	100
	50	45	55	45	55	60	100
	100	90	105	90	105	110	130
	500	–	–	–	–	550	650
Pébé-gáz, folyadék-fázis	Névleges üzemi nyomás p_n [bar]	Gázfogyasztó készülék a tartálynyomástól függő nyomásszabályozással		–	–		
		Legalább	Legfeljebb			Legalább	Legfeljebb
	6	5,5	7	–	–	7	10
	12	11	14	–	–	12	14

Mértékadó gázterhelés

A csatlakozó- és a fogyasztói vezeték szakasz méretezés szempontjából mértékadó gázterhelésének megállapításához a fenti vezetékszakaszokról ellátott készülékek egyidejű fogyasztását összegezni kell.

Az egyidejű fogyasztásokat az adott gázfogyasztó készülékek névleges gázterhelésének és a készülékek egyidejűségi tényezőjének szorzata adja.

Az egyidejűségi tényező értékeit (f_G) lakóépületek esetében a felszerelt készülékek jellegétől függően a 7.4. szakasz *7.2. sz. táblázata* tartalmazza.

Központi fűtési és melegvíz készítési célokat egyaránt szolgáló kombi készülékek esetében a nagyobb egyidejű teljesítményt kell a vezeték méretezésénél alapul venni.

30 kW névleges terhelés fölötti kazánok, vízmelegítők, kommunális vagy ipari berendezések egyidejűségi tényezőjét a várható használat alapján kell figyelembe venni.

Ha ez előre nem határozható meg, akkor a figyelembe veendő egyidejűségi tényező 1,0.

A beépített idomok (iránytörések, elágazások, szűkítések, szerelvények) áramlási ellenállását alaki ellenállás tényezőjük figyelembevételével kell megállapítani.

Egyéb adat hiányában a legfontosabb idomok alaki ellenállási tényezői (ξ) a 7.4. szakasz *7.3. sz. táblázata* szerint vehetők figyelembe.

Az ipari, mezőgazdasági célú felhasználók csatlakozó és fogyasztói vezetékeit úgy kell tervezni, hogy a cső anyagában lévő mechanikai feszültségek nem haladhatják meg a minimális folyási szilárdság ($R_{t\,0,5}$) és a tervezési tényező (f_0) szorzatát.

A tervezési (biztonsági) tényező fém anyagú vezetékek esetén legfeljebb 0,67, polietilén vezetékek esetén az *MSZ EN 1555 [Műanyag csővezetékrendszerek éghető gázok szállítására.]* szabványsorozat alapján (szorzó tényezőként használva) legfeljebb 0,5, a szabvány szerinti képlet alkalmazása esetén értéke legalább 2,0 legyen.

A gázfogyasztó készülékekre előírt csatlakozási nyomásnál nagyobb üzemi nyomás esetében készülék nyomásszabályozóval kell biztosítani a gázfogyasztó készülék csatlakozási gáznyomását.

3.2.1. A csatlakozó és/vagy fogyasztói vezeték épületen kívüli nyomvonala

3.2.1.1. Térszint alatti elhelyezés

A csatlakozó vezetéket és a fogyasztói vezeték épületen kívüli szakaszát lehetőleg a térszint alatt vagy a 3.2.1.2. pont szerint kell elhelyezni, kivéve a technológiai tartozékok csővezetékeit, valamint a felszín feletti kereszteződés eseteit.

A fogyasztói főelzáró helyét a földgázelosztó határozza meg és adja meg a tervezőnek.

A csatlakozó vezeték, és a fogyasztói vezeték telekhatár és épület, építmény közötti szakasza épületektől, közművektől és más objektumoktól olyan védőtávolságra legyen (*3.2. sz. táblázat*), amely lehetővé teszi az építéssel, az üzemeltetéssel és a karbantartással kapcsolatos biztonságos munkavégzést, valamint a munkák közben az állagmegóvást.

A csatlakozó vezeték és a fogyasztói vezeték telekhatár és az épületbe belépési helye közötti szakaszán a takarási mélysége legalább 80 cm legyen, ennél kisebb takarás egyedi tervezői megoldással az egyenértékűség igazolása mellett alakítható ki, amelyet a tervező a földgázelosztóval egyeztetni köteles.

A csatlakozó- és fogyasztói vezeték nyomvonalán a talajtömörség mértékét a tervező a várható igénybevétel alapján határozza meg.

A gázvezeték az egyéb közműveket és térszint alatti műtárgyakat földgáz esetében lehetőleg felülről, pébégáz esetében lehetőleg alulról keresztezze. A túlnyomás alatt nem álló üreges közművek vagy műtárgyak alatt átvezetett gázvezetékeknek a védőtávolság határáig védelme legyen. A földbe fektetett vezetékbe épített elzáró szerelvény nyitásához, illetve záráshoz szükséges kezelőszár csapszekrénybe felhozott kivitelű legyen. Az elzáró szerelvény helyét jelzőtáblával meg kell jelölni.

Ha az elzáró szerelvény nyitásához, illetve záráshoz speciális eszköz szükséges, azt az elzáró szerelvény közelében, hozzáférhető helyen, de az illetéktelen behatástól védve kell elhelyezni.

Iparvágányok keresztezése előtt (a gáz áramlási irányát tekintve) 5 és 50 m távolságon belül legyen elzáró szerelvény a vezetékbe beépítve az Országos Vasúti Szabályzat szerint.

A csatlakozó- és/vagy fogyasztói vezeték, felhasználói berendezések védőtávolságain belül tervezett utólagos átalakítások (tereprendezési, építészeti, épületgépészeti, átalakítás) vagy rendeltetés (funkció) változás esetén az építtetőt, tervezőt, kivitelezőt egyeztetési kötelezettség terheli jelen előírások további érvényesítése érdekében.

Telephelyi vezeték épületen belül nem helyezhető el.

3.2.1.2. Védőtávolság

A csatlakozó vezetéket és a fogyasztó vezeték térszint alatti szakaszát, az alábbi (*3.2. sz. táblázat*) védőtávolság betartásával kell vezetni, kivétel az épület fala, ha azt merőlegesen közelíti meg.

3.2. sz. táblázat

Nyomás-fokozat	**Védőtávolságok [m]**					
	Épületek-től	**Üreges, túlnyomás nélküli közműtől, műtárgytól**	**Erősáramú kábeltől, távfűtő vezetéktől**	**Vízvezeték-től**	**Ipari, nem villamos vágányok űrszelvényétől**	**Fák törzsétől**
Kisnyomás	2 (1)	1 (0,5)	0,5 (0,2)	0,3 (0,1)	2 (1)	2 (1)
Középnyomás	4 (2)	2 (1)			4 (2)	
Nagyközép-nyomás	5 (2,5)	2 (1)			5 (2)	

Vezeték névleges-átmérője (DN)	**Üzemi nyomás (MOP)**	**A védőtávolság mértéke a tervezési tényező (f_0) függvényében [m]**		
[mm]	[bar]	$f_0 \leq 0{,}72$	$f_0 \leq 0{,}59$	$f_0 \leq 0{,}5$
DN ≤ 150	25 ≤ MOP ≤ 64	10	8	5
150 < DN ≤ 400		12	10	5
400 < DN ≤ 600		18	15	10
600 < DN ≤ 900		21	15	10
DN > 900		24	20	10

A zárójeles távolságok az alkalmazni kívánt műszaki megoldással elérhető védelem mellett tervezhetők.

A terv térjen ki a csatlakozó és/vagy fogyasztói vezeték védőtávolságon belüli alábbi tilalmakra és korlátozásokra:

a) a védőtávolságon belül (*3.2. sz. táblázat*) nem szabad a vezeték műszaki állapotát veszélyeztető, ellenőrzését akadályozó tevékenységet végezni, illetve ilyen létesítményt elhelyezni,

b) épület alatt csatlakozó és fogyasztói vezeték nem helyezhető el.

A védőtávolságon belül az üzemeltetéshez, karbantartáshoz és javításhoz szükséges létesítmények, anyagok ideiglenesen elhelyezhetők, tevékenységek folytathatók.

3.2.1.3. A csatlakozó vezeték és/vagy fogyasztói vezeték műszaki szükségességből elhelyezhető:

a) épületektől független csőtartó szerkezeten (lakóépületeknél kerülni kell),

b) épületek külső falain lévő csőtartókon,

c) bakokon, amelyeken elhelyezett gázvezeték alsó alkotója a talajszinttől vagy a tetőszinttől legalább 0,4 m, legfeljebb 1,2 m magasságban legyen (lakóépületeknél kerülni kell),

d) olyan területeken, ahol személyek rendszeresen közlekednek, és a gázvezeték nyomvonala nem követi az épület falszerkezetét, vagy a gázfogyasztó készülék határvonalait, a gázvezeték alsó alkotója a padlószinttől (járószinttől) legalább 2,2 m magasságban legyen,

e) járművekkel járható úttest feletti keresztezés esetében a cső alsó alkotója az úttest legmagasabb pontja felett legalább 5,5 m-re legyen,

f) gázvezetékkel közös tartószerkezeten legfeljebb 0,4 kV feszültségű villamos vezeték vagy legfeljebb 35 kV feszültségű páncélozott vagy acél védőcsőben lévő szigetelt villamos vezeték lehet,

g) pályán mozgó szerkezetektől (kötélpályán, darupályán, futószalagon, stb. mozgó tárgyak várható legközelebbi pontjától) a gázvezeték legközelebbi alkotója legalább 1 m távolságra legyen,

h) a gázvezeték a sugárzó hőtől az *MSZ 11425-2:1982 [Ipari gázellátó rendszerek. Gázvezetékek és szerelvények követelményei és vizsgálata.]* szabványnak vagy azzal egyenértékű műszaki megoldással megfelelően védve legyen; izzó vasat vagy salakot szállító vasutakat a gázvezeték felülről a sínpártól legalább 10 m magasságban keresztezzen, és a vezeték alatt hőterelő lemez legyen.

A gázvezeték a káros feszültségektől megfelelő vonalvezetéssel vagy kompenzátorok beépítésével védve legyen. A gázvezetéket a tartószerkezeteken úgy kell elhelyezni, hogy a különböző mozgások a gázvezeték felületét ne koptassák. Tartószerkezeteit méretezni kell. A légvezetéket az *MSZ 2364 [Épületek villamos berendezéseinek létesítése]* szabvány előírásai szerint vagy azzal egyenértékű műszaki megoldással földelni kell.

A létesítés körülményeitől függően a csatlakozó és/vagy fogyasztói vezeték épületen kívüli (szabadon szerelt) szakaszait a villámvédelmi rendszerbe be kell kötni az *MSZ EN 62305 [Épületek villámvédelme]* szabványban foglaltak szerint vagy azzal egyenértékű műszaki megoldással.

3.2.1.4. Épületbe történő belépés csatlakozó vagy fogyasztói vezetékkel

a) Épületbe térszint alatti bevezetésnél – nem fém csőanyag esetében – a belépés előtt fém csőanyagra (*3.3. sz. táblázat*) szükséges váltani [3.1.a) és 3.1.b) sz. ábra.].

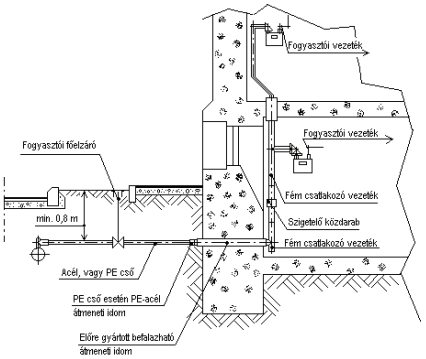

3.1.a) sz. ábra

Épületbe belépés kisnyomású csatlakozó vezetékkel (alápincézett)

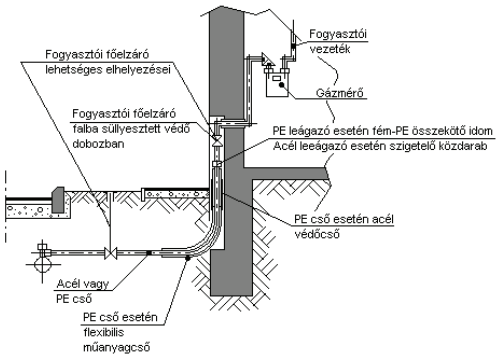

3.1.b) sz. ábra

Épületbe belépés kisnyomású csatlakozó vezetékkel (alápincézetlen)

b) Gondoskodni kell a fém anyagú vezetékek esetében a vezeték térszint alatti és feletti szakaszainak elektromos szétválasztásáról szigetelő közdarabbal.

c) Az átvezetés (védőcsöve) olyan külső bevonatú legyen, amelynek anyaga a falazat anyagával egybeépülve víztömör kötést képez.

d) Alápincézetlen épületbe térszint alatt csak a homlokzati fal belső felületéhez csatlakozó, járószintig nyitott szerelő aknán keresztül szabad belépni.

e) Az épületbe belépő csatlakozó vagy fogyasztói vezeték tervezési nyomása lakóépületeknél legfeljebb 4 bar lehet.

f) Az épület alapfalán térszint alatti átvezetés előre gyártott, és tanúsított kivitelű legyen.

g) A villamos szétválasztás a vezeték szabadon szerelt szakaszában legyen.

3.2.1.5. A csatlakozó és/vagy fogyasztói vezeték struktúrája

A vezeték sugaras hálózati elrendezésű legyen (ne legyen körvezeték).

A térszint alatti vezeték nyomvonala:

a) az épületre vonatkozó védőtávolságon belül arra merőleges,

b) azon kívül az épület falával párhuzamos vagy arra merőleges legyen.

3.2.2. Csatlakozó és / vagy fogyasztói vezeték épületen belüli nyomvonala

3.2.2.1. Általános előírások

A vezetéket úgy kell kialakítani és méretezni, hogy a tervezett állandósult, üzemszerű állapotban a csatlakozási nyomás a gázfogyasztó készülék névleges üzemi nyomásának feleljen meg (*3.1. sz. táblázat*).

A vezeték nyomvonalát úgy kell megtervezni,- és védeni, hogy a vizsgálatok, a karbantartás, a gáz alá helyezés és az üzemzavar-elhárítás biztonságosan elvégezhetőek legyenek.

3.2.2.2. A csatlakozó- és/vagy fogyasztói vezeték elhelyezése épületen belül

A csatlakozó, és/vagy fogyasztói vezeték nyomvonala a lehető legrövidebb, a kötések száma a lehető legkevesebb legyen.

A csatlakozó és/vagy fogyasztói vezeték lehet:

a) az épület szerkezetein, falán bilincsezve vagy attól független csőtartókon;

b) falon belül burkolattal ellátva vagy elvakolva csak a földgázelosztó, valamint a cső gyártójának előírásai szerinti kivitelben és csak kisnyomású vezeték lehet; az ilyen vezeték nyomvonalának azonosíthatóságát biztosítani kell;

c) gázfogyasztó készülékek olyan szerkezetén, amelyek a gázvezetékre káros hőhatásoktól védettek.

A 0,8-nál nagyobb relatív sűrűségű gázok vezetékeit jól szellőzött helyen szabadban szerelve kell elhelyezni. Ha a padlócsatornába való szerelés elkerülhetetlen, akkor a csatornába fektetett vezetékeinél a csővezeték csatornáját homokkal kell feltölteni, vagy pedig a csatornába gázérzékelőket kell felszerelni, melyek gázszivárgás esetében vészjelzést adnak. Ha a gáz relatív sűrűsége 0,8-nál kisebb, megengedhető feltöltetlen csatornák létesítése is. A 0,8-nál nagyobb relatív sűrűségű gázt szállító csővezetékeket talajszintnél mélyebb padozatú helyiségen (pince, alagsor) átvezetni csak a két végén szellőzőcsővel ellátott védőcső alkalmazásával lehet.

A padlócsatorna jól szellőző legyen. Úgy kell kialakítani és helyezni, hogy abba üzemszerűen folyadék ne juthasson, az üzemzavar miatt bejutó folyadék pedig meghatározott helyre kifolyjon. A padlócsatorna-szakasz, amelyben fogyasztói vezeték van, legyen gáztömören elválasztott az olyan padlócsatorna-szakasztól, amelyben nincs gázvezeték. Üreges, túlnyomás nélküli közművezeték és erősáramú kábel a gázvezetéket tartalmazó padlócsatornában nem lehet, és azt csak védőcsőben keresztezheti.

A vezeték rögzítését és nyomvonalát úgy kell kialakítani, hogy abban káros mechanikai feszültség ne ébredjen.

A fogyasztói vezeték korrózióvédelméről az üzembe helyezést követően folyamatosan gondoskodni kell.

A csővezetékben alkalmazott mechanikai kötéseknek a húzásnak, hajlításnak ellenállónak kell lenni.

A padlón vagy a falon átmenő csővezetéket a legrövidebb úton, kötések nélküli elemi csőszálakból kell átvezetni. A fal- vagy padlóüregen keresztülvezető csővezetéket csőhüvelyben (védőcsőben) kell elhelyezni.

Gondoskodni szükséges a csővezeték és a védőcső közötti gyűrűs tér egyik vagy mindkét oldali időtálló víz-tömör lezárásáról és a vezetéket a védőcsőbe helyezése előtt passzív korrózióvédelemmel kell ellátni. A szigetelés megfelelőségét arra alkalmas módszerrel vizsgálni, megfelelőségét jegyzőkönyvben dokumentálni szükséges.

A vezeték nem helyezhető el:

a) szellőző aknában,

b) szellőzővezetékben,

c) szellőző gépházakban, ha a helyiségből történik a légbeszívás,

d) felvonógépházakban védelem nélkül,

e) égéstermék elvezető berendezésben,

f) égési levegő ellátó légjáratokban,

g) épület alatt földben,

h) lakószobában, kivéve a fogyasztói vezeték,

i) hűtőtérben, illetve hűtőhelyiségben,

j) az életvédelmi célú helyiségben, az abban elhelyezett gázfogyasztó készülék gázellátását biztosító fogyasztói vezeték kivételével,

k) „A” és „B” tűzveszélyességi osztályú helyiségekben,

l) a villamos elosztói berendezések és alállomások helyiségeiben,

m) olyan helyiségben, ahol a gázfogyasztó készülékek összes névleges hőterhelése nagyobb, mint 140 kW, kivéve az azt ellátó vagy a helyiség fűtését biztosító gázfogyasztó készülék fogyasztói vezetékét,

n) a 0,4 kV-nál nagyobb feszültségű erősáramú berendezést tartalmazó helyiségben, kivéve a helyiség fűtését szolgáló gázfogyasztó készülék gázellátása.

3.2.3. A csatlakozó és a fogyasztói vezetékek elhelyezési és anyagválasztási lehetőségeit (a választható anyagokat) a *3.3. sz. táblázat* tartalmazza. A csatlakozó- és fogyasztói vezetékben oldható kötés csak a vezeték tartozékát képező szerelvények, gázfogyasztó készülékek kötéseinél megengedett.

a) *Acél csőanyagok:*

aa) a vezeték létesítéséhez felhasznált csőanyag feleljen meg a *3.3. sz. táblázatban* megadott csőanyagoknak,

ab) a felhasznált anyagoknak rendelkezniük kell a megfelelőséget igazoló bizonylattal (gyártói megfelelőségi és szállítói megfelelőségi nyilatkozat),

ac) bontott csövet gázvezeték építéshez felhasználni nem szabad,

ad) nem használható fel olyan cső, amelynek felületét a tárolás során bekövetkezett korrózió szemcséssé tette.

Iránytörések:

ae) DN 20-nál nem nagyobb átmérőjű csövek esetében hajlítással, de a cső hajlításakor annak keresztmetszete nem csökkenhet, és körkörössége nem torzulhat,

af) DN 25 méretnél hajlítással vagy forrcső ív behegesztésével,

ag) DN 25-nél nagyobb átmérők esetében bizonylatolt előre gyártott idomok (forrcső ívek) behegesztésével történhet.

b) *Rézcső és csőidom anyagok:*

ba) az alkalmazott csőanyag (présidomos vagy tokos kötésű forrasztott) feleljen meg az *MSZ EN 1057:2006+A1:2010 [Réz és rézötvözetek. Varrat nélküli, körszelvényű rézcsövek vízhez és gázhoz, egészségügyi és fűtési alkalmazásra]* szabvány előírásainak vagy azzal egyenértékű műszaki megoldásnak,

bb) a csőanyag keménységi fokozata szabadon szerelt vezetéknél „kemény" (R 290) vagy „félkemény" (R 250), rejtett szerelésnél „lágy" (R 220) fokozatú is lehet. Falvastagsága 28 mm csőátmérőig legalább 1,0 mm, 28 mm-nél nagyobb és legfeljebb 42 mm csőátmérő esetében legalább 1,2 mm, 42 mm-nél nagyobb és legfeljebb 89 mm csőátmérő esetében legalább 2 mm, 89 mm csőátmérő felett 108 mm csőátmérővel bezárólag legalább 2,5 mm legyen,

bc) a tokos kötésű forrasztott vezeték szerelésénél felhasznált idomok az *MSZ EN 1254-1 [Réz és rézötvözetek. Csővezeték armatúra. 1. rész: Szerelvények rézcsőhöz kapillárisan lágy vagy kapillárisan kemény forrasztható véggel.]* szabvány előírásainak vagy azzal egyenértékű műszaki megoldásnak feleljenek meg,

bd) 28x1 m átmérőig helyszínen készült gépi csőhajlítás alkalmazható.

c) *Rozsdamentes cső és csőidom:* mind présfittinges, mind tompa illesztésű hegesztett kötéssel alkalmazható a megadott nyomáshatáron belül.

d) *Polietilén cső és csőidom:* Kizárólag földbe fektetve, épületen kívül alkalmazható, talajszint fölé vezetése (például gázmérőhöz történő felállás esetén) acél anyagú védőcsőben szerelve megengedett. Szerelése, hegesztése a PE vezetékekre vonatkozó utasítás *[MSZ EN 1555 Műanyag csővezetékek éghető gázok szállítására. Polietilén csövek. Szabványsorozat]* szerint történhet.

3.3. a) sz. táblázat

Anyagminőség	**Kisnyomás (MOP ≤ 0,1 bar)**			
	Föld alatt	**Szabadon szerelve**	**Falhorony-ban**	**Elvakolva**
Acélcső szigetelve *[MSZ EN 10208-2, MSZ EN 10255]*	Igen	*	Igen	Igen
Acélcső szigetelés nélkül *[MSZ EN 10208-2, MSZ EN 10255]*, korrózióvédelemmel	Nem	Igen		Nem
Rozsdamentes acélcső présidomos kötéssel *[DVGW TS 233]*				Igen (szigetelve)
Rozsdamentes acélcső hegesztett kötéssel				
Rézcső keményforrasztott kötéssel *[MSZ EN 1057:2006+A1:2010]*				
Rézcső présidomos kötéssel *[MSZ EN 1057:2006+A1:2010]*				
PE 80 SDR 17,6 cső *[MSZ EN 1555]*	Igen	Nem	Nem	Nem
PE 80 SDR 11 cső *[MSZ EN 1555]*				
PE 100 SDR 17,6 cső *[MSZ EN 1555]*				
PE 100 SDR 11 cső *[MSZ EN 1555]*				

* Alkalmazás lehetséges, de nem szokásos

3.3. b) sz. táblázat

Anyagminőség	Középnyomás (0,1 < MOP ≤ 4 bar)				
	Föld alatt	Szabadon szerelve		Falhoronyban	
		Épületen kívül	Épületen belül	Épületen kívül	Épületen belül
Acélcső szigetelve *[MSZ EN 10208-2, MSZ EN 10255]*	Igen	*	*	Igen	Igen
Acélcső szigetelés nélkül *[MSZ EN 10208-2, MSZ EN 10255]*, korrózióvédelemmel	Nem	Igen	Igen	Nem	Nem
Rozsdamentes acélcső présidomos kötéssel *[DVGW TS 233]*		Igen	Igen	Igen	Igen
Rozsdamentes acélcső hegesztett kötéssel					
Rézcső keményforrasztott kötéssel *[MSZ EN 1057:2006+A1:2010]*		Igen	Nem	Nem	Nem
Rézcső présidomos kötéssel *[MSZ EN 1057:2006+A1:2010]*					
PE 80 SDR 17,6 cső *[MSZ EN 1555]*	Igen	Nem	Nem	Nem	Nem
PE 80 SDR 11 cső *[MSZ EN 1555]*					
PE 100 SDR 17,6 cső *[MSZ EN 1555]*					
PE 100 SDR 11 cső *[MSZ EN 1555]*					

* Alkalmazás lehetséges, de nem szokásos

3.3. c) sz. táblázat

Anyagminőség	Nagyközép nyomás (4 bar < MOP ≤ 25 bar)	
	Föld alatt	Szabadon szerelve
Acélcső szigetelve *[MSZ EN 10208-2, MSZ EN 10255]*	Igen	*
Acélcső szigetelés nélkül [*MSZ EN 10208-2, MSZ EN 10255]*, korrózióvédelemmel	Nem	Igen
Rozsdamentes acélcső présidomos kötéssel [*DVGW TS 233]*		Nem
Rozsdamentes acélcső hegesztett kötéssel		
Rézcső keményforrasztott kötéssel *[MSZ EN 1057:2006+A1:2010]*		
Rézcső présidomos kötéssel *[MSZ EN 1057:2006+A1:2010]*		
PE 80 SDR 17,6 cső *[MSZ EN 1555]*	Nem	Nem
PE 80 SDR 11 cső *[MSZ EN 1555]*	P≤6 bar	
PE 100 SDR 17,6 cső *[MSZ EN 1555]*	P≤8 bar	
PE 100 SDR 11 cső *[MSZ EN 1555]*	P≤10 bar	

* Alkalmazás lehetséges, de nem szokásos

e) *Acélcső* az *MSZ EN 10208-2 [Acélcsövek éghető közegek csővezetékeihez. Műszaki szállítási feltételek]* vagy az *MSZ EN 10255 [Hegesztésre és menetvágásra alkalmas ötvözetlen acélcsövek. Műszaki szállítási feltételek.*] szabványnak vagy azzal egyenértékű műszaki feltételnek feleljen meg. Hegesztett kötéssel, hagyományos módon történő kivitelezés esetén hegesztett acélcsövek *MSZ EN 10220 [Varratnélküli és hegesztett acélcsövek. Méretek és hosszegységenkénti tömegek]* szabvány szerinti méretűek és az *MSZ EN 10296-1 [Hegesztett acélcsövek mechanikai és általános műszaki célra – hegesztett acél]* szerinti 2. minőségi csoportúak, vagy azzal egyenértékű műszaki méretűek és minőségűek legyenek. 16 bar üzemi nyomásnál nagyobb

nyomású acélcsövekre az *MSZ EN 1594 [Gázellátó rendszerek. 16 bar-nál nagyobb üzemi nyomású csővezetékek. Műszaki követelmények]* szabvány vagy azzal egyenértékű műszaki követelmény vonatkozik.

Rozsdamentes acélcső: mind présfittinges, mind tompa illesztésű hegesztett kötéssel alkalmazható a megadott nyomáshatáron belül.

f) *Rézcső (forrasztható és sajtolható kötéssel):* Kemény forrasztással történő kivitelezés esetén; *MSZ EN 1057:2006+A1:2010 [Réz és rézötvözetek. Varrat nélküli, körszelvényű rézcsövek vízhez és gázhoz, egészségügyi és fűtési alkalmazásra]* szerinti minőségűek (Cu-DHP) és méretválasztékúak legyenek. A csövek minimális falvastagsága 1 mm legyen. Keménységi fokozat szabadon szerelt vezetéknél „kemény" (R 290) vagy „félkemény" (R 250), rejtett szerelésnél „lágy" (R 220) fokozatú is lehet.

A rézcsőre vonatkozó követelmények szabványai:

MSZ EN 1057:2006+A1:2010 [Réz és rézötvözetek. Varrat nélküli, kör szelvényű rézcsövek víz és gáz részére, egészségügyi és fűtési alkalmazásra.]

MSZ EN 1254-1 [Réz és rézötvözetek. Csővezeték armatúra. 1. rész: Szerelvények rézcsőhöz kapillárisan lágy vagy kapillárisan kemény forrasztható véggel.]

prEN 1254-7 [Présidomos végű szerelvények fémcsövekhez.]

g) *Polietilén cső:* Kizárólag földbe fektetve, épületen kívül alkalmazható, valamint épület falához vagy gázmérőhöz történő felállás esetén acél anyagú védőcsőben szerelve. Szerelése, hegesztése a PE vezetékekre vonatkozó utasítás *[MSZ EN 1555 Műanyag csővezetékek éghető gázok szállítására. Polietilén csövek. Szabványsorozat]* szerint történhet.

h) A táblázatban nem szereplő anyagminőségű cső: akkor használható, ha annak magyarországi alkalmazását – figyelemmel az elhelyezés körülményeire – akkreditált intézet minősítette.

3.2.4. A csatlakozó vezetékeket és felhasználói berendezést a földgázelosztó által felülvizsgált és műszaki biztonsági szempontból kivitelezésre alkalmasnak minősített tervdokumentáció alapján szabad létesíteni.

3.2.4.1. Vezetékek kötései

A csatlakozó- és fogyasztói vezetékek csőkötéseinél hegesztett vagy a vonatkozó jogszabály alapján feljogosított szervezet által tanúsított más kötéstechnológiát szabad alkalmazni.

Menetes, karimás, roppantó-gyűrűs, hollandi anyás kötések csak szerelvényekhez, idomokhoz, mérőelemekhez, szigetelő közdarabokhoz, műszerekhez és karimás csővég lezárásokhoz alkalmazhatóak.

3.2.5. Elzáró szerelvényt a csatlakozó vezeték és/vagy fogyasztói vezeték épületbe belépési pontjánál vagy a belépési pont közelében hozzáférhető helyen kell beépíteni.

3.2.5.1. Ezt a feltételt a közép- vagy nagyközép nyomású ellátás esetén a telekhatár közelében elhelyezett nyomásszabályozó elzáró szerelvénye is kielégíti (ld. 3.2. sz. ábra).

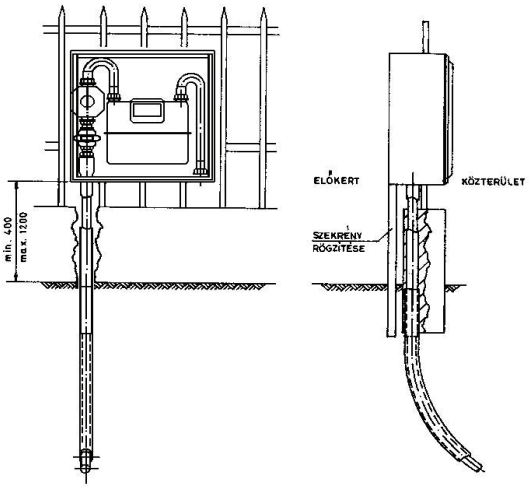

3.2. sz. ábra

Telekhatáron, kerítésben elhelyezett házi nyomásszabályozó és gázmérő

3.2.5.2. A telekhatártól távolabb elhelyezkedő épületeknél az épületbe csatlakozás előtt indokolt esetben – a felhasználó számára könnyen hozzáférhető helyen –, ha azt biztonsági okok (a fogyasztói főelzáró épülettől való távolsága) indokolttá teszik.

3.2.5.3. Ha épületen belül van a nyomásszabályozó, akkor az épületbe belépés előtt, az épületen kívül is kell egy elzáró szerelvényt beépíteni (ld. 3.4. sz. ábra). A nyomásszabályozó épületen belül történő elhelyezéséhez a földgázelosztó további műszaki biztonsági feltételeket határozhat meg.

3.2.5.4. A több felhasználói helyet kiszolgáló csatlakozó- és/vagy fogyasztói vezetékek leágazásánál szakaszolási hely (vagy ún. strang) elzáró, továbbá a földgázelosztó által megjelölt helyeken.

3.2.5.5. A szakaszoló szerelvények illetéktelenek által történő használatának megakadályozására szükség szerint intézkedéseket kell tenni.

3.2.5.6. A szakaszoló elzáró szerelvény:

a) kézi vagy gépi, de kézzel is működtethető legyen,
b) zárási szöge lakossági felhasználó esetében 90° legyen,
c) nyitott és zárt állapota egyszerűen, rátekintéssel megállapítható,
d) kezelése egyszerű és biztonságos legyen,
e) mindig működőképesnek és kezelhetőnek kell lennie,
f) helyét és zárási funkcióját időt álló táblával kell jelölni.

3.2.5.7. Készülék elzáró szerelvényként automatikus biztonsági záró szerelvény is megfelel, ha a beépítés helyén az automatikus zárást biztosító szerkezet hibája esetén kézzel működtetve is gáztömören zárható.

3.2.6. Gáznyomás-szabályozók

A Szabályzat alkalmazásában a nyomásszabályozók névleges térfogatáram és bemenő nyomás alapján a következők szerint osztályozandók (*3.4. sz. táblázat*):

a) házi nyomásszabályozó, amelyeknek névleges térfogatárama legfeljebb 40 m^3/h, bemenő nyomása legfeljebb 16 bar,

b) egyedi nyomásszabályozó állomás, amelynek névleges térfogatárama nagyobb, mint 40 m^3/h, de legfeljebb 200 m^3/h, bemenő nyomása kisebb, mint 100 bar,

c) ipari nyomásszabályozó állomás, amelynek névleges térfogatárama nagyobb, mint 200 m^3/h, és bemenő nyomása kisebb, mint 100 bar.

3.4. sz. táblázat

Névleges térfogatáram szerint Q [m^3/h]	Nyomás szerint [MOP]		
	$P_{b\ max} \leq 4$ bar	4 bar < $P_{b\ max} \leq 16$ bar	16 bar < $P_{b\ max} \leq 100$ bar
Q ≤ 40	*MSZ EN 12279*	*MSZ EN 12279 és MSZ EN 334:2005+A1:2009*	*MSZ EN 12186 és MSZ EN 334:2005+A1:2009*
40 < Q ≤ 200			
Q≤ 650	*MSZ EN 12279* az A. melléklet 1., 2. és 3. beépítési változatok esetén	*MSZ EN 12279 és MSZ EN 334:2005+A1:2009*	
200 < Q	*MSZ EN 12279*		

3.2.6.1. Házi nyomásszabályozók és egyedi nyomásszabályozó állomások

3.2.6.1.1. Összhangban az *MSZ EN 12279 [Gázellátó rendszerek. Gáznyomás-szabályozók a csatlakozó-vezetékben. Műszaki követelmények.]* szabvány vagy azzal egyenértékű műszaki megoldás előírásaival, épületen kívül a nyomásszabályozó elhelyezhető:

a) telekhatáron kerítésben (ld. 3.2. sz. ábra),

b) telekhatáron belül, lehetőleg annak közelében,

c) épület falán vagy falába süllyesztve,

d) kapualjban (legfeljebb középnyomású – ld. 3.3. sz. ábra),

e) épületen belül legfeljebb középnyomású (külön feltételekkel – ld. a 3.4. sz. ábra szerint), az épületen belül történő nyomásszabályozó elhelyezés esetén a földgázelosztó külön feltételeit is be kell tartani,

f) épület lapos tetején,

g) épületen kívül földbe süllyesztve a földgázelosztó technológiai utasítása szerint.

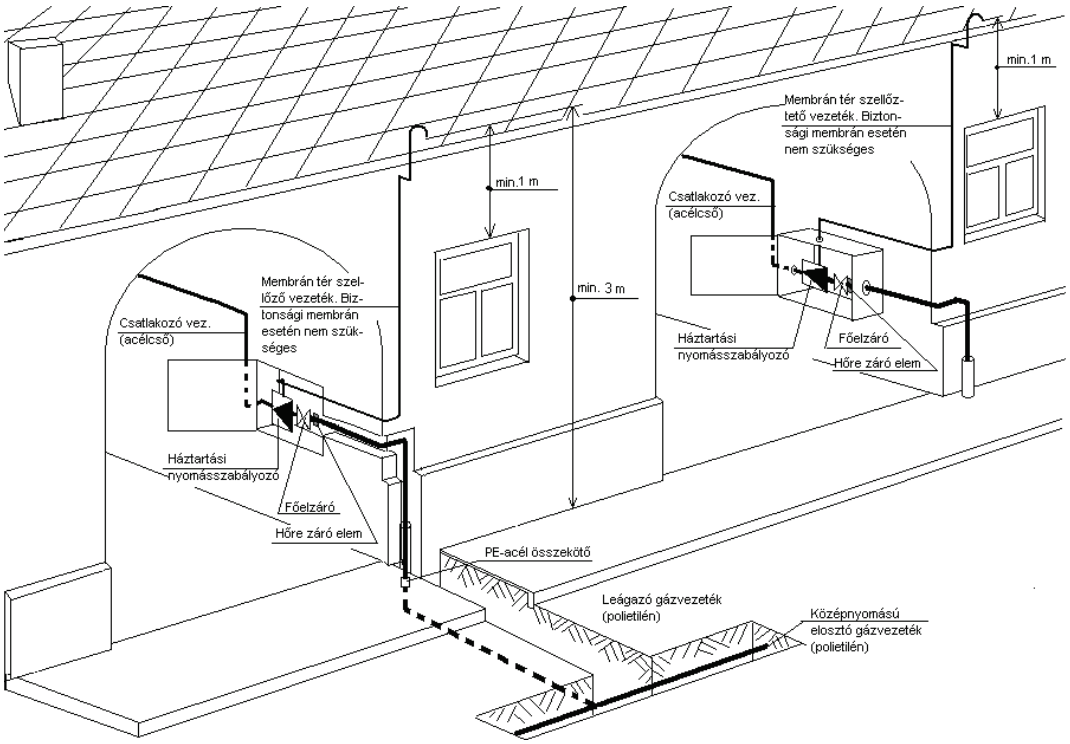

3.3. sz. ábra

Kapualjban elhelyezett középnyomású házi nyomásszabályozó

3.2.6.1.2. A földgázelosztó technológiájában a fentiektől eltérő elhelyezést is előírhat.

3.2.6.1.3. Általános elhelyezési feltételek

a) Valamennyi nyomásszabályozónak, ami nem épületen belül kerül elhelyezésre, mechanikai és csapadék elleni védelemmel kell rendelkeznie (védőszekrény, védődoboz). Az épületben elhelyezett nyomásszabályozók mechanikai védelméről akkor kell gondoskodni, ha azok közlekedési útvonalba esnek vagy egyéb mechanikai károsodásnak vannak kitéve.

b) Egy helyrajzi számú közös telken lévő felhasználók gázellátását egy csatlakozási ponton keresztül (egy fogyasztói főelzáró), lehetőleg egy nyomásszabályozóról kell megvalósítani (ld. 3.5. sz. ábra).

c) Az épületen belül elhelyezett házi nyomásszabályozó biztonsági membránnal rendelkezzen, vagy kétfokozatú legyen és a membrántér a szabadba legyen kiszellőztetve a 3.4. sz. ábrán látható változatoknak megfelelően. Közvetlenül az épületbe belépés helyén – az épületen belül – hőre záró elzáró szerelvényt kell beépíteni. Az épületen belül az előzőek szerinti feltételekkel elhelyezett nyomásszabályozó és kapcsolódó gépészeti berendezéseinek telepítése során a külső elhelyezésű nyomásszabályozók nyílászárókhoz rendelt védőtávolságait nem kell alkalmazni. A nyomásszabályozó épületen belül történő elhelyezésénél a legfeljebb 100 m^3/h névleges együttes névleges térfogatáramú membrános gázmérők elhelyezésének követelményei szerinti feltételeket kell megtartani. A nyomásszabályozó elhelyezését a földgázelosztó további feltételekhez kötheti.

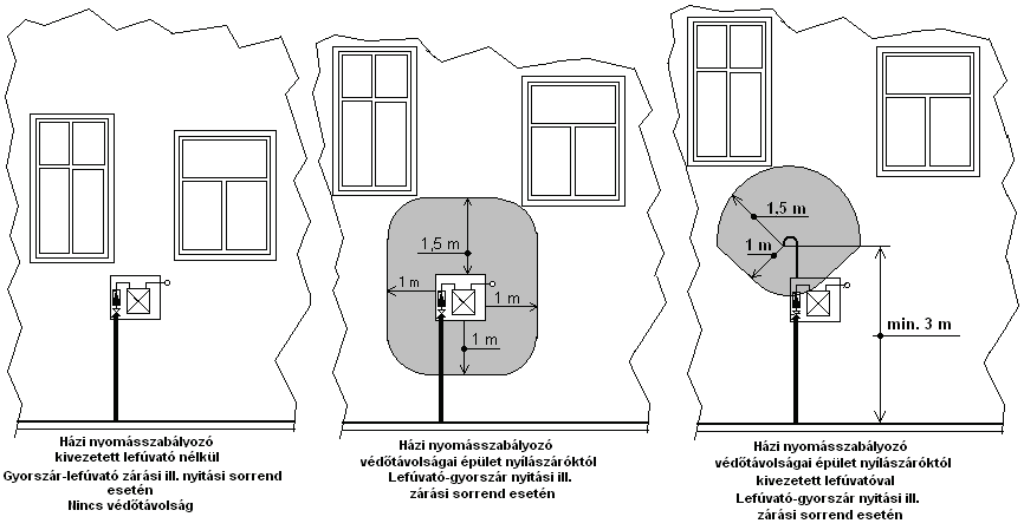

a) Épületen kívül közép vagy nagyközép nyomású házi nyomásszabályozó

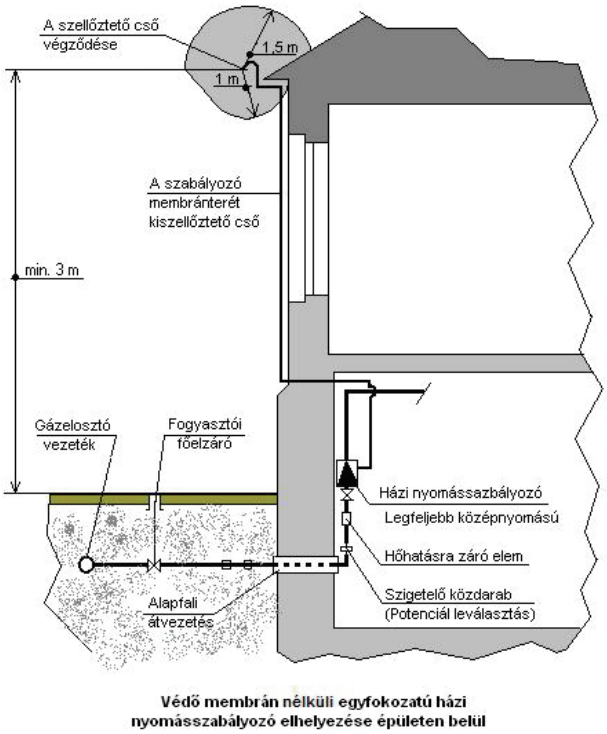

b) Épületen belül középnyomású házi nyomásszabályozó

3.4. sz. ábra

A házi nyomásszabályozó védőtávolságainak és a lefúvató elhelyezésének

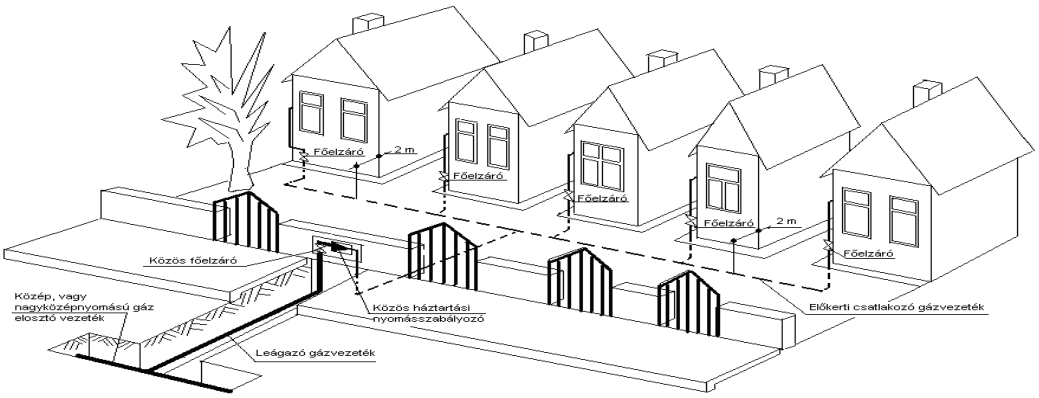

3.5. sz. ábra

Egy helyrajzi számú telken lévő lakóépületek gázellátása

3.2.6.1.4. Középnyomású házi nyomásszabályozók elhelyezése

a) Házi nyomásszabályozó kapualjban és nem huzamos emberi tartózkodásra szolgáló helyiségben elhelyezve legfeljebb középnyomású lehet. A helyiség, amelyben a szabályozót felszerelik, a földszinten vagy alagsorban legyen. Épületen belüli határoló falszerkezet legalább A1 tűzvédelmi osztályú, EI 90 tűzállóságú teljesítményű legyen. Szellőző az épület más helyiségei felé nem alakítható ki.

b) A középnyomású házi nyomásszabályozó külső határoló felülete és az épületek nyílászárói, illetve nyílásai (beleértve az ingatlan légellátását biztosító valamennyi nyílást is) között vízszintes vetületben a gyorszár és biztonsági lefúvató zárási-, illetve nyitási nyomás beállítási sorrendjétől függően a *MSZ EN 12279 [Gázellátó rendszerek. Gáznyomás-szabályozók a csatlakozóvezetékben. Műszaki követelmények.]* szabványban vagy azzal egyenértékű műszaki megoldásban meghatározott védőtávolságokat kell betartani (ld. 3.4. sz. ábra). Nem vonatkozik ez az előírás az épületben elhelyezett nyomásszabályozó állomás gépészeti berendezéseit tartalmazó közös használatú helyiségre és különálló helyiség épületen belüli határoló felületeire.

c) A középnyomású nyomásszabályozó kétfokozatú legyen, ha az utána következő gázmérő (gázmérők) épületen belül vannak elhelyezve.

3.2.6.1.5. Nagyközép nyomású házi nyomásszabályozók és egyedi nyomásszabályozó állomások elhelyezése

a) Abban az esetben, ha a nyomásszabályozó elhelyezése az *MSZ EN 12279 [Gázellátó rendszerek. Gáznyomás-szabályozók a csatlakozóvezetékben. Műszaki követelmények.]* szabvány A. melléklet 2. és 3. számú beépítési módozata szerint történik, akkor a válaszfalakat és cső-, valamint kábel csatornákat (amelyek kapcsolatban vannak a szabályozó elhelyezésére szolgáló zárt szekrénnyel, különválasztott helyiséggel) oly módon kell leszigetelni, hogy az esetleges gázszivárgás más térséget ne veszélyeztessen.

b) Az *MSZ EN 12279 [Gázellátó rendszerek. Gáznyomás-szabályozók a csatlakozóvezetékben. Műszaki követelmények.]* szabvány A. melléklet 2. és 3. számú beépítési módozata szerinti elhelyezés esetén a szabályozót befoglaló szekrény vagy térrész az épület többi részétől az épület szintszámának és tűzállósági fokozatának megfelelő falszerkezettel, födémmel legyen leválasztva. Az alkalmazott álmennyezet csak A1 tűzvédelmi osztályú lehet.

c) A nyomásszabályozó elhelyezésére szolgáló helyiség bejárati ajtója a szabad felé kifelé nyíljon, nyitott állapotban rögzíthető legyen, és alkalmas legyen zárt állapotban az illetéktelenek távoltartására. Az ajtó belülről kulcs nélkül nyitható legyen. Az előtte lévő nyílt tér felé vezető utakat mindig szabadon kell hagyni. Az ajtó (ajtók) és szellőző nyílások a nyitható ablakoktól, ajtóktól, valamint egyéb épületek nyílásaitól biztonságos távolságra legyenek. Más zárt tér felé nem lehet nyílásuk.

d) A nyomásszabályozó háza (szekrénye) a szabadlevegő felé közvetlenül kiszellőztetett legyen. A szellőzőnyílásokat eltakarás elől védeni kell, erre kihelyezett jelzőtáblával is fel kell hívni a figyelmet. Az *MSZ EN 12279 [Gázellátó rendszerek. Gáznyomás-szabályozók a csatlakozóvezetékben. Műszaki követelmények.]* szabvány A. melléklet 2. sz. beépítési módozata esetén a szabályozó helyiségének padozata antisztatikus és szikrát nem adó burkolatú legyen.

e) Az *MSZ EN 12279 [Gázellátó rendszerek. Gáznyomás-szabályozók a csatlakozóvezetékben. Műszaki követelmények.]* szabvány A. melléklet 5. sz. módozata szerinti beépítésénél, ahol nem lehetséges a közúti forgalom előli elzárás, az akna fedlap a terhelésnek feleljen meg. A víz behatolását meg kell akadályozni.

f) Egyedi nyomásszabályozó állomások különálló, nem emberi tartózkodásra szolgáló helyiségben is elhelyezhetőek.

g) Egyedi nyomásszabályozó állomás épület lapos tetején történő elhelyezés esetében a tetőszerkezet megfelelő szilárdságú legyen. A belépő oldali gázvezetékben épületen kívül, térszinten, kezelési magasságban szakaszoló szerelvényt kell beépíteni. A nyomásszabályozó állomás villámvédelmét az *MSZ EN 62305 [Épületek villámvédelme]* szabvány szerint vagy azzal egyenértékű műszaki megoldással kell biztosítani. A villámvédelmet csak az Országos Tűzvédelmi Szabályzat előírásai szerint jogosult tervező tervezheti meg.

3.2.6.1.6. Házi nyomásszabályozók és egyedi nyomásszabályozó állomások gépészeti követelményei

Valamennyi nyomásszabályozó legalább a következő szerelvényeket tartalmazza (a gáz áramlási irányában felsorolva):

a) elzáró szerelvény (ha épületen belül van a szabályozó, akkor épületen kívül is legyen elzáró szerelvénye),

b) szűrő,

c) automatikus működésű biztonsági gyorszár (100 mbar-nál nem nagyobb bemenő nyomású szabályozó – általában készülékszabályozó – esetében túlnyomás elleni védelemre nincs szükség),

d) nyomásszabályozó készülék (monitor szabályozás esetében egy darab hibára nyitva maradó és egy darab hibára záró),

e) biztonsági lefúvató (kivéve a monitorszabályozást).

A gyorszárral és lefúvatóval egy készülékbe szerelt (kompakt) házi nyomásszabályozókhoz kerülővezetéket nem szabad létesíteni. Az egyedi nyomásszabályozó állomások bemenő- és szabályozott oldali (elmenő) csőszakaszába a szabályozott gáznyomást mérő műszert kell beépíteni.

Az egyedi nyomásszabályozó állomás szabályozott oldali szerelvényeit követően (a gáz áramlási iránya szerint) elzáró szerelvényt is be kell építeni.

Egyedi nyomásszabályozók esetében kerülő vezeték csak az *MSZ EN 12186 [Gázellátó rendszerek. Gáznyomás szabályozó állomások gázellátáshoz és gázelosztáshoz. Műszaki követelmények.]* szabvány vagy azzal egyenértékű műszaki megoldás szerinti, 16 barnál nagyobb bemenő nyomású szabályozóknál alkalmazható.

3.2.6.1.7. Házi nyomásszabályozók és egyedi nyomásszabályozó állomások kibocsátási forrásainak zónabesorolása

Középnyomású házi nyomásszabályozók és egyedi nyomásszabályozó állomások esetében robbanásveszélyes övezetet nem értelmezünk, helyette a 3.4. sz. ábra szerinti távolságokat védőtávolságokként kell értelmezni és ezen távolságokon belüli térrészben nem kell az *MSZ EN 60079-10 [Villamos gyártmányok robbanóképes gázközegekben. A robbanásveszélyes térségek besorolása.]* szabvány szerinti feltételeket biztosítani.

A nagyközép nyomású házi nyomásszabályozó és egyedi nyomásszabályozó állomás szekrényének, helyiségének belső tere robbanásveszélyes (RB) 2-es zónába tartozik az *MSZ EN 60079-10 [Villamos gyártmányok robbanóképes gázközegekben. A robbanásveszélyes térségek besorolása.]* szabvány szerint.

Az (RB) 2-es zóna a szabályozót tartalmazó védőszekrény határoló felületétől vízszintesen minden irányban és függőlegesen lefelé mérve 1 m, függőlegesen felfelé 1,5 m-ig terjed ki (ld. 3.4. sz. ábra). Ezen övezeten belül nem lehet nyílászáró vagy olyan elektromos berendezés, gyújtóforrás, amely nem elégíti ki az *MSZ 60079-14 [Villamos gyártmányok robbanóképes gázközegekben. Villamos berendezések létesítése robbanásveszélyes térségekben.]* szabvány vagy azzal egyenértékű műszaki megoldás és a vonatkozó jogszabályok [az építési termékek műszaki követelményeinek, megfelelőség igazolásának, valamint forgalomba hozatalának és felhasználásának részletes szabályairól szóló 3/2003. (I. 25.) BM–GKM–KvVM együttes rendelet; a potenciálisan robbanásveszélyes környezetben levő munkahelyek minimális munkavédelmi követelményeiről szóló 3/2003. (III. 11.) FMM–ESzCsM együttes rendelet; a potenciálisan robbanásveszélyes környezetben történő alkalmazásra szánt berendezések, védelmi rendszerek vizsgálatáról és tanúsításáról szóló 8/2002. (II. 16.) GM rendelet] előírásait. Amennyiben a biztonsági szerelvények működési sorrendje: biztonsági lefúvató, majd gyorszár, abban az esetben a zóna kiterjedésének méreteit a tervezőnek egyedileg kell meghatározni.

Az épületen belül elhelyezett – legfeljebb középnyomású, alsó- és felső nyomáshatárolással, és biztonsági lefúvatóval ellátott – nyomásszabályozó lefúvató csonkját csővezetéken ki kell vezetni a szabadtér olyan részére, ahol a csővégződés – vízszintesen és lefelé mért 1 m-es, valamint függőlegesen felfelé mért 1,5 m-es – körzetében nyílászáró, vagy nem RB védettségű villamos berendezés nincs, és a szabad kiszellőzésnek nincs akadálya.

A védőmembránnal rendelkező házi nyomásszabályozó lefúvató vezetékét nem szükséges kivezetni.

3.2.6.1.8. Gondoskodni kell a fémesen kapcsolódó szerelvények, csővezetékek egyen-potenciálra hozásáról.

3.2.6.2. Ipari nyomásszabályozó állomások

3.2.6.2.1. Általános követelmények

Ezeket a nyomásszabályozó állomásokat a vonatkozó szabványok *[MSZ EN 12186 Gázellátó rendszerek. Gáznyomás-szabályozó állomások gázellátáshoz és gázelosztáshoz. Műszaki követelmények. MSZ EN 12279 Gázellátó rendszerek. Gáznyomás szabályozók a csatlakozóvezetékben. Műszaki követelmények. MSZ EN 60079-10 Villamos gyártmányok robbanóképes gázközegekben. A robbanásveszélyes térségek besorolása. MSZ EN 60079-14 Villamos gyártmányok robbanóképes gázközegekben. Villamos berendezések létesítése robbanásveszélyes térségekben.],* vagy azzal egyenértékű műszaki megoldások előírásainak betartásával kell tervezni, gyártani, telepíteni és üzemeltetni.

A tervezéskor meg kell határozni:

a) a szabályozó állomás elhelyezési feltételeit,

b) az állomás elrendezését,

c) a helyszín biztonsági követelményeit,

d) a környezeti és közeg hőmérséklet határokat.

3.2.6.2.2. A helyszín kialakítása

A nyomásszabályozó állomás gépészeti berendezéseinek elhelyezésére szolgáló létesítmény (épület, lemezszekrény, akna, fél szabadtér, süllyesztett kivitel) feleljen meg az *MSZ EN 12186 [Gázellátó rendszerek. Gáznyomás-szabályozó állomások gázellátáshoz és gázelosztáshoz. Műszaki követelmények.]* szabvány vagy azzal egyenértékű műszaki megoldás előírásainak.

A gáznyomás-szabályozó állomást úgy kell kialakítani, hogy oda illetéktelen személyek ne léphessenek be, azt a létesítményen kívülről származó veszélyes hatások ne érhessék.

A dohányzást és egyéb gyújtóforrás használatát jól látható jelöléssel meg kell tiltani.

A vészhelyzetben hívható telefonszámot tartalmazó táblát jól látható helyen kell elhelyezni.

A létesítés helyszíne legyen elegendően nagy a berendezések elhelyezéséhez, valamint a karbantartási munkák végzéséhez.

Szilárd burkolattal ellátott megközelítési útvonalat kell biztosítani a létesítmény megközelítésére, és a létesítményen belül a karbantartáshoz.

Meg kell határozni a vészkijáratok kialakításának szükségességét és indokoltságát.

A létesítmény határait, a veszélyes terület nagyságát a Szabályzat „Ipari nyomásszabályozó állomások robbanásveszélyes zónáinak meghatározása" pontja és a 7.2. szakasz szerint kell meghatározni.

Az ipari nyomásszabályozó állomások berendezései vagy annak részei elhelyezhetők szabad térben, tető alatt vagy zárt térben. A zárt téri létesítmények a következő kategóriákba sorolhatóak:

a) önálló épületben elhelyezett állomás,

b) szekrényben elhelyezett állomás,

c) más célra szolgáló épület egy részében, vagy más célra szolgáló épületen belül elhelyezett állomás,

d) föld alatt elhelyezett állomás.

A 4 barnál nagyobb MOP esetén az állomás számára külön elkülönített teret kell kialakítani.

A nyomásszabályozó elhelyezésére szolgáló helyiség bejárati ajtója a szabad felé kifelé nyíljon, nyitott állapotban rögzíthető legyen és alkalmas legyen zárt állapotban az illetéktelenek távoltartására. Az ajtó belülről kulcs nélkül nyitható legyen. Az előtte lévő nyílt tér felé vezető utakat mindig szabadon kell hagyni. Az ajtó (ajtók) és szellőző nyílások a nyitható ablakoktól, ajtóktól, valamint egyéb épületek nyílásaitól biztonságos távolságra legyenek. Más zárt tér felé nem lehet nyílásuk.

A szabályozó helyiségének padozata antisztatikus és szikrát nem adó burkolatú legyen.

A szabályozó helyiség fűtésére kizárólag indokolt esetben, és csak olyan fűtőberendezés alkalmazható, amelynek az égési tere el van zárva a szabályozó helyiség légterétől és felületi hőmérséklete legfeljebb 350 °C hőmérsékletet nem lépi túl.

Aknába telepített nyomásszabályozó esetében az akna alján szívó zsompot kell kialakítani.

3.2.6.2.3. Gépészeti követelmények

A nyomásszabályozó állomás kialakítása olyan legyen, hogy:

a) a tervezett körülmények között biztosítsa a tervezett üzemviteli feltételeket;

b) a gázgépészeti szerelvények a gáz áramlási irányát tekintve a következők legyenek: elzáró szerelvény, gázszűrő, nyomásszabályozó, gyorszáró szelep, biztonsági lefúvató, elzáró szerelvény;

c) védje meg a csatlakozó vezetéket és felhasználói berendezést a káros túlnyomásoktól;

d) legyen az állomáson kívül (belépő és kilépő oldalon) szakaszoló szerelvény;

e) a kilépő oldali elzáró szerelvény előtt – a monitor szabályozó kivételével – legyen beépített biztonsági szelep és kézi lefúvató vezeték;

f) mind a belépő oldalon, mind a szabályozott oldalon nyomásmérő és nyomásregisztráló műszer legyen felszerelve.

3.2.6.2.4. Nyomáshatároló rendszerek

A nyomásszabályozó állomást a szabályozott (kimenő) oldali nyomás beállított értéken való tartása céljából nyomáshatároló biztonsági rendszerrel kell felszerelni a következő esetekben:

a) Nincs szükség biztonsági rendszerre, ha a $MOP_{bemenő\ oldali} \leq MIP_{kimenő\ oldali}$ vagy $MOP_{bemenő\ oldali} \leq$ 100 mbar,

b) Önálló nyomáshatároló rendszert kell alkalmazni, ha $MOP_{bemenő\ oldali} > MIP_{kimenő\ oldali}$,

c) Önálló nyomáshatároló rendszert, és második berendezést kell alkalmazni,

ha $MOP_{bemenő\ oldali} - MOP_{kimenő\ oldali} > 16$ bar és $MOP_{bemenő\ oldali} > STP_{kimenő\ oldali}$

3.2.6.2.5. Zajszabályozás, zajszint

A nyomásszabályozó állomást úgy kell kialakítani, hogy az feleljen meg a vonatkozó rendeletnek [a környezeti zaj- és rezgésterhelési határértékek megállapításáról szóló 27/2008. (XII. 3.) KvVM–EüM együttes rendelet] is.

3.2.6.2.6. Szellőzés

A zárt térben – épületben, lemezszekrényben, föld alatt (földalatti elhelyezéshez a földgázelosztó külön engedélye szükséges) – elhelyezett gáznyomás szabályozó állomás helyiségét nyílásokon keresztül közvetlenül a nyílt légtér felé szellőztetni kell. A szellőzőnyílások teljes szabad keresztmetszete legalább akkora legyen, mint a padló felület 1%-a. A hatásos szellőzés érdekében alsó és felső szellőzőket kell beépíteni lehetőség szerint a helyiség egymással szemközti szabaddal határos falába. Az aknában (föld alatt) elhelyezett nyomásszabályozó állomások szellőzőnyílásait vagy az egymással szembeni sarkokon, vagy a kiemelt akna fedlap szegélyét kísérő körbefutó réssel vagy szellőző vezetékkel kell biztosítani. A szellőzést úgy kell méretezni, hogy az legalább a helyiség térfogatának óránkénti ötszöröse legyen.

3.2.6.2.7. Szellőzővezetékek kialakítása

A szellőző vezetéket úgy kell kialakítani, hogy annak szabadtéri végződése csapadéktól védve legyen.

A meghatározott célú szellőzővezetékeket és a nyomásmentesítő vezetékeket nem szabad egy fejcsőben egyesíteni a lefúvató vezetékekkel.

3.2.6.2.8. Az állomások villamos berendezésével szemben támasztott követelmények

Nyomásszabályozó állomás területén belül elhelyezett villamos berendezések legalább a „2”-es zónának megfelelő védelemmel rendelkezzenek, robbanásveszélyes zónáikat a Szabályzat „Ipari nyomásszabályozó állomások robbanásveszélyes zónáinak meghatározása” pontja és a 7.2. szakasz szerint kell meghatározni. Az alkalmazni kívánt villamos gyártmányokat az *MSZ EN 60079-14 [Villamos gyártmányok robbanóképes gázközegekben. 14. rész: Villamos berendezések létesítése robbanásveszélyes térségekben (a bányák kivételével)]* szabvány vagy azzal egyenértékű műszaki megoldás szerint kell megválasztani.

3.2.6.2.9. Villám- és érintésvédelem

A kiviteli tervdokumentációban külön tervfejezetben kell meghatározni az alábbiakat:

a) a villámvédelem megoldását *[Országos Tűzvédelmi Szabályzat; MSZ EN 62305 Épületek villámvédelme]*, amelyet csak arra jogosultsággal rendelkező tervező tervezhet;

b) az érintésvédelem megoldását *[MSZ 2364 Épületek villamos berendezéseinek létesítése]* kábelek és villamos vezetékek túlfeszültség elleni védelmét;

c) elektronikus készülékek esetében a túlfeszültség elleni finomvédelmi egységekkel történő kiegészítést;

d) a villamosan vezető részegységek villamos összekötését és a földelő vezetékhez történő csatlakoztatását;

e) a villamos energiaforrás földelése, a műszerek földelése és a katódos védelem rendszere közötti kölcsönhatás kizárását.

3.2.6.2.10. Az állomások tűzvédelme

Az állomás tűzvédelmét a vonatkozó előírások *[Országos Tűzvédelmi Szabályzat; MSZ EN 1775 Gázellátás. Fogyasztói gázvezetékek. Legnagyobb üzemi nyomás ≤ 5 bar. Műszaki előírások.]* szerint kell kialakítani.

3.2.6.2.11. Katódos védelem és villamos szigetelés

A csővezetékek katódos védelme esetén gondoskodni kell a nyomásszabályozó állomás bemenő- és kimenőoldali csővezetékeinek villamos leválasztásáról.

3.2.6.2.12. Egyesített gáznyomás szabályozó és mérő állomások

Az egyesített nyomásszabályozó és mérőállomásokra az *MSZ EN 1776 [Gázellátó rendszerek. Földgáz mérő állomások. Műszaki követelmények.]* szabvány vagy azzal egyenértékű műszaki megoldás szerinti kiegészítő követelményeket kell alkalmazni.

A tervező a gázmérő csatlakozását, teljesítményét és típusát, valamint a nyomásszabályozó típusát és annak üzemvitel szempontjából szükséges szerelvényezését, illetve védelmét a csatlakozó vezeték üzembe helyezési munkáinak feltételeit a földgázelosztóval vagy a pébégáz forgalmazóval előzetesen egyeztetni köteles.

3.2.6.2.13. Ipari nyomásszabályozó állomások robbanásveszélyes zónáinak meghatározása

A tervezőnek a nyomásszabályozó állomások tervezésekor az *MSZ EN 60079-10 [Villamos gyártmányok robbanóképes gázközegekben. A robbanásveszélyes térségek besorolása.]* szabvány vagy azzal egyenértékű műszaki előírás alapján olyan műszaki megoldást kell alkalmazni, hogy normál üzemben robbanóképes légtér ne alakulhasson ki. E szabvány nem vonatkozik azokra az esetekre, amikor a robbanásveszélyt üzemzavar (például csővezeték törése) okozza.

A nyomásszabályozó állomás normál üzemi körülmények között zárt rendszert képez. Környezetét nem veszélyezteti.

A nyomásszabályozó állomás biztonsági gyorszárának felső zárási nyomását és a biztonsági lefúvató nyitási nyomását úgy kell megtervezni és az üzembe helyezéskor beállítani, hogy a megengedett felső érték elérésekor először a gyorszár zárjon, majd a beállított nyitónyomás esetén nyisson a lefúvató szelep. A biztonsági lefúvató vezetékek átmérője legfeljebb DN 50 (2”) legyen.

A felsorolt feltételektől eltérő kivitelű nyomásszabályozó állomások robbanásveszélyes zónáit egyedileg kell meghatározni.

3.2.6.2.13.1. A kibocsátó források elhelyezkedésük alapján zárt téri vagy szabad téri csoportba sorolandók.

3.2.6.2.13.2. Zárt térben található kibocsátó források zónabesorolása

Normál üzemben a nyomásszabályozó állomás gépészeti berendezésein gázszivárgás vagy gázkibocsátás nem fordulhat elő. Zárt téri kibocsátó források a szekrény belsejében lévő oldható csőkötések és impulzuscső szerelvények lehetnek.

Kibocsátás mértéke és fokozata:

a) <u>Folyamatos fokozatú kibocsátás</u>: Folyamatos vagy várhatóan hosszú időtartamig tartó kibocsátás.

b) <u>Elsőrendű fokozatú kibocsátás</u>: Olyan kibocsátás, amely normál üzemben várhatóan rendszeresen vagy esetenként előfordul.

c) <u>Másodrendű fokozatú kibocsátás</u>: Olyan kibocsátás, amely normál üzemben várhatóan nem fordul elő, ha előfordul, akkor valószínűleg ritkán és rövid időtartamban.

Az oldható csőkötések és impulzuscső szerelvények normál üzemben nem szivárognak, nem bocsátanak ki gázt. A levegőbe csak szűrőbetét cserénél vagy gáz alatti munkavégzés esetén kerülhet gáz, ennek veszélyességi zónáit és a munkavégzés körülményeit a karbantartási technológiában kell szabályozni.

A nyomásszabályozó állomás belsejében lévő kibocsátó források fokozata másodrendű, mert normál üzemben várhatóan nem fordul elő kibocsátás, ha előfordul, akkor valószínűleg ritkán és rövid időtartamra.

3.2.6.2.13.3. A szellőzés fokozatai

A szellőzés fokozata „közepes”, mert szabályozza a koncentrációt olyan stabil állapotot biztosítva, amelyben a koncentráció és zónahatáron kívül folyamatos kibocsátás esetében is az ARH 20 %-a alatt van, és ahol a kibocsátás megszűnése után nem marad fenn jelentős mennyiségű robbanóképes gázközeg.

3.2.6.2.13.4. A szellőzés típusa „természetes szellőzés”.

a) Szellőző felületek nagysága a zárt tér alapterületének legalább 1 %-a legyen.

b) A szellőzők úgy helyezkedjenek el, hogy a zárt tér teljes mértékű átszellőzését biztosítani tudják.

c) A teljes szellőző keresztmetszet felét kitevő szellőző felület a zárt tér alsó szintjén, míg a másik felét a zárt tér felső szintjén kell elhelyezni.

d) A szellőzőnyílásokat nem hagyhatja el az ARH 20 %-nál magasabb koncentrációjú gázközeg normál üzemben.

3.2.6.2.13.5. A szellőzés üzembiztonsága

A szellőzés üzembiztonsága „jó”, mert a szellőzés gyakorlatilag folyamatos.

Földalatti aknába telepített nyomásszabályozó állomás esetében a nyitható akna fedlapja és az akna pereme között körbefutó rést vagy szellőzővezetéket kell kialakítani a szellőzés biztosítására.

Földbe süllyesztett kombinált gáznyomás-szabályozó állomás esetében a szellőzés megfelelőségét a tervezőnek számítással kell igazolnia.

3.2.6.2.13.6. A nyomásszabályozó állomások elárasztási zóna típusa

A zóna típusa: „2”-es, mely olyan térség, amelyben normál üzemben robbanóképes gázközeg várhatóan nem fordul elő, és ha mégis előfordul, akkor várhatóan csak ritkán és csak rövid ideig marad fenn.

A gyártói karbantartási utasításokban meghatározott karbantartási ciklusok közötti időtartamban és normál üzemi körülmények között a tömörség alapkövetelmény.

3.2.6.2.13.7. Az elárasztási zóna kiterjedése

A gépészeti berendezéseket magában foglaló zárt – de természetes szellőzéssel rendelkező – légtér teljes térfogata az elárasztási zóna.

A megfelelő – „közepes” – szellőzés mellett a zárt teret 2-es zónába kell sorolni.

A szellőzőnyílások környezetében robbanásveszélyes zóna nem értelmezhető.

Csak gáz kiáramlással járó üzemzavar vagy karbantartás esetében értelmezhető a fennmaradási idő.

3.2.6.2.13.8. Az állomások szabadtéri környezetének besorolása

a) *Kibocsátó források*

Normál üzemben a nyílt térben lévő szerelvények és kötéseik gáztömörek, ezért a körülöttük lévő térben robbanóképes gázközeg várhatóan nem fordulhat elő.

A körülöttük levő térség nem robbanásveszélyes térség.

Üzemzavari állapotnak (nem normál üzemi körülménynek) kell tekinteni a lefúvató működését.

Szabadtéri kibocsátó forrásnak kell tekinteni a nyomásszabályozó állomás lefúvató vezetékének a szabad térbe kivezetett végét.

b) *Az elárasztási zóna kiterjedése*

A zóna kiterjedését és méretét a *3.5. sz. táblázatban* megadott kibocsátási mértékek szerint kell meghatározni. A zóna méretek értelmezése a 3.6. sz. ábrán látható.

Amennyiben a lefúvató kibocsátási értékei nem egyeznek a táblázat gázkibocsátási értékeivel, úgy a hozzá legközelebb eső eggyel nagyobb gázkibocsátási értéket és az ehhez tartozó zónaméreteket kell alkalmazni.

A lefúvatón kibocsátott gáz tömegáram és a lefúvató cső méretének függvényében a robbanásveszélyes zóna méretei:

3.5. sz. táblázat

Lefúvató vezeték körüli robbanásveszélyes zóna méretei					
Biztonsági lefúvató max. gázkibocsátása [kg/s]	Lefúvató cső átmérője a kilépési helynél				Henger alakú zónarész magassága: H [m]
	DN 25	DN 32	DN 40	DN 50	
	Henger alakú zónarész sugara: R [m]				
0,005	1,8	2,2	2,5	3	7,2
0,01	1,8	2,2	2,5	3	9,1
0,02	1,8	2,1	2,5	3	11,4
0,04	2,3	2,3	2,4	3	14,4
0,08	2,8	2,8	2,8	2,9	18,1
Kibocsátási pont alatti zónarész sugara: r_1 [m]	1	1,2	1,4	1,6	

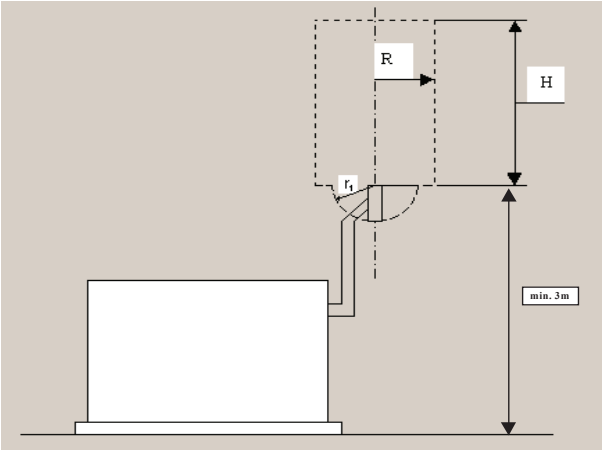

3.6. sz. ábra

A nyomásszabályozó állomás lefúvató csöve körül kialakuló robbanásveszélyes zóna méretei

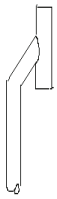

3.7. sz. ábra

A lefúvató vezeték végződésének alakja

A zónaméretek és a lefúvatás jellege akkor megfelelő, ha a lefúvató vezeték végén nincs olyan szerelvény elhelyezve, amely a függőlegesen felfelé irányuló kiáramlást akadályozná. A kiáramlási pont magassága a környező térszinttől legalább 3 m magasan legyen. A lefúvató vezeték végződésének kialakítása a 3.7. sz. ábra szerinti legyen.

c) Nyomásszabályozó állomás besoroláshoz szükséges dokumentáció

Nyomásszabályozó állomás robbanásveszélyes térségének meghatározását és besorolását olyan személy végezheti, aki ismeri az éghető anyagok, a technológiai folyamat és a berendezések tulajdonságait. Szükség szerint konzultálnia kell biztonságtechnikai, villamos és más műszaki szakemberrel.

A besorolást a tervdokumentációnak kell tartalmaznia.

A térség-besorolási folyamat során a lépéseket megfelelően dokumentálni kell.

Ki kell tölteni az alábbi adatlapokat:

a) éghető anyagok jegyzéke és tulajdonságai (*3.6. sz. táblázat*),

b) kibocsátó források jegyzéke.

A térség-besorolási dokumentumnak tartalmaznia kell az alaprajzokat és homlokzatrajzokat, melyek mutatják a zónák típusát és kiterjedését.

A robbanásveszélyes zónák kiterjedésére az alábbi szimbólumokat kell alkalmazni:

„0”-ás zóna „1”-es zóna „2”-es zóna

3.6. sz. táblázat

Éghető anyag					**Relatív sűrűség**	**Gyulladási hőmérséklet**
Megnevezés	**Összetétel**	**Lobbanás-pont**	**Sűrűség [kg/m³]**	**ARH [Térfogat [%]**		
Földgáz (metán)	CH_4	< 0 °C	0,033	5	0,6	> 300 °C

3.2.7. Gázmérők

3.2.7.1. A legfeljebb 100 m^3/h névleges együttes térfogatáramú membrános (lemezházas) gázmérők elhelyezésének követelményei

A gázmérő elé (mérőkötésébe) elzáró szerelvény beépítése kötelező.

Ha a házi nyomásszabályozó és a legfeljebb 6 m^3/h névleges térfogatáramú gázmérő közvetlenül, együtt kerül elhelyezésre, akkor elegendő a nyomásszabályozó előtt közvetlenül elhelyezett elzáró szerelvény (3.8. sz. ábra).

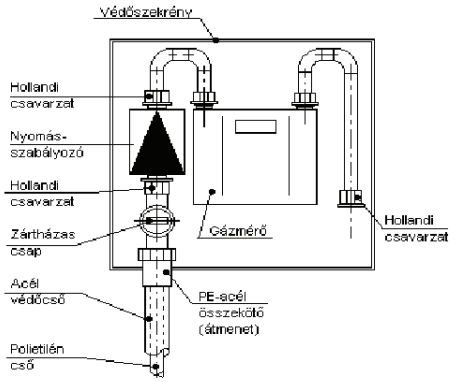

3.8. sz. ábra

A házi nyomásszabályozó és a gázmérő együttes szerelése

Almérőt a földgázelosztó feltételeinek és a Szabályzat előírásainak betartásával szabad beépíteni.

3.2.7.1.1. Általános követelmények

a) 140 kW-nál nagyobb összes hőterhelésű gázfogyasztó készülékek helyiségébe, 0,4 kV-nál nagyobb feszültségű villamos berendezéseket tartalmazó helyiségbe, valamint „A” vagy „B” tűzveszélyességi osztályba sorolt helyiségbe gázmérő nem szerelhető.

b) A gázmérő és a legközelebbi gázfogyasztó készülék közötti vízszintes vetületben mért távolság legalább 1 m legyen. Ez a távolság beépített szigetelőfal esetén 0,5 m-ig csökkenthető.

c) A gázmérő legközelebbi éle és füstcső, melegvíz vagy gőz (fűtési) vezeték legközelebbi alkotója közötti távolság legalább 0,5 m legyen.

d) Gázmérő könnyen éghető falszerkezetre, éghető vagy hőre lágyuló burkolatú falra nem szerelhető.

e) Gázmérőt szabadban, külső falon csak megfelelő mechanikai és káros hőhatás elleni védelem biztosításával szabad szerelni. A védelem módját és megoldását a gázszolgáltató határozza meg.

f) 6 m^3/h névleges térfogatáramnál nagyobb gázmérő mindkét (belépő és kilépő) oldalán legyen elzáró szerelvény.

g) Középnyomású nyomásszabályozóról ellátott membrános (lemezházas) gázmérő épületen belül csak akkor helyezhető el, ha a nyomásszabályozó kétfokozatú vagy védőmembrános.

h) Nagyközép nyomású nyomásszabályozóról ellátott membrános (lemezházas) gázmérő épületben nem helyezhető el.

3.2.7.1.2. Gázmérők elhelyezése épületen kívül

Gázmérőt szabadban külső falon megfelelő mechanikai védelem biztosításával szabad szerelni. A védelem módját és megoldását a földgázelosztó technológiai utasításban köteles rögzíteni.

Ha a gázmérőt külső falra, lépcsőházba, közös használatú térbe szerelik fel, akkor azt zárható ajtójú fülkében vagy szekrényben kell elhelyezni.

A gázmérők szerelési helyigényének méreteit, a fülkék vagy szekrények méreteit és kivitelét a földgázelosztó technológiai utasításaiban szabályozza.

3.2.7.1.3. Membrános (lemezházas) gázmérők elhelyezése pincében, alagsorban

Pincében, alagsorban gázmérő akkor helyezhető el, ha a Szabályzat vonatkozó pontjainak betartásán kívül az alábbi feltételek is teljesülnek:

a) a pince vagy annak a gázmérő elhelyezésére szolgáló helyisége vagy fülkéje nem korrózió-veszélyes,

b) a pince talajvíz ellen szigeteléssel és szilárd padlóburkolattal rendelkezik,

c) a pince belmagassága, illetve űrszelvénye legalább 1,7 x 0,8 m,

d) a pince átszellőzése biztosított.

Több szinten át egymással összefüggő belső légteret képező helyiségben (több szintes lakások előszobája, belépője, közületek önálló belső feljárója, stb.) gázmérő a földgázelosztó hozzájárulásával helyezhető el.

Lépcsőházban szintenként a gázmérő az előírások szerinti – szellőzőnyílásokkal rendelkező – fülkében vagy szekrényben elhelyezhető.

3.2.7.1.4. Membrános (lemezházas) gázmérők csoportos szerelése

A gázmérők csoportos szerelése (vagy a bérleményből való kihelyezése) megengedhető, ha a következő feltételek teljesíthetőek:

a) csak az épület közös használatú terében lehetnek, ha oda a bejutás a nap bármely szakában biztosítható,

b) együttes vagy külön-külön, kulccsal zárható szekrénybe kerülnek,

c) ha a mérő nem a fogyasztási hely bejárata mellett, vagy azzal nem azonos szinten (emeleten) van, akkor a fogyasztói vezetéket a fogyasztási helyen belül az oda való belépés helyén (lehetőleg a gázfogyasztó készülék helyiségén kívül) elzáróval kell ellátni, amelynek magassága azonos a gázmérő csatlakozás magasságával; az elzárót mechanikai sérüléstől és illetéktelen beavatkozástól megfelelően védeni kell,

d) ha a gázmérő (gázmérők) lépcsőházban vagy azzal légtér összeköttetésben lévő folyosón, közös helyiségben kerül (kerülnek) elhelyezésre, akkor a lépcsőház felső szintje nyitható nyílászáróval rendelkezzen.

3.2.7.2. A 100 m^3/h-nál nagyobb névleges térfogatáramú membrános (lemezházas) gázmérők elhelyezésének további követelményei

Gázmérő gázfogyasztó készülékkel azonos helyiségben – az ipari fogyasztók szekunder mérésre alkalmazott turbinás és mérőperemes gázmérőinek kivételével – nem helyezhető el.

a) Egy helyen (helyiségben) telepített, 100 m^3/h összes névleges térfogatáramúnál nagyobb gázmérő (gázmérők) elhelyezésére külön gázmérő helyiséget kell létesíteni.

b) A gázmérők helyiségeit „A" „Fokozattan tűz- és robbanásveszélyes" tűzveszélyességi osztályba kell sorolni, és az *Országos Tűzvédelmi Szabályzatban* foglaltak szerint kell kialakítani.

c) A külön gázmérőhelyiséget épületben külső fal mentén, a földgázelosztó és a létesítmény kezelője által egyaránt bármikor könnyen megközelíthető helyen, lehetőleg földszinten kell létesíteni.

d) Bejárata szabadból vagy az épület közös, jól szellőzött és mindenkor megközelíthető teréből nyíljon.

e) A mérőhelyiség bejáratához a tűzveszélyességi osztályt jelölő figyelmeztető táblát kell elhelyezni és 1 db 55A és 233B, valamint C oltási teljesítményű tűzoltó készüléket kell készenlétben tartani.

f) A külön gázmérőhelyiséget szabaddal össze kell szellőztetni úgy, hogy az alsó-felső szellőző együttes szabad keresztmetszete a gázmérő helyiség alapterületének 1%-át érje el. A szellőző alsó éle a külső szinttől legalább 300 mm-rel magasabb legyen. A szellőzők más nyílászáróktól legalább 1 m-re legyenek. A szellőzőt mechanikai védelemmel – legfeljebb 15 mm résszélességű, vagy lyukbőségű ráccsal, huzalhálóval vagy fix zsaluval – kell ellátni.

g) Gázmérőhelyiség szellőztetésére szükség esetén csak önálló szellőzőkürtöt, szellőzőcsatornát szabad alkalmazni.

h) A gázmérőhelyiség határoló falai és nyílászárói az *Országos Tűzvédelmi Szabályzat* szerintiek legyenek. Szikrát adó vagy elektrosztatikus feltöltődést okozó padlóburkolatot nem szabad alkalmazni.

A létesítmény villámvédelmét, amennyiben szükséges a hivatkozott Országos Tűzvédelmi Szabályzat szerint csak arra jogosult tervező tervezheti.

i) Fűtése közvetett lehet. Közvetlen fűtésre csak robbanásbiztos kivitelű zárt égésterű gázkályha használható, amelynek *felületi hőmérséklete a 300 °C*-ot nem haladja meg és gyújtószerkezete a helyiségen kívül van.

j) A gázmérőhelyiséget nem szabad 140 kW egység- és 1400 kW összteljesítmény feletti hőtermelő berendezéssel egymásba nyílóan létesíteni.

k) Ha a gázellátás külön nyomásszabályozó egységről történik és a gázmérőhelyiség a primer oldali (közműre vagy távvezetékre csatlakozó) nyomásszabályozókra előírt védőtávolságnál a szabályozó állomáshoz közelebb vagy azzal együtt kerül telepítésre; – akkor az adott nyomásszabályozó – vagy fogadó állomásra érvényes előírások vonatkoznak a gázmérő helyiségre is.

l) Gázmérő helyiségében tűzveszélyes tevékenység csak a gázmérő (gázmérők) és szerelvényezéseik teljes nyomás- és gázmentesítését követően végezhető, az alkalomszerű tűzveszélyes tevékenység végzésére vonatkozó – az Országos Tűzvédelmi Szabályzatban rögzített – szabályoknak megfelelően.

3.2.7.3. Gázmérő nélküli fogyasztás

3.2.7.3.1. Létesítés és műszaki biztonsági feltételek

Mérő nélküli fogyasztás esetében a csatlakozó- vagy a fogyasztói vezetékbe – a telekhatáron vagy az épületen kívül a fogyasztói főelzárótól függetlenül – az épületbe, lakásba, bérleménybe történő belépés előtt (közös, hozzáférhető helyiségben) további, jogi zárral zárható elzáró szerelvényt is be kell építeni [ld. 7.8.a) sz. ábra].

3.2.7.4. A nem membrános (nem lemezházas) gázmérők elhelyezése

Amennyiben a gázmérő nyomásszabályozóval együtt – egy helyiségben, térben – van szerelve, úgy a helyiséget, teret „A” tűzveszélyességi osztályba kell sorolni, és ennek megfelelően az *Országos Tűzvédelmi Szabályzat* szerinti feltételeket kell biztosítani.

Minden más esetben a gázmérő helyiségét (elhelyezési terét) „D” tűzveszélyességi osztályba kell sorolni, és az *Országos Tűzvédelmi Szabályzat* szerinti feltételeket kell biztosítani.

A villámvédelem biztosításának szükségessége esetén annak terveit csak ilyen feladatra jogosult szaktervező készítheti el. Gázmérő helyiségében tűzveszélyes tevékenység csak a gázmérő (gázmérők) és szerelvényezéseik teljes nyomás- és gázmentesítését követően végezhető az alkalomszerű tűzveszélyes tevékenység végzésére vonatkozó – az Országos Tűzvédelmi Szabályzatban rögzített – szabályoknak megfelelően. A gázmérő üzemeltetője, kezelője a gázmérővel, mérési rendszerrel kapcsolatos üzemeltetési és karbantartási munkákat a földgázelosztóval ellenőriztetett műveleti utasítás szerint kell, hogy végezze.

3.3. Tervezési követelmények pébégáz üzemű felhasználói berendezések esetében

A tervezés során általában a Szabályzat 3. fejezetének előírásait kell teljesíteni. E szakasz az ezektől való eltéréseket tartalmazza.

3.3.1. Csatlakozó vezetékek egyedi követelményei

3.3.1.1. A csatlakozó vezeték méretezése

a) A csatlakozó vezeték anyaga, minősége, méretválasztéka (megegyezik a *3.3. sz. táblázatban* közölt csőanyagokkal és beépítési körülményekkel).

b) Csatlakozó vezeték anyagául pébégáz szállítására jogszabálynak *[a nyomástartó berendezések és rendszerek biztonsági követelményeiről és megfelelőség tanúsításáról szóló 9/2001. (IV. 5.) GM rendelet 6. számú melléklet 4. pontja]*, szabványoknak *[MSZ EN 1594 Gázellátó rendszerek. 16 barnál nagyobb üzemi nyomású csővezetékek. Műszaki követelmények. MSZ EN 1057:2006+A1:2010 Réz és rézötvözetek. Varrat nélküli,*

körszelvényű rézcsövek vízhez és gázhoz, egészségügyi és fűtési alkalmazásra. MSZ EN 1555 sorozat Műanyag csővezetékek éghető gázok szállítására. Polietilén csövek.] megfelelő egyéb anyagok is választhatóak, ha megfelelőségüket bizonylattal igazolták.

c) A folyadékfázisú csatlakozó vezeték átmérője

A vezetékátmérő (*3.7. sz. táblázat*) sztatikus feltöltődésre is megfelelő, ha benne az átlagos áramlási sebesség kisebb az alábbi értékeknél:

3.7. sz. táblázat

	Vezeték névleges átmérő			
	3/8”	1/2”	3/4”	1”
Áramlási sebesség [m/s]	0,6	1,0	1,0	1,5

Eltérő átmérőjű vezetéket a folyadékszállítás áramlási ellenállásának figyelembevételével méretezni kell. Az ellenőrzést el kell végezni sztatikus feltöltődésre is a vonatkozó szabványoknak *[MSZ 16040-1 Sztatikus feltöltődések. Fogalmak. MSZ 16040-3 Sztatikus feltöltődések. Veszélyességi szintek. MSZ 16040-4 Sztatikus feltöltődések. A védelem módja.]* vagy azzal egyenértékű műszaki megoldásnak megfelelően.

d) A gázfázisú csatlakozó vezeték átmérője

A vezetéket az *MSZ 7048-1 [Körzeti gázellátó rendszerek Fogalom meghatározások, csoportosítás, általános követelmények]* szabvány vagy azzal egyenértékű műszaki megoldás alapján szükséges méretezni.
A számított nyomásesés a belépő névleges vezetéknyomás 10 %-át nem haladhatja meg.
A névleges vezetékátmérőt (DN) a szabvány alapján történő méretezéstől eltérően a *3.8. sz. táblázat*, valamint a beépített idomok és szerelvények egyenértékű csőhosszai *3.8. sz. táblázatban* foglalt értékeinek figyelembevételével – az átvitt tömegáram ismeretében – is meg lehet határozni.

3.8. sz. táblázat

	Bemenő nyomás 0,75 bar					**Bemenő nyomás 30 mbar**					
Névleges átmérő DN	10	15	20	25	32	15	20	25	32	40	50
Csőhossz [m]	**Tervezett tömegáram [kg/h]**										
10	12	33	68	120	222	4	8	14	30	44	85
20	8	23	49	85	158	2	5	9	19	28	54
30	7	19	40	69	129	2	4	8	15	23	44
40	6	16	34	59	112	2	4	7	14	20	39
50	5	14	31	53	100	1	3	6	11	17	33
75	5	12	25	44	81	1	2	5	9	14	27
100	4	11	22	38	70	1	2	4	8	12	23
125	4	9	19	34	63	1	2	4	7	11	21
150	3	9	18	31	58	1	1	3	6	9	16

A szelep, ív, könyök, egál-T, szűkítő egyenértékű csőhosszait darabonként azonosnak kell venni a *3.9. sz. táblázat* szerint.

3.9. sz. táblázat

Névleges csőátmérő DN	20	25	32	40	50
Egyenértékű csőhossz [m/db]	1	1	2	2	3

3.3.1.2. A csatlakozóvezeték kialakítása

A csatlakozóvezeték nyomvonalának és tartozékainak megválasztásakor a tervezőnek figyelemmel kell lennie a forrásoldalt biztosító pébégáz tartályra vonatkozóan a nyomástartó létesítmények műszaki biztonsági szabályzatában foglaltaknak és a jelen előírás kapcsolódó szabályainak a betartására is, beleértve az abban meghatározott tilalmakat és korlátozásokat.

a) Több pébégáz tartályra csatlakozó töltő- és elvételi vezetékek kialakítása olyan legyen, hogy kezelői mulasztás esetén se forduljon elő valamelyik tartály túltöltődése.

b) A pébégáz tartályról a csatlakozóvezeték záró szerelvénnyel leválasztható legyen.

c) A pébégáz tartályhoz csatlakozó vezeték feszültségmentes csatlakozásáról gondoskodni kell.

d) A vezeték tervezésénél a tervező vegye figyelembe a tervezési nyomáson túl a járulékos erők hatásait is.

e) A folyadékfázisú vezeték minden bezárható és kiszakaszolható szakaszába hőtágulási lefúvató szelepet (HLF) kell beépíteni, melynek nyitónyomás értéke, ha a vezetékben nincs nyomásfokozó szivattyú 15,6 bar, szivattyús rendszernél 25 bar legyen. Csatlakozó mérete a *3.10. sz. táblázat* szerint.

3.10. sz. táblázat

A bezárt folyadéktérfogat [dm^3]	**A HLF csatlakozó menetmérete**
$V \leq 2$	3/8”
$4 \geq V \geq 10$	1/2”
$V \geq 10$	3/4”

f) A folyadékfázisú vezetékek bezárható és kiszakaszolható szakaszába beépített hőtágulási lefúvató szelep kibocsátása 1-es zónát eredményez, melynek kiterjedését és alakját a tervezőnek az *MSZ EN 60079-10 [Villamos berendezések robbanóképes gázközegben.]* szabvány vagy azzal egyenértékű műszaki megoldás alapján kell meghatároznia.

g) Folyadékfázisú csatlakozó vezeték kizárólag acél anyagú lehet.

h) Az acél anyagú csatlakozó vezeték térszint alatti szakaszában csak hegesztett kötés alkalmazható.

3.3.1.3. A csatlakozó vezeték nyomvonala

Pébégáz csatlakozó vezeték tartozékainak védőtávolságát a tervező a robbanásveszélyes övezet határának kiszámításával, azzal azonos méretűre határozza meg.

a) A csatlakozó vezeték és a fogyasztói vezeték telekhatár és épület vagy építmény közötti szakasza épületektől, közművektől és más objektumoktól olyan távolságra legyen, amely lehetővé teszi a létesítéssel, az üzemeltetéssel és a karbantartással kapcsolatos biztonságos munkavégzést, valamint a munkák közben az állagmegóvást.

b) A szerelést igénylő elemek esetében a szerelési pontok hozzáférhetőségét minden esetben biztosítani kell.

c) A csatlakozó vezetéket az alábbi védőtávolságok betartásával kell vezetni. Kivétel az épület fala, ha azt merőlegesen közelíti meg (*3.11. sz. táblázat*).

3.11. sz. táblázat

Nyomásfokozat	**Védőtávolság épülettől [m]**	**Védőtávolság üreges, túlnyomás nélküli közműtől vagy műtárgytól [m]**
Kisnyomás	2 (1)	1 (0,5)
Középnyomás	4 (2)	2 (1)
Nagyközép-nyomás	5 (2,5)	2 (1)
Nagy nyomás	5 (2,5)	2 (1)

A zárójeles távolságok – ha az alkalmazni kívánt műszaki biztonsági szintet más módon biztosítják és ezt a tervező a tervdokumentációban a tervjóváhagyó felé igazolja – tervezhetők.

3.12. sz. táblázat

A névleges átmérő és a névleges üzemi nyomás szorzata [m· kPa]	Védelem	**Védőtávolságok [m]**							
		tömegeket befogadó épülettől	egyéb épülettől	üreges, túlnyomás nélküli közműtől vagy műtárgytól	egyéb közműtől	erősáramú kábeltől	vasúti vágánytól vagy más célú villamos vágánytól	ipari nem villamos vágánytól	fák törzsétől
2-ig	nincs	3	2	1,5	1	1	3	2	2
	egyszerű	2	1	1	0,5				
2 felett 50-ig	nincs	5	3	2	1	1	4	2	2
	egyszerű	3	2	1	0,5				
50 felett 100-ig	nincs	9	5	2	1	1	5	2	2
	egyszerű	5	3	1	0,5				
100 felett	nincs	12	9	3	2	2	7	2	2
	egyszerű	6	5	1,5	1				

A védőtávolságon belül (*3.12. sz. táblázat*) nem szabad a vezeték műszaki állapotát veszélyeztető, ellenőrzését akadályozó tevékenységet végezni, illetve ilyen létesítményt elhelyezni.

3.3.2. A csatlakozóvezetékek tartozékainak követelményei

3.3.2.1. Általános követelmények

a) A csatlakozóvezeték tartozékai kizárólag a vonatkozó rendeleteknek megfelelően gyártott, „CE” jellel és az ehhez tartozó gyártói tanúsítványokkal rendelkező berendezések lehetnek, melyek gázzal érintkező részei pentán állóak, nyomásálló részeinek anyaga pébégázra alkalmas hideg ütőmunka

értékekkel rendelkezik, és a tervezési nyomásnak megfelel. Az elzáró szerelvények minimális záró nyomása biztosítja a tervezett üzemállapotnak megfelelő zárást.

b) Beépítés tervezésekor a szerelési távolságot és az adott veszélyforrástól mért védőtávolságot be kell tartani. A szerelési távolság és a védőtávolság kialakításánál a használatra és a karbantartásra vonatkozó gyártói előírásokat ki kell elégíteni.

c) Pébégáz csatlakozó vezeték tartozékainak védőtávolságát a tervező a robbanásveszélyes zóna határainak és a veszélyt jelentő mechanikai hatások forrásainak távolsága figyelembevételével úgy határozza meg, hogy a védőtávolság az egyes zónák és hatások távolságának burkológörbéje, ha a zónahatárok egymást 0,5 m-nél jobban megközelítik, egyébként egyedi védőtávolságok keletkeznek. A mechanikai veszélyt jelentő források: dőlésveszélyes fák és oszlopok, járműforgalom, anyagrakodás és tárolás, tűzveszélyes tevékenység, stb.

d) Ha a kibocsátóforrás (tartozék) zónája tér-, illetve padlószint alatt lévő területet érint, a zóna alakját és méretét a zárttérre vonatkozó számítás *[MSZ EN 60079-10 Villamos berendezések robbanóképes gázközegben.* A robbanásveszélyes térségek besorolása vagy azzal egyenértékű műszaki megoldás] szerint kell meghatározni. Szabadtérre vonatkozó számítást kell alkalmazni, ha a mélyedés alacsonyabban fekvő szabadtérbe kiszellőztetett. A számított zónára a kockázatot az *MSZ EN ISO 12100 [Gépek biztonsága. A kialakítás általános elvei. Kockázatértékelés és kockázatcsökkentés.]* szabvány vagy azzal egyenértékű műszaki megoldás alapján értékelni kell, és az elfogadható kockázatot adó biztonsági intézkedéseket meg kell adni. Nem kell kockázatot értékelni, ha gázkoncentráció jelző berendezést alkalmaznak, és gázérzékelőt terveznek a mélyedésbe, ami az alsó robbanási határkoncentráció (ARH) 20%-ánál vészjelzést ad az üzemeltetőnek és ARH 40%-nál a gyújtóforrásként számításba vehető elektromos berendezéseket feszültségmentesíti, illetve olyan befúvásos mesterséges szellőztetést indít, amely mellett a légcsere szám nagyobb, mint 10.

e) A vészszellőző berendezés szerkezetileg és működés szempontjából független legyen a helyiség szellőző rendszerétől.

f) Az égési és az üzemi szellőztető levegő be- és kivezetésére a szabadból nyíló, illetve a szabadba vezető nem éghető anyagú csatornát vagy nyílást kell kialakítani, melynek szabadba nyíló végén zsalu huzalháló vagy rács legyen.

g) Ha a szellőztető levegő útvonalán szabályozó vagy záró szerkezet van, akkor biztosítani kell, hogy a szerkezet záró irányú elmozdulása esetén a gázfogyasztó készülék ne legyen üzemeltethető.

h) A fogyasztói vezetékben elhelyezett automatikus záró szerelvény zárt állapotban legyen, ha a szellőző berendezés nem üzemel vagy zárjon le, ha a berendezés üzem közben meghibásodik.

i) A pébégáz ellátásánál alkalmazott csatlakozó vezetékek és tartozékaik általános elrendezése a 7.1. szakasz 7.1., 7.2., 7.3., 7.4. és 7.5. sz. ábrái szerint történik.

3.3.2.2. Nyomásszabályozó berendezések

Pébégáz ellátó rendszerekben a következő, egybeépített egységekkel kialakított nyomásszabályozók alkalmazandók:

a) szűrő,

b) felső-, és a pébégáz forgalmazó által előírt esetben alsó nyomáshatáron záró gyorszár,

c) biztonsági lefúvató.

A nyomásszabályozó egy- és kétfokozatú lehet. Kétfokozatú kivitelben – ha a két fokozat nem egybeépített – az első fokozat nagyközép nyomásfokozatról (15,6 bar) középnyomásra (0,5 bar), a második fokozat középnyomásról kisnyomásra (30, 50, 100 mbar) szabályoz.

3.3.2.2.1. Általános követelmények a nyomásszabályozó beépítésekre vonatkozóan

a) A szabályozó primer csatlakozó vezetéke a tartályra vagy a cseppleválasztóra lejtsen, és minimális gáztérfogatú legyen. Átmérője a szabályozó csatlakozó méretének megfelelő legyen.

b) Nyomásszabályozó szabadban, szekrényben vagy épületben talajszint fölött helyezhető el. Épületben történő elhelyezés esetén a szabályozó szellőzőnyílását azonos átmérőjű csővezetékkel a szabadba kell vezetni.

c) A szabályozó szellőzőnyílása – kivezetésnél a szellőzőcső vége – elsőrendű kibocsátó forrás, 1-es zónát eredményez, melynek méretét és alakját a tervezőnek meg kell határoznia.

d) Az üzemelő szabályozó mellett a primer oldalra rányitott tartalék is kiépíthető. A tartalék szabályozó beállítási értéke az üzemelőtől lefelé az osztálypontosság pozitív tűrésénél +10 %-kal térjen el.

e) A szabályozó szekunder oldaldali vezetékszakaszára min. 5 x DN távolságra nyomásmérő és lefúvató elzáró szerelvény tervezendő.

f) 50 kg/h anyagáramnál nagyobb teljesítményű nyomásszabályozó kilépő ágára a szabályozót megkerülő, kettőzött záró szerelvénnyel ellátott feltöltő vezetéket kell tervezni. Az elzáró szerelvények azonos típusúak nem lehetnek. Az egyik elzáró szerelvénynek szelepnek kell lennie.

3.3.2.3. Egyedi gáznyomás-szabályozó állomások létesítésének általános követelményei

Megegyezik a 3.2.6.1. pont alatti követelményekkel.

3.3.2.4. Elpárologtató berendezések

a) A berendezések osztályozása csőkapcsolási mód szerint:

aa) Csatlakozó vezetékre dolgozó (Feed Out) rendszerű.

ab) Tartályra dolgozó (Feed Back) rendszerű.

b) A berendezések osztályozása fűtési mód szerint:

ba) Közvetett üzemű az elpárologtató berendezés, ha a gáz hőátadó közeggel fűtött hőcserélőben párolog el, a közeget a csatlakozó vezeték kibocsátó forrásaira számított zónahatárokon kívül hevítik.

bb) Közvetlen üzemű az elpárologtató berendezés, ha a gáz elektromos fűtőszállal vagy égő tüzelőanyaggal fűtött hőcserélőben párolog el.

c) Az elpárologtató beépítésének általános követelményei

ca) Az elpárologtató berendezés csőbekötését, fűtését, vezérlését és védelmét a gyártó utasításainak megfelelően kell tervezni.

cb) A berendezés biztonsági szelepe 1-es vagy 2-es zónát eredményez, melynek méretét és alakját a tervezőnek meg kell határoznia, ha azt a gyártó nem adta meg.

cc) A vezetékre dolgozó elpárologtató kilépő csonkjára cseppleválasztót kell beépíteni, vagy a nyomásszabályozóig terjedő vezetékszakasznak az elpárologtatóra kell lejtenie.

cd) Az elpárologtatót alsó elvételi tartálycsonkról ajánlott táplálni.

ce) Az elpárologtató fűtésének követelményei a fűtőkészülék vezérlésével kielégíthetők.

cf) A közvetítő közeg túlhevítésének megakadályozásáról 80 °C hőmérsékletnél gondoskodni kell.

3.3.2.5. Folyadékfázisú szivattyúegység

A szivattyúegység az egyensúlyi gáznyomáson lévő folyadékfázisú pébégáz nyomásának fokozására szolgál abból a célból, hogy a csatlakozó vezeték minden pontján homogén folyadékfázisban maradjon, illetve az áramlási ellenállásokon túl biztosítsa a gázfogyasztó készülék számára a megfelelő anyagmennyiséget.

Jellemző kialakítását a 7.1. szakasz 7.5. sz. ábrája mutatja.

3.3.2.5.1. Általános követelmények a szivattyúegység beépítésére vonatkozóan

a) A szivattyús csatlakozó vezetékek tervezési nyomása szívóoldalon 25 bar, nyomóoldalon 32 bar. Az alkalmazott szerelvények névleges nyomása szívóoldalon minimum 25 bar, nyomóoldalon 40 bar.

b) A szivattyú csőbekötését a gyártó utasításainak megfelelően kell tervezni.

c) A szivattyú kiszakaszolhatóságáról gondoskodni kell.

d) Több szivattyú beépítésekor gondoskodni kell a nem kívánt irányú anyagáramlás megakadályozásáról.

e) A szivattyú által szállított fölös anyagmennyiséget a táplálást biztosító tartály külön csonkjára kell visszavezetni. Ebbe az áramkörbe kell szerelni a kívánt szekunder differenciál nyomást határoló szerelvényt.

f) A nyomóágba megfelelő méréshatárú, folyadékcsillapítású nyomásmérő szerelendő.

g) A szivattyú beömlő csonkjának szintje a tartály alsó alkotója alatt legyen.

h) A szivattyú szívóvezetékének átmérője legalább a csatlakozó átmérő legyen, eggyel nagyobb csődimenzió ajánlott.

i) Felszívó szivattyús rendszernél külön emelő és külön nyomásfokozó szivattyú alkalmazása ajánlott. Gondoskodni kell a szivattyúk szárazon futásának megakadályozásáról.

j) A szivattyúház kibocsátó forrás, a forgó tömítések miatt 2-es zóna. Erre, és az egység egyéb csőcsatlakozásaira, valamint hőtágulási lefúvatóira (HLF) a tervezőnek együttes zónahatárt kell meghatároznia.

k) A szivattyúk hajtómotorja, érintésvédelme és elektromos csatlakozása feleljen meg a zónára az *MSZ EN 60079-14 [Robbanóképes közegek. 14. rész: Villamos berendezések tervezése, kiválasztása és szerelése (IEC 60079-14:2007)]* szabványban vagy azzal egyenértékű műszaki megoldásban előírtaknak.

3.3.2.6. Gázmennyiség-mérők

A csatlakozó vezetéken átfolyt gáz tömegének vagy térfogatának a fázisállapottól független megmérésére szolgáló mérők felosztása mérési cél szerint:

a) elszámolási (joghatással járó) mérők, amelyek által mért mennyiség a forgalmazó és a felhasználó közötti szerződéses gázár megállapításának alapja. Az egyes gázfogyasztó készülékek gázfogyasztásának méréséhez az ilyen célú mérőket használják,

b) összehasonlítási célú mérők, amelyek az általuk mért mennyiség egy ismert mennyiségű gáz mérőkörönkénti megosztásához szükségesek.

A mért mennyiség összetétel és hőmérséklet szerinti kompenzálásának módszere jelen előírásnak nem tárgya.

3.3.2.6.1. A mérők beépítésének általános követelményei

a) Gázfázis mérésére szolgáló mérők elhelyezése és szerelése a technológiai céllal ideiglenesen beszereltek kivételével a 3.2.7. pontban leírtak szerint történjen.

b) Összehasonlítási célú mérők elhelyezési módja minden mérő esetében azonos legyen.

c) Folyadékfázisú mérők a gyártó által szállított, előírt vagy olyan kiegészítő berendezésekkel telepítendők, amelyek megakadályozzák a gázbuborék képződést, és homogén folyadékáramlást biztosítanak (differenciálnyomás-tartó, gázleválasztó, stb.).

d) Térfogatáram mérésekor a mérő által mutatott mennyiséget a gáz pillanatnyi fizikai paramétereivel korrigálni kell akkor, ha a gáztechnikai normálmennyiség megállapítása a cél.

3.3.2.7. Egyéb tartozékok

A tervezéssel szemben támasztott követelmények elérésére az alább felsorolt tartozékok közül a szükségeseket kell alkalmazni a 3.2.1. pont szerinti általános követelmények teljesülésével.

3.3.2.7.1. A tartozékok beépítésének egyedi követelményei

a) Általában karimás vagy karimapár közé szerelhető szerelvényeket és tartozékokat kell alkalmazni.

b) Elzáró szerelvényként gömbcsap vagy hajtóműves gömbcsap, áramlás- és nyomásszabályozó szerelvényként szelep tervezendő.

c) A tervdokumentáció a beépítendő tartozékok minden lényeges paraméterét adja meg, így záró szerelvénynél a megkívánt minimális záró nyomás értéket, áramláskorlátozónál a záró értéket, nyomásmérőnél a méréshatárt, az osztálypontosságot, a skála átmérőjét és a kivitelt, szűrőnél

a szűrőelem lyukméretét, mágnes szelepnél a max. zárónyomást, nyomáshatároló szelepnél az áteresztőképességet.

d) A tervező adja meg a kötési módokat és az alkalmazható tömítőanyagokat.

e) A gázkoncentráció jelzőberendezés érzékelőjét a talajszint fölött legfeljebb 200 mm magasságban kell elhelyezni úgy, hogy szennyeződés és hó a gáz hozzááramlását ne gátolja.

4. A gázfogyasztó készülékek elhelyezésének tervezési követelményei

4.1. Általános előírások

4.1.1. A forgalomba hozás, felszerelés és üzembe helyezés feltétele

Csak a gyártó megfelelőségi nyilatkozatával ellátott gázkészülék hozható forgalomba. Az egyes gázfogyasztó készülékek kialakításáról és megfelelőségének tanúsításáról szóló 22/1998. (IV. 17.) IKIM rendelet hatálya alá tartozó gázfogyasztó készülék Magyarországon csak akkor hozható forgalomba, ha a megfelelőségi tanúsítványában közvetlen vagy közvetett rendeltetési országként Magyarország (HU) is nevesített.

Az előző bekezdés előírásait kell alkalmazni az ismételten üzembe helyezésre kerülő használt vagy felújított, és/vagy magánforgalomban behozott gázfogyasztó készülékekre is.

A készülék vagy részegység forgalomba hozatalához:

a) magyar nyelvű gyártói utasítást és használati-kezelési útmutatót kell mellékelni;

b) a készüléken vagy részegységen, illetve ezek csomagolásán magyar nyelvű figyelmeztető feliratokat kell elhelyezni.

A gyártói utasításnak az elhelyezésre, a szerelésre, a szabályozásra és karbantartásra vonatkozó összes olyan útmutatást tartalmaznia kell, amely az üzembe helyezést és a készülék biztonságos használatát lehetővé teszi, így különösen fel kell tüntetni:

a) az alkalmazandó gázfajtát;

b) a csatlakozási nyomást;

c) a gázkészülék égéstermék elvezetési módja szerinti típusait;

d) az égési levegővel való ellátást biztosító berendezés nélküli készülék esetében az el nem égett gázt tartalmazó veszélyes koncentráció kialakulásának megakadályozásához szükséges légellátást;

e) az égéstermék eltávozására vonatkozó követelményeket;

f) a légbefúvásos gázégőknek és a hozzájuk tartozó hőcserélőknek a gyártó által ajánlott kombinációit, az összeépítés azon feltételeit, amelyek ahhoz szükségesek, hogy a készülékek használata során az előírt követelmények teljesüljenek.

A használati-kezelési útmutatónak a biztonságos használat szempontjából szükséges és a használati lehetőségek esetleges korlátait feltüntető információkat tartalmaznia kell.

A figyelmeztető feliratoknak egyértelmű adatokat kell tartalmazniuk a gáz fajtájáról, a csatlakozási nyomásról, a használati lehetőségek esetleges korlátairól, így különösen a működéshez szükséges légellátásról.

Az adattáblának tartalmaznia kell a gázfogyasztó készülék megvalósított kivitelnek megfelelő, *MSZ CEN/TR 1749 [A gázkészülékeknek az égéstermék-elvezetés módja szerinti osztályozási rendszere]* szabvány szerinti típusjelét. Amennyiben az adattáblán a gázfogyasztó készülék helyszíni összeszerelésének több lehetséges típusát tüntették fel, akkor ezek közül a helyszínen megvalósított típust egyértelműen jelölni kell.

4.1.2. A gázfogyasztó készülékek osztályozása

4.1.2.1. Az égéstermék-elvezetés és égési levegőellátás szempontjából:

a) *Égéstermék-elvezetés nélküli (nyílt égésterű), „A" típusú gázfogyasztó készülék*, amely kéményhez, illetve az égésterméket a készülék felállítási helyiségéből a szabadba elvezető rendszerhez nem csatlakoztatható.

b) *Égéstermék-elvezetéssel rendelkező, de a helyiség légterétől nem független égési levegőellátású (nyílt égésterű), „B" típusú gázfogyasztó készülék*, amely kéményhez vagy olyan saját elemmel rendelkezik, amelyet arra terveztek, hogy a készülék égésterméke ezen keresztül közvetlenül a szabadba távozzon. E készülékek az égési levegőt közvetlenül a készülék felállítási helyiségéből nyerik.

c) *„C" típusú gázfogyasztó készülék*, amelynek égési köre (légbevezetője, tűztere, hőcserélője, égéstermék-elvezető tere) a készülék felállítási helyiségétől elzárt.

4.1.2.2. A névleges hőterhelés szempontjából:

a) legfeljebb 140 kW (egység) hőterhelésű gázfogyasztó készülékek, azaz

aa) legfeljebb 36 kW egység-hőterhelésű gázfogyasztó készülékek,

ab) 36 kW-nál nagyobb, de legfeljebb 70 kW egység-hőterhelésű gázfogyasztó készülékek,

ac) 70 kW-nál nagyobb, de legfeljebb 140 kW egység-hőterhelésű gázfogyasztó készülékek;

b) 140 kW-nál nagyobb (egység) hőterhelésű gázfogyasztó készülékek.

4.1.2.3. Felhasználási terület szempontjából

a) lakossági és kommunális célú felhasználás,

b) ipari, technológiai vagy mezőgazdasági célú felhasználás.

4.1.3. A szintetikus földgáz (SNG) közvetlen tüzeléstechnikai alkalmazása esetén a vezetékes földgáz-szolgáltatásban alkalmazott műszaki biztonsági előírásokon (Szabályzat 4.2.1. szakasza) túlmenően a pébégáz-ellátásban alkalmazott műszaki biztonsági előírásokat (Szabályzat 4.2.2. szakasza) is be kell tartani, mivel a szintetikus földgáz relatív sűrűsége minden esetben 1-nél nagyobb. A csúcsfedező gáz (PSG) tüzeléstechnikai alkalmazása esetén, ha a földgáz keverési aránya legalább 70%, akkor a vezetékes földgáz-szolgáltatásban alkalmazott műszaki biztonsági előírásokat (Szabályzat 4.2.1. szakasza) be kell tartani, mivel a csúcsfedező gáz relatív sűrűsége kellő biztonsággal 1-nél kisebb. Ha a csúcsfedező gázban a bekevert földgáz aránya 70%-nál kisebb, akkor a vezetékes földgáz-szolgáltatásban alkalmazott műszaki biztonsági előírásokon (Szabályzat 4.2.1. szakasza) túlmenően a pébégáz-ellátásban alkalmazott műszaki biztonsági előírásokat (Szabályzat 4.2.2. szakasza) is be kell tartani, mivel a csúcsfedező gáz relatív sűrűsége kellő biztonsággal nem lesz 1-nél kisebb.

4.2. A gázfogyasztó készülékek elhelyezési feltételei

4.2.1. Általános elhelyezési feltételek

A gázfogyasztó készülék felállítási, felszerelési helyét a gyártó által megadott módon úgy kell megválasztani, hogy a gázfogyasztó készülék hozzáférhető, üzembiztosan kezelhető, javítható legyen, továbbá:

a) lakossági célú felhasználás esetében a gázfogyasztó készülék üzembiztos kezelhetőségét és a készülék elzáró szerelvény elzárhatóságát közvetlen eléréssel (segédeszköz nélkül) kell biztosítani. Rejtett szerelés esetében (például zárható fali fülke) a gázfogyasztó készülék működését közvetlen eléréssel lehessen ellenőrizni (például távvezérlő vagy más egyéb távfelügyeleti rendszer);

b) nevelési-oktatási építményeknek a 0–18 éves gyermekek, tanulók tartózkodására szolgáló helyiségében, terében gázfogyasztó készülék és kapcsolója, automatikája csak úgy alkalmazható, ha ahhoz a gyermekek, tanulók nem férnek hozzá;

c) technológiai és ipari vagy mezőgazdasági célú felhasználás esetében a gázfogyasztó készülék üzembiztos kezelését közvetett elérhetőséggel is lehet biztosítani, ha a gázfogyasztó készülék

működését ellenőrizni lehet közvetlenül, távvezérlő vagy más egyéb távfelügyeleti rendszer segítségével; ez esetben a készülék elzáró szerelvény elzárhatóságát közvetlen eléréssel kell biztosítani;

d) környezetét a fejlődő hő ne veszélyeztesse;

e) a Szabályzat 4. fejezet 4.3. szakaszának megfelelő légellátás-szellőzés és égéstermék-elvezetés biztosítható legyen;

f) a gázfogyasztó készülék elhelyezése és villamos csatlakozása feleljen meg az épületek villamos berendezéseinek létesítésére vonatkozó előírásoknak *[MSZ 2364 Épületek villamos berendezéseinek létesítése. MSZ HD 60364-7-701 Kisfeszültségű villamos berendezések. 7-701. rész: Különleges berendezésekre vagy helyekre vonatkozó követelmények. Helyiségek fürdőkáddal vagy zuhannyal. MSZ HD 60364-4-41 Kisfeszültségű villamos berendezések. 4-41. rész: Biztonság. Áramütés elleni védelem. MSZ EN 60529 Villamos gyártmányok burkolatai által nyújtott védettségi fokozatok (IEC 529)];*

g) az elhelyezésre és alkalmazásra vonatkozó gyártói műszaki biztonsági előírások betarthatók legyenek;

h) új létesítés esetén gázfogyasztó készülék kád fölé nem telepíthető.

„A” vagy „B” tűzveszélyességi osztályba tartozó létesítményben, helyiségben gázfogyasztó készülék nem szerelhető fel. Gépkocsi tárolóban csak „C” típusú gázkészüléket szabad felállítani. A garázsokban elhelyezett zárt égésterű gázfogyasztó készülék esetében a gázfogyasztó készüléket mechanikus sérülések elkerülésére kielégítő védelemmel (például kengyellel vagy ütközővel) kell ellátni. Gépkocsi tárolóban elhelyezett gázfogyasztó készülékek elé hőre záró szelepet kell beépíteni.

Minden gázfogyasztó készülék előtt, ha erről a gyártó másként nem nyilatkozik, a kezelési irányból legalább 0,8 m szabad közlekedési, mozgási, kezelési lehetőség legyen.

A gázfogyasztó készülék csatlakozásába (kötésébe) kézi elzárót kell beépíteni. A kézi elzárókat minden esetben közvetlenül hozzáférhetően, a készülékkel azonos helyiségben, kezelhető magasságban (max. 1,6 m) kell elhelyezni. Magasban elhelyezett készülékekre is alkalmazni kell ezt az előírást. Kézi elzáróként gázkonnektor is alkalmazható. Ld. 4.1. sz. ábra.

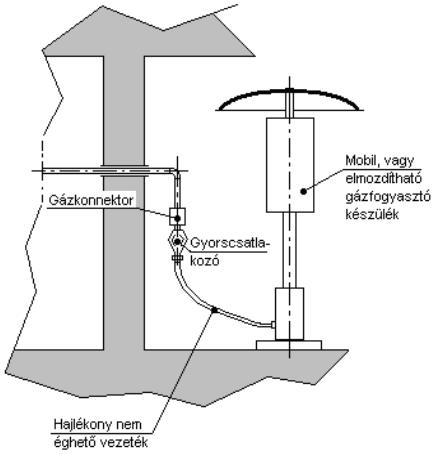

4.1. sz. ábra

Példa gázkonnektor alkalmazására

A gázfogyasztó készülék mechanikai feszültségektől mentesen csatlakozzon a fogyasztói vezetékhez. E célból a készülék elzáró és a készülék közé szabad hajlékony-fém csatlakozóelemet beépíteni. A hajlékony vezeték hossza legfeljebb 1,5 m lehet. Toldás több darabból nem megengedett. Szabadban

alkalmazott, elhelyezett mobil vagy elmozdítható gázkészülékeknél 1,5 m-nél nagyobb hosszúságú mechanikai sérülés ellen védett flexibilis tömlő hajlékony vezeték is megengedett, de a hossza a 6 m-t nem haladhatja meg.
Éghető anyagú hajlékony vezeték alkalmazása esetén hőhatásra záró szerelvényt kell a gázfogyasztó készülék elzáró és a készülék közé beépíteni (ld. 4.2. sz. ábra).

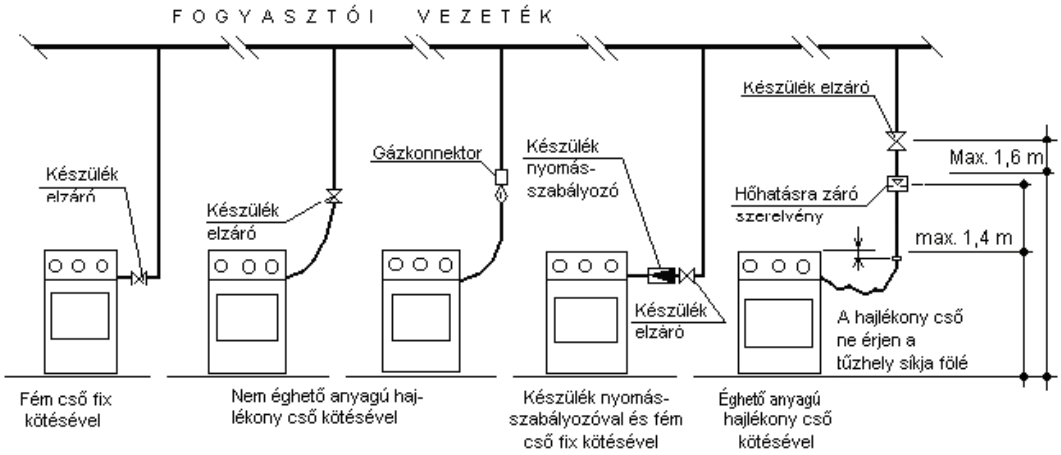

4.2. sz. ábra

Példa gázfogyasztó készülék elzáró elhelyezésére

Falra szerelt gázfogyasztó készülék esetében a súlyának megfelelő rögzítéséről és szükség szerinti alátámasztásáról gondoskodni kell.
A gázfogyasztó készülék elhelyezésére vonatkozóan a gyártó beépítésre vonatkozó előírásait is be kell tartani.

4.2.2. A pébégáz üzemű gázfogyasztó készülékek külön előírásai

Lakossági fogyasztás céljaira legfeljebb 23 kg töltet-tömegű palackot szabad használni.

a) Lakossági fogyasztónak abban a helyiségben, amelyben a gázfogyasztó készülék van, csak 1 db, egy lakásban legfeljebb 2 db, összesen legfeljebb 35 kg töltet-tömegnek megfelelő palackot szabad tartania.

b) Két önálló rendeltetési egységűnél (lakásosnál) nem nagyobb épületnél tartalék palack csak a terepszintnél nem mélyebb padlószintű – az országos településrendezési és építési követelményekről szóló 253/1997. (XII. 20.) Korm. rendeletben meghatározott védőtávolságok figyelembevételével – mellékhelyiségben vagy melléképítményben – nyári-konyhában, mosókonyhában, szerszámkamraszínben, fészerben, ketrecben vagy a lakóépület fő fala mellett – kizárólag tartalék palack tárolására – létesített helyiségben vagy fémvázas, drótháló, az idegenek számára hozzá nem férhetően zárt ketrecben helyezhető el.

   A tároló hely 5 m-es körzetében terepszintnél mélyebb melléképítmény vagy létesítmény (pince, kút, csatorna, stb.) pincelejáró, pinceablak nem lehet. Egy tároló helyen legfeljebb 35 kg töltet-tömegnek megfelelő mennyiségű tartalékpalack tárolható.

c) Két önálló rendeltetési egységűnél (lakásosnál) nem nagyobb épület esetében a tartalék pébégáz palacktároló létesítésekor figyelembe kell venni az Országos Településrendezési és Építési

Követelményeket is. A tervnek tartalmaznia kell azokat az adatokat, amelyekből a műszaki biztonsági követelmények teljesülése megállapítható. A palacktároló kivitelezése csak a pébégáz forgalmazó által felülvizsgált tervdokumentáció alapján történhet. Ez nem mentesíti a beruházót szükség esetén az építési engedély megszerzésének kötelezettsége alól.

d) Többszintes épületek pébégáz ellátásával kapcsolatban az Országos Tűzvédelmi Szabályzatban foglaltakat és a vonatkozó építésügyi előírásokat is be kell tartani.

e) Pébé gázfogyasztó készülék a 3.3.2.1. pontban írt feltételek teljesítésével olyan helyiségekben is elhelyezhető és üzemeltethető, amelyek:

– padlószintjei a külső terepszintnél mélyebbek,

– amelyből annak padlószintjétől mélyebb szintű olyan helyiség nyílik, amelynek teljes levegőcseréje nem biztosított,

– amelyben akna, vízzár nélküli csatornaszem vagy pincelejárat van.

f) A palackot úgy kell a helyiségben elhelyezni, hogy az veszély esetén a helyiség elhagyását ne akadályozza.

g) A használatba vett gázpalackot:

ga) az ellátott készüléktől a gyártó előírása szerinti távolságban kell elhelyezni;

gb) más hőfejlesztő berendezéstől legalább 1,5 m, a gázfogyasztó berendezéstől legalább 0,3 m távolságra kell elhelyezni; ha a gázpalack kiömlési csonkja magasabb a gázfogyasztó berendezés felső szintjénél, a távolság 1 m-re, hő elleni védelemmel 0,5 m-re csökkenthető;

gc) nem éghető anyagból készült és megfelelően rögzített, sugárzó hő elleni szigetelő alkalmazása esetén az előző távolság 1 m-re, illetve 0,1 m-re csökkenthető;

gd) amennyiben nem éghető anyagú szekrényben helyezik el, a szekrényt el kell látni alsó-felső szellőzőnyílásokkal, és biztosítani kell a csatlakozáshoz, valamint a palack szelepéhez való könnyű hozzáférhetőséget.

h) Egy gázfogyasztó készülék használata esetén a palackra szerelt nyomáscsökkentő és a gázfogyasztó készülék hajlékony vezetékkel is összekapcsolható. A tömlő 1,5 m-nél hosszabb nem lehet, kivételt képeznek a 4.2.1. pontban említett esetek.

4.2.3. Az égéstermék-elvezetés nélküli (nyílt égésterű), „A” típusú gázfogyasztó készülékek elhelyezése

4.2.3.1. Általános előírások

Átfolyó rendszerű, égéstermék-elvezetés nélküli vízmelegítő vagy közvetlen kifolyásra, vagy csak azonos helyiségben lévő egy csapolóra, és csak időszakos melegvíz-vételi célra (például kézmosás, mosogatás) alkalmazható.

Égéstermék-elvezetés nélküli („A” típusú) gázfogyasztó készülékek nem helyezhetőek el az alábbi helyiségekben és a gázfogyasztó készülékek működéséhez szükséges légtérbővítés (szellőzőnyílás) sem nyílhat az alábbi helyiségekre:

a) épületek huzamos tartózkodásra szolgáló és az azokkal légtér összeköttetésben lévő helyiségek,

b) testnevelés, sportolás céljára szolgáló helyiség,

c) nevelési, oktatási építmények – legfeljebb 18 éves gyermekek, tanulók tartózkodására szolgáló – helyiségei, a taneszköznek minősülő, valamint az épület ellátására szolgáló konyhai gázfogyasztó készülékek kivételével,

d) közvetlen természetes szellőzés nélküli helyiségek,

e) „A” vagy „B” tűzveszélyességi osztályba tartozó helyiségek.

Kivételt képez a konyhában, vagy konyha – étkező – nappali rendeltetésű helyiségben elhelyezett tűzhely, ha:

a) gázfogyasztó készülék égésbiztosítóval rendelkezik,

b) a helyiségben külső térbe szellőző gépi elszívó berendezés üzemel és a helyiség légellátása a 4.3.1. pont szerinti, továbbá

c) a tervező nyilatkozik arról, hogy a gépi elszívás a konyhával légtér összeköttetésben lévő „B" típusú gázfogyasztó készülék vagy egyéb tüzelőberendezés égéstermék elvezetésére nincs káros hatással.

Kivételt képez továbbá:

a) ha a tűzhelyet és/vagy vízmelegítőt az időszakos használatú létesítmények vagy melléképítmények szabad légtérrel összeszellőztetett helyiségében helyezik el;

b) ha az égéstermék elvezetés nélküli gázfogyasztó készülék az alkalmazott technológia része (nagykonyha, műhely, laboratórium, mezőgazdasági állattartó épület, stb.) és a helyiségben külső térbe szellőző gépi elszívó berendezés üzemel és a helyiség levegő-utánpótlása közvetlenül a szabadból biztosított.

4.2.3.2. Tűzhelyek, főzők, sütők és egyéb burkolatlan égőjű égéstermék-elvezetés nélküli gázfogyasztó készülékek elhelyezése

a) Minden égéstermék elvezetés nélküli és burkolatlan égőjű gázfogyasztó készüléket 1,2 m-nél kisebb mellvédmagasságú ablak alá vagy 1,2 m magasság alatt is nyitható ablak alá szerelni nem szabad.

Az éghető anyagú bútor és a gázfogyasztó készülék között olyan távolságot kell biztosítani, hogy az éghető anyag felületén a hő a gázfogyasztó készülék legnagyobb hőterhelésű üzeme esetén se okozzon károsodást. Ez a távolság 0,5 m-nél kisebb nem lehet. Ha ez nem biztosítható, akkor:

aa) a gázfogyasztó készülék (égő) magasságát meg nem haladó magasságú bútor esetében a gázfogyasztó készülék magasságáig;

ab) a gázfogyasztó készülék (égő) magasságát meghaladó magasságú bútor esetében a gázfogyasztó készülék fölött legalább 0,5 m magasságig (a gázfogyasztó készülékhez képest 0,5 m-nél nem magasabb bútor esetében a bútor magasságáig) hő ellen védő lemezt kell felszerelni.

b) Beépíthető (modul) kivitelű és gyárilag hőszigetelt – nem oldalsó égéstermék kivezetésű – tűzhely bútor mellé közvetlenül is elhelyezhető, ha a gyártó előírásai ezt megengedik. A bútor magassága a tűzhely magasságát nem haladhatja meg.

c) Az a) és b) pont előírásait minden nyitott égőjű gázfogyasztó készülékre – burkolatlan égőjű fali fűtő, laboratóriumi égő, orvosi vagy laboratóriumi hevítő, fodrászati hevítő, vendéglátói-ipari gázfogyasztó készülék, stb. – alkalmazni kell. Laboratóriumi, lángőrzés nélküli (például Bunsen-égő) gázfogyasztó készülékek esetében a fogyasztói vezetékbe a laboratóriumon kívül közös elzáró szerelvényt kell beépíteni, amelyet indokolt esetben (iskola, tanintézet vagy idegen által is látogatott helyen, például egészségügyi intézet) illetéktelenek elől elzárva, védőszekrényben kell elhelyezni. Az üzemeltetőnek ennek kezelésére alkalmazottai közül kijelölt személyt kell megbíznia.

4.2.4. Égéstermék-elvezetéssel rendelkező, a helyiség légterétől nem független (nyílt égésterű), „B" típusú, 140 kW alatti egység-hőterhelésű vagy 1400 kW alatti együttes hőterhelésű gázfogyasztó készülékek elhelyezése.

4.2.4.1. A készülékek elhelyezésére vonatkozó általános előírások

A Szabályzat hatálybalépését követően új felhasználói berendezés létesítése esetén, huzamos emberi tartózkodásra szolgáló helyiségekben és az azokkal légtér-összeköttetésben lévő helyiségekben „B" típusú fűtő- és vízmelegítő gázfogyasztó készülék nem helyezhető el.

Kivételt képez, ha a gázfogyasztó készülék az alkalmazott technológia része (nagykonyha, műhely, laboratórium, mezőgazdasági állattartó épület, stb.), és a felállítási helyiségben túlnyomásos vagy kiegyenlített szellőzés üzemel. Ez esetben a gázfogyasztó készülékek üzemelését reteszelni kell a gépi szellőztetés működéséhez.

Nem huzamos emberi tartózkodásra szolgáló helyiségekben és az azokkal légtér-összeköttetésben lévő helyiségekben „B" típusú gázfogyasztó készülék az alábbi feltételekkel helyezhető el:

a) az elhelyezési helyiség nem lehet belső terű,

b) a készülék felállítási helyisége nem lehet légtér összeköttetésben „A” vagy „B” tűzveszélyességi osztályba tartozó helyiségekkel,

c) „B_{11}”, „B_{21}”, „B_{41}” és „B_{51}” típusú természetes huzattal működő gázfogyasztó készülék az egyidejű üzemelést kizáró reteszelési feltételek teljesülése mellett helyezhető el olyan helyiségben, ahol vagy a vele légtér összeköttetésben lévő helyiségben:

ca) vegyes tüzelésű nyílt égésterű kéménybe kötött hőtermelő berendezés,

cb) elszívó ventilátor,

cc) ventilátoros „B” típusú gázfogyasztó készülék vagy más tüzelőanyagú nyílt égésterű ventilátoros kéménybe kötött hőtermelő berendezés egyidejűleg üzemel, kivéve, ha az egyidejűleg üzemeltetett készülékek együttes levegőellátása igazolt módon biztosított.

Az együtt üzemelés megakadályozására, ha a gázfogyasztó készülék arra alkalmas, minősített, automatikus működésű biztonsági kikapcsoló mint reteszfeltétel, a gázfogyasztó készülék leállítására alkalmazható. A biztonsági kikapcsoló megfelelő és biztonságos működését a gázfogyasztó készülék gyártója által feljogosított szakszerviznek igazolnia kell.

Már üzemelő, a helyiség légterétől nem független üzemű „B” típusú gázfogyasztó készülék helyére lakó épületek, lakások és kommunális épületek huzamos emberi tartózkodásra szolgáló helyiségeiben és az azokkal légtér-összeköttetésben lévő mellékhelyiségeiben „B” típusú gázfogyasztó készülék kizárólag az 5.3. pont szerinti egyszerűsített készülékcserével építhető be.

A „B” típusú gázfogyasztó készülékek légellátását – az 5.3. pont szerinti egyszerűsített készülékcserék kivételével – a 4.3.3. pont szerint kell megtervezni.

4.2.4.2. Gázkályhák (konvektorok), fűtő- és vízmelegítő készülékek, kandallók további elhelyezési feltételei

a) Gázkályhát, fűtő- és vízmelegítő készüléket, kandallót, valamint a hővédő burkolattal nem rendelkező egyéb gázfogyasztó készüléket – ha a gyártó előírása nem határozza meg – a bútortól, éghető tárgyaktól olyan távolságra kell elhelyezni, hogy a bútor, éghető tárgyakban károsodást, gyújtási veszélyt ne okozzon. Ez a távolság 0,5 m-nél kisebb nem lehet. Kisebb távolság esetén járulékos hő elleni védelmet kell alkalmazni.

b) Oldalirányból kezelhető vagy szerelhető gázfogyasztó készülék falsarokba való elhelyezése esetén a falsíktól a gyártó által előírt, a biztonságos kezeléshez szükséges távolságot kell tartani.

c) Ha a gyártó előírása másként nem határozza meg, a fűtőkészülék és WC, pissoir vagy bidé közelebbi élei közötti távolság legalább 0,5 m legyen. A fali fűtőkészülék gáz csatlakozási magassága, illetve alsó élének magassága a padlószint felett 0,2-1,0 m között lehet. Sugárzóbetétes vagy burkolatlan égőjű fali fűtőkészülék alsó éle 0,5 m-nél nem lehet magasabban.

d) A gázfogyasztó készülékek fülkében vagy szekrényben a gyártóműi előírásoknak megfelelően helyezhetők el. Tömör, nem hálóval vagy ráccsal kialakított ajtószerkezet esetében a fülkére, vagy szekrényre legalább egyenként 400 cm^2 szabad felületű alsó-felső szellőzőnyílást kell készíteni.

4.2.4.3. Központi fűtőkészülékek, vízmelegítők, gázüzemű léghevítők további elhelyezési feltételei a villamos csatlakozás tekintetében

Mindazon gázfogyasztó készülékek elhelyezésekor, amelyek villamos hálózati csatlakozással rendelkeznek, figyelembe kell venni az alábbi feltételeket:

a) Vizes berendezés fölé vagy annak környezetében a vonatkozó szabványok *[MSZ HD 60364-7-701 Kisfeszültségű villamos berendezések. 7-701. rész: Különleges berendezésekre vagy helyekre vonatkozó követelmények. Helyiségek fürdőkáddal vagy zuhannyal. MSZ HD 60364-4-41 Kisfeszültségű villamos berendezések. 4-41. rész: Biztonság. Áramütés elleni védelem. MSZ EN 60529 Villamos gyártmányok burkolatai által nyújtott védettségi fokozatok (IEC 529:1989)]* vagy azzal egyenértékű műszaki megoldás szerinti villamos védettségű gázfogyasztó készülék szerelhető.

b) Gázfogyasztó készülék csak abban az esetben szerelhető kádhoz, zuhanyzóhoz 60 cm-nél kisebb vízszintes távolságban, ha a villamos részeinek IP védettsége a vonatkozó szabványok *[MSZ HD 60364-7-701 Kisfeszültségű villamos berendezések. 7-701. rész_ Különleges berendezésekre vagy helyekre vonatkozó követelmények. Helyiségek fürdőkáddal vagy zuhannyal. MSZ HD 60364-4-41 Kisfeszültségű villamos berendezések. 4-41. rész: Biztonság. Áramütés elleni védelem. MSZ EN 60529 Villamos gyártmányok burkolatai által nyújtott védettségi fokozatok (IEC 529:1989)]* vagy azzal egyenértékű műszaki megoldás szerinti. A készülék áramkörét legfeljebb 30 mA névleges kioldóáramú áram-védőkapcsolóval (RCD-vel) kell védeni.

4.2.4.4. Infravörös (világos és fekete) hősugárzók további elhelyezési feltételei

a) Az infravörös sugárzókat a Szabályzat és a gyártómű előírásainak megfelelően kell telepíteni, és az égéstermék-elvezetésre a típus besorolás szerinti szabályokat kell alkalmazni.

b) A gázfogyasztó készülék bekötésénél a hőtágulás okozta mozgás felvételéről, illetve mechanikai feszültség kialakulásának elkerüléséről gondoskodni kell. Hajlékony éghető anyagú vezeték alkalmazása esetén a készülék elzáró elé hőre záró szerelvényt is be kell építeni.

4.2.4.5. Gáztüzelésű cserépkályha

Gáztüzelésű cserépkályha létesítésére vagy meglévő cserépkályha gáztüzelésre átalakítására vonatkozóan az egyes gázfogyasztó készülékek kialakításáról és megfelelőségének tanúsításáról szóló 22/1998. (IV. 17.) IKIM rendeletben foglaltak az irányadók.

4.2.5. A helyiség légterétől független égési levegő ellátású és égéstermék-elvezetésű, „C" típusú 140 kW alatti egység-hőterhelésű vagy 1400 kW alatti együttes hőterhelésű gázfogyasztó készülékek elhelyezése.

4.2.5.1. Általános előírások

A készülékek elhelyezésénél a 4.2.1. pont általános előírásain túl a 4.3.5. pont előírásait is be kell tartani.

Az égéstermék kivezetések szempontjából a készülékek elhelyezésénél az *MSZ EN 15287-2 [Égéstermék elvezető berendezések. Égéstermék-elvezető berendezések tervezése, kivitelezése és üzembe helyezése. 2. rész: Zárt égésterű tüzelőberendezések égéstermék-elvezető berendezései.]* szabvány vagy azzal egyenértékű műszaki megoldás szerint kell eljárni.

A gázfogyasztó készülék fülkében vagy szekrényben a gyártóművi előírásoknak megfelelően helyezhető el.

Az ipari vagy mezőgazdasági célú és a 4.2.5. pontban nem szabályozott „C" típusú gázfogyasztó készülékek elhelyezése a gyártóművi és a Szabályzat általános előírásai szerint történjen. A 70 kW-nál nagyobb, de 140 kW-nál nem nagyobb hőterhelésű gázfogyasztó készülékek égéstermék elvezetésének megoldásaira az *MSZ EN 15287-2 [Égéstermék elvezető berendezések. Égéstermék-elvezető berendezések tervezése, kivitelezése és üzembe helyezése. 2. rész: Zárt égésterű tüzelőberendezések égéstermék-elvezető berendezései.]* szabvány vagy azzal egyenértékű műszaki megoldás előírásait kell alkalmazni.

A legfeljebb 70 kW egység-hőterhelésű kondenzációs gázfogyasztó készülékekben és/vagy az égéstermék elvezető rendszerükben keletkező kondenzátum – amennyiben a közcsatorna-szolgáltató mást nem ír elő – vízzáron keresztül semlegesítés nélkül a közcsatornába vezethető.

A 70 kW feletti hőterhelésű gázfogyasztó készülékek esetében a semlegesítés szükségességét a közcsatorna-szolgáltatóval egyeztetni kell.

4.2.5.2. C_{11} típusú 7 kW-nál nem nagyobb hőterhelésű gázfogyasztó készülék elhelyezése

A gázfogyasztó készülékek (konvektorok) falhüvelyének beépítésére lehetőleg nem teherviselő falszerkezetet kell választani.

A mellvédmagasság a gázfogyasztó készülék felső szintjét legalább 0,05 m-rel haladja meg.

A gázfogyasztó készüléket úgy kell elhelyezni, hogy a környezetében lévő berendezési tárgyakat káros hőhatás (gyulladási veszély) ne érje.

Éghető vagy éghető burkolatú falszerkezetre a gázfogyasztó készüléket felszerelni nem szabad, kivéve, ha a mellvédet, illetve a gázfogyasztó készülék méreteit legalább 0,1 m-rel meghaladó felületű falat nem éghető falszerkezettel kiváltják, vagy ha a gyártó előírása ettől kifejezetten eltér.

Épületek utólagos homlokzat szigetelése esetén biztosítani kell a légellátás és égéstermék elvezetés feltételeit a Szabályzat szerint.

4.2.6. 140 kW-nál nagyobb egység-, vagy (egy helyiségben) 1400 kW-nál nagyobb együttes hőterhelésű gázfogyasztó készülékek elhelyezése

4.2.6.1. Általános előírások

a) A gázfogyasztó készülék helyiségét a hozzá technológiailag nem kapcsolódó terektől tűzgátló szerkezetekkel kell határolni.

b) Az 1400 kW-nál nagyobb együttes hőterhelésű készülék (készülékek) helyiségében vészkijáratot is ki kell alakítani a vonatkozó rendelet szerint.

c) A gázfogyasztó készülék helyisége – ha más helyszíni körülmények szigorúbb besorolást nem tesznek szükségessé – általában „D” tűzveszélyességi osztályba tartozik.

d) A kondenzációs készülékekben és/vagy az égéstermék elvezető rendszerükben keletkező kondenzátum semlegesítéséről a közcsatorna szolgáltatóval történt egyeztetésnek megfelelően kell gondoskodni.

e) A gázfogyasztó készülék helyiségének szellőző berendezése tűzszakasz határt nem módosíthat.

4.2.6.2. Villamos berendezések

a) Gázkészülékkel azonos légtérben lévő villamos berendezések e helyiségen kívülről legyenek lekapcsolhatóak.

b) A gázérzékelővel vezérelt önműködő leválasztás esetében a főkapcsolótól független részleválasztó kapcsolót kell létesíteni. A részleválasztás terjedjen ki az ellenőrzött légtérben lévő valamennyi villamos berendezésre, kivéve:

   – a vészszellőző berendezést,

   – minden olyan villamos berendezést (például biztonsági világítás), amelynek önműködő leválasztását technológiai vagy biztonsági okok nem teszik lehetővé,

   – az ellenőrzött légtérben elhelyezett, robbanás biztos kivitelű villamos berendezést.

c) Minden, a helyiségben levő – a részleválasztás után is feszültség alatt maradó – villamos berendezés robbanás biztos védelme feleljen meg az *MSZ EN 60079-14 [Villamos gyártmányok robbanóképes gázközegben. Villamos berendezések létesítése robbanásveszélyes térségekben.]* szabványnak vagy azzal egyenértékű műszaki megoldásnak.

4.2.6.3. Szerelvényezési feltételek

a) A csatlakozó és/vagy fogyasztói vezetékbe a gázfogyasztó készülék helyiségén kívül – közvetlenül az ajtó mellett – kézi működtetésű elzárót kell beépíteni, amely a gázfogyasztó készülékhez tartozó valamennyi záró- és egyéb szerelvény előtt legyen. Az elzáró szerelvényt jelzőtáblával jelölni kell.

b) A helyiségben elhelyezett, a gázfogyasztó készülék kiszolgálására hivatott nyomásszabályozó – a készülék nyomásszabályozók kivételével – membránjának a légtérrel összeköttetésben lévő terét el nem zárható szellőzővezetéken át a szabadba kell szellőztetni. A szellőzőcső végződése a nyílászáróktól legalább 1 m-re legyen és a 3.4. sz. ábra szerint legyen kialakítva. A szellőzőcső végét víz elleni védelemmel és DN 25 átmérő feletti méret esetén visszalobbanás-gátlóval kell ellátni.

c) A gázvezeték végpontjain és a jelentősebb szakaszait elzáró (szakaszoló) szerelvények előtt szellőztető (kilevegőztető) vezetéket kell beépíteni.

d) Az ipari és mezőgazdasági gázkészülékek kialakítása, szerelvényezettsége feleljen meg az *MSZ EN 264 [Biztonsági záró szerelvények folyékony tüzelőanyaggal működő berendezésekhez. Gyártási*

követelmények, vizsgálat.], az *MSZ EN 298 [Ventilátoros vagy atmoszférikus gázégők és gázkészülékek automatikus égésellenőrző rendszerei]*, az *MSZ EN 746-1:1997+A1:2010 [Ipari hőtechnikai berendezések. 1. rész: Tüzelő és tüzelőanyag ellátó rendszerek biztonsági követelményei.]* és az *MSZ EN 746-2:2010 [Ipari hőtechnikai berendezések. 2. rész: Tüzelő- és tüzelőanyag-ellátó rendszerek biztonsági követelményei.]* szabványok vagy azzal egyenértékű műszaki megoldás előírásainak.

4.2.6.4. *Biztonsági berendezések*

Minden gázégő vagy együttműködő égőcsoport elé az *MSZ EN 161 [Automatikus elzáró szerelvények gázégőkhöz és gázkészülékekhez.]* szabványnak vagy azzal egyenértékű műszaki megoldásnak megfelelő, automatikus biztonsági záró szerelvényt kell beépíteni (ez a záró szerelvény nem helyettesíti a készülék elzárót).

a) A szerelvények darabszámát és minőségi osztályát a *4.1. táblázat* tartalmazza (például 2xA: két db A osztályú szerelvény) a hőterhelés függvényében.

b) Az *MSZ EN 264 [Biztonsági záró szerelvények folyékony tüzelőanyaggal működő berendezésekhez. Gyártási követelmények, vizsgálat.]* szabvány hatálya alá nem tartozó szerelvény használatakor is teljesíteni kell e szabvány biztonsági szintjét.

c) Az automatikus biztonsági záró- és a szabályozószerelvények működtetése egymástól független legyen.

d) Folyékony fázisú propán-bután vezeték automatikus záró szerelvénye az *MSZ EN 264 [Biztonsági záró szerelvények folyékony tüzelőanyaggal működő berendezésekhez. Gyártási követelmények, vizsgálat.]* szabvány vagy azzal egyenértékű műszaki megoldás szerinti legyen.

e) A külső és belső tömörség vizsgálatára a gyártómű előírásait kell figyelembe venni.

f) A záró szerelvények darabszámát a *4.1. táblázatból* kell meghatározni.

g) Az együttműködő gázégőcsoport közös záró szerelvényeit az együttes hőterhelés alapján kell kiválasztani.

h) Az automatikus záró szerelvény biztonsági kikapcsoláskor zárjon, a zárás reteszelt kikapcsolás legyen. Indokolt esetben a reteszelt kikapcsolás kézi oldása speciális eszköz használatával történhet.

i) Az automatikus záró szerelvény – a készülék rendszerétől függően – az egyes égőket vagy égőcsoportokat vagy az egész gázbetáplálást zárja le.

4.1. táblázat

Hőterhelés [kW]	**Előszellőztetéssel**			**Előszellőztetés nélkül**		
	főláng	**gyújtóláng ≤ 10 %**	**Gyújtóláng ≥ 10 %**	**főláng**	**Gyújtóláng ≤ 10 %**	**Gyújtóláng ≥ 10 %**
≤ 70	2 x B	B*)	2 x B	2 x A vagy 2xB+VP	A**)	2 x A
> 70 ≤ 1200	2 x A	2 x A	2 x A	2xA+VP	2 x A	2 x A
> 1200	2 x A +VP	2 x A	2 x A	2xA+VP	2 x A	2 x A

VP = szelep (tömörség) ellenőrző

*) A 3. gázcsalád *[MSZ EN 437 Vizsgálógázok, vizsgálónyomások, készülékkategóriák]* gázaira: 2 db. B osztályú szelep szükséges

**) A 3. gázcsalád gázaira 2 db A osztályú szelep szükséges.

4.2.6.5. Ipari- és mezőgazdasági berendezéseknél gázoldali kötésbe 140 kW hőterhelésig kényszerlevegős gázégőnél elegendő 2 db „B” osztályú elzáró szerelvény, atmoszférikus gázégőnél pedig 2 db „C” osztályú elzáró szerelvény beépítése az *MSZ EN 746-2:2010 [Ipari hőtechnikai berendezések. 2. rész: Tüzelő- és tüzelőanyag-ellátó rendszerek biztonsági követelményei]* szabvány vagy azzal egyenértékű műszaki megoldás szerint.

4.2.6.6. A gázvezeték végpontjain és a jelentősebb szakaszait elzáró (szakaszoló) szerelvények előtt szellőztető (kilevegőztető) vezetéket kell beépíteni. A szellőzőcső végződése nyílászáróktól legalább 1 m-re legyen és a 3.4. sz. ábra szerint legyen kialakítva). A szellőzőcső végét víz elleni védelemmel és DN 25 átmérő feletti méret esetén visszalobbanás-gátlóval kell ellátni.

4.2.6.7. Tűzoltó felszerelés

A gázfogyasztó készülék helyiségénél – a helyiségből és a helyiségen kívülről jól megközelíthető helyen – az *Országos Tűzvédelmi Szabályzat* eltérő rendelkezése hiányában az *MSZ EN 3-7: 2004+ A1:2008 [Hordozható tűzoltó készülékek.]* szabvány szerinti, ABC tűzosztályú tüzek oltására alkalmas porral oltó tűzoltó készülékeket kell készenlétben tartani.

A szükséges tűzoltó készülékek az alábbiak:

a) 233 kW összhőteljesítmény alatt külön a gázfogyasztó készülékhez nem szükséges;

b) 233-580 kW összhőteljesítményhez 1 db 55 A, és 233 B vizsgálati egységtűz oltására alkalmas;

c) 580-1160 kW összhőteljesítményhez 2 db 55 A, és 233 B; vizsgálati egységtűz oltására alkalmas;

d) 1160-5800 kW összhőteljesítményhez 4 db 55 A, és 233 B vizsgálati egységtűz oltására alkalmas;

e) 5800 kW összhőteljesítményen felül 1 db 50 kg-os porral oltó és 4 db 55 A, és 233 B vizsgálati egységtűz oltására alkalmas.

4.2.7. Gázkészülékek erősáramú villamos hálózatra csatlakoztatása

a) Olyan gázkészülék, amelynek villamos hálózati csatlakoztatása van, és áram felvétele nem éri el a 30 A áramerősséget, a villamos hálózatnak csak olyan részéről táplálható, amelyet testzárlat esetében (a tápláló áramkörbe, a tápláló elosztóba vagy az azt megelőző táplálásba iktatott) 30 mA érzékenységű vagy ennél érzékenyebb áram-védőkapcsoló önműködően lekapcsol.

b) Olyan gázkészüléknél, amelynek villamos hálózati csatlakoztatása van, a gázkészülék közelében az áramkörbe iktatott hárompólusú (2s+f) megszakítóval vagy dugós csatlakoztatóval biztosítani kell a villamos hálózatról való leválasztás lehetőségét.

c) Olyan gázkészüléknek, amelynek villamos hálózati csatlakoztatása van, a testet – csak szerszámmal bontható módon – össze kell kötni a villamos hálózat érintésvédelmi védővezetőjével. Ha a villamos csatlakoztatás dugós csatlakozóval van megoldva, akkor ez az összekötés a dugós csatlakozó védőérintkezőjével legyen megoldott.

d) Olyan gázkészüléket, amelynek villamos hálózati csatlakoztatása van, csak olyan helyen szabad felszerelni, ahol a gázcső hálózat be van kötve az épület egyen-potenciálra hozó (EPH) hálózatba. Épületen belül új gázcsőhálózat esetében ellenőrizni kell az EPH csomópontot, illetve a gázcsőhálózatnak ezzel való összekötését. Gázkészüléknek meglévő csőhálózatra való csatlakoztatása esetén azonban ennek ellenőrzése elhagyható.

4.2.8. Robbanás elleni védelem

a) A legalább 140 kW egység- vagy (egy helyiségben) legalább 1400 kW együttes hőterhelésű gázfogyasztó készülék (készülékek) helyiségében – ha a fajlagos légtérterhelés 1100 W/m^3 felett van – az esetleges robbanási helyzet kialakulásától, illetve hatásaitól védelemmel kell gondoskodni. Ez lehet gázkoncentráció érzékelő és beavatkozó készülék és azzal vezérelt vészszellőztető berendezés vagy hasadó-nyíló, illetve hasadó felület.

b) A gázkoncentráció-érzékelő és beavatkozó készülék

ba) a használt gáz alsó robbanási határértékének 20 tf %-án hallható és látható módon adjon jelzést, és egyidejűleg indítsa el a vészszellőztető berendezést,

bb) a gáz alsó robbanási határértékének (ARH) 40 tf %-án szüntesse meg a teljes berendezés gázellátását és az esetleges egyéb tüzelést, valamint hajtsa végre a helyiség villamos szempontból gyújtóforrásként számításba vehető berendezéseinek leválasztását, kivéve a vészszellőzést és vészvilágítást,

bc) a vészszellőzés óránként legalább tízszeres befúvásos légcserét biztosítson. A vészszellőző berendezés szerkezetileg és működés szempontjából független legyen a helyiség szellőző rendszerétől.

c) Állandó felügyelettel üzemelő, technológiai, ipari, mezőgazdasági célú gázfogyasztó készülékek esetében az alsó robbanási határérték 40 tf %-ához tartozó funkciók végrehajtása nem kötelező akkor, ha az a technológiai folyamatban zavart okozhat, egyéb veszélyhelyzetet idézhet elő.

d) 1400 kW-nál kisebb együttes hőterhelésű gázfogyasztó készülékek helyiségében elfogadható, ha a gázérzékelő csak egy jelzőhatárral működik, és ha ennél a jelzőhatárnál egyesíti magában az alsó robbanási határérték 20 és 40 tf %-ához tartozó funkciók elvégzését.

e) A hasadó vagy hasadó-nyíló felület méretezését, anyag megválasztását, a lefúvás környezetének védelmét az Országos Tűzvédelmi Szabályzat szerint kell kialakítani.

f) Nem lehet eltekinteni a hasadó vagy hasadó-nyíló felület alkalmazásától:

fa) iskola, óvoda-bölcsőde, kórház, színház, filmszínház, áruház és más, tömegek befogadására alkalmas épületekben; az ilyen jellegű intézmények területén lévő, a gázkészülékek elhelyezésére alkalmas helyiségekre a korlátozás nem vonatkozik; és

fb) a vegyes rendeltetésű épületben, ha a tömegtartózkodási célú helyiségek alapterülete az épület szintenkénti összes alapterületének 40%-át meghaladja, vagy ha az előző tömegtartózkodási célú helyiségek közvetlenül a tüzelőberendezés helyisége felett vagy mellett vannak;

fc) ha a helyiségben gáztüzelésű és szilárd tüzelésű berendezések együtt üzemelnek (ez esetben csak és kizárólag hasadó-nyíló felület alkalmazható a robbanási túlnyomás levezetésére).

4.3. A gázfogyasztó készülék légellátása, helyiségének szellőzése, az égéstermék elvezetése

4.3.1. A nyílt égésterű, „A” vagy „B” típusú gázfogyasztó készülékek helyiségének levegő-ellátásával kapcsolatos általános előírások

A helyiség légterével közvetlen kapcsolatban lévő (nyitott) égésterű gázfogyasztó készülékek biztonságos, egészségügyi és energetikai szempontból kifogástalan üzeme érdekében biztosítani kell a gázfogyasztó készülék helyiségének szellőzőlevegő-ellátását. A szükséges szellőzőlevegő-térfogatáramot és a bejutását biztosító nyomás feltételeket meg kell tervezni. A légellátás, szellőzés, a gázfogyasztó készülékek elhelyezésének tervezésénél figyelembe kell venni a helyiségben már meglévő más tüzelőanyaggal, akár csak ideiglenesen üzemelő tüzelőberendezések működését, kialakítását, légellátási megoldását, igényeit.

Az „A” és a legfeljebb 140 kW egység- és/vagy 1400 kW együttes hőterhelésű, „B” típusú gázfogyasztó készülékek üzeméhez szükséges szellőzőlevegő-térfogatáramot a következő módok valamelyikén kell a gázfogyasztó készülék helyiségébe juttatni:

a) a gázfogyasztó készülék helyiségének külső határoló szerkezetén elhelyezett levegő-bevezető szerkezetekkel, amelyek a jelleggörbéjük alapján a tervező által kiválasztott szerkezetek legyenek;

b) a közvetlenül szomszédos helyiségen keresztül, ha annak külső határoló szerkezetén a tervező által kiválasztott levegő-bevezető szerkezetek vannak, és ezt a szomszédos helyiséget a gázfogyasztó készülék helyiségével összeszellőztetik; a gázfogyasztó készülék helyiségében az összeszellőztető nyílások eltakarásának tilalmát jelezni kell a fogyasztó részére; ezt a tilalmat a tervben is elő kell írni;

c) a szabadból nyíló légcsatornával, amelyen keresztül a tervezett szellőzőlevegő térfogatáram gravitációs vagy ventilátorral létrehozott nyomáskülönbség hatására a gázfogyasztó készülék helyiségébe áramlik; a légcsatorna szabadba nyíló végén el nem zárható zsalu, huzalháló vagy rács legyen.

Ha a szellőzőlevegő útvonalán a légcsatornában szabályozó- vagy zárószerkezet van, akkor biztosítani kell, hogy a gázfogyasztó készülék csak a szerkezet teljesen nyitott állapotában üzemeljen.

Ha a szellőző levegő beáramlását ventilátor hozza létre, akkor annak üzemét a gázfogyasztó készülék üzemével reteszelni kell.

A légcsatornába a tervező általi kiválasztott hővisszanyerő elem beépítése megengedett, ez energetikai szempontból kedvező lehet.

A 140 kW-nál nagyobb egység-, vagy (egy helyiségben) 1400 kW-nál nagyobb együttes hőterhelésű gázfogyasztó készülékek szellőző levegőjének be- és kivezetésére a szabadból nyíló, illetve a szabadba vezető, nem éghető anyagú csatornát vagy nyílást kell kialakítani, amelynek szabadba nyíló végén el nem zárható zsalu, huzalháló vagy rács legyen.

d) Ha a szellőzőlevegő útvonalán a légcsatornában szabályozó- vagy zárószerkezet van, akkor biztosítani kell, hogy a gázfogyasztó készülék csak a szerkezet teljesen nyitott állapotában legyen üzemeltethető.

e) A fogyasztói vezetékben elhelyezett automatikus záró szerelvény zárt állapotban legyen, ha a szellőző berendezés nem üzemel.

4.3.2. Égéstermék elvezetés nélküli (nyílt égésterű), „A” típusú gázfogyasztó készülékek helyiségének levegő-ellátása, szellőzése

Az „A” típusú gázfogyasztó készülékek biztonságtechnikai és egészségügyi szempontból kifogástalan üzemének biztosítása céljából gondoskodni kell a helyiség olyan légcseréjéről, ami az égéstermék és a használat során keletkezett egyéb szennyezőanyagok koncentrációját az egészségügyi követelményeknek megfelelően korlátozza.

A szellőzőlevegő térfogatárama a gázfogyasztó készülék egyidejű hőterhelésére vonatkoztatva legalább 12 $m^3/h/kW$ legyen.

A lakossági fogyasztónál felszerelt gázfogyasztó készülék egyidejű hőterhelését [kW] az adattábla szerinti névleges hőterhelés [kW] és az alábbi egyidejűségi tényezők szorzataként kell kiszámítani:

a) 2-nél több főzőhelyet tartalmazó tűzhely: 0,5

b) 1-2 főzőhelyes gázfőző: 0,65

c) egyéb gázfogyasztó készülék: 1,0

d) nem lakossági felhasználó készülékeknél az egyidejűségi tényező: 1,0

4.3.3. Égéstermék elvezetéssel rendelkező, a helyiség légterétől nem független (nyílt égésterű), „B” típusú gázfogyasztó készülékek helyiségének levegő-ellátása, szellőzése.

E gázfogyasztó készülékek biztonságtechnikai és egészségügyi szempontból kifogástalan üzemének biztosítása céljából gondoskodni kell:

a) áramlásbiztosítóval rendelkező gázfogyasztó készülékeknél az égéshez szükséges levegő (az égési levegő), valamint az áramlásbiztosítón keresztül a helyiségből kiáramló levegő pótlásáról,

b) áramlásbiztosítóval nem rendelkező készülékeknél legalább az égéshez szükséges levegő (az égési levegő) pótlásáról.

Az égési levegőt és – az áramlásbiztosítóval rendelkező gázfogyasztó készülékek esetében – a szellőzőlevegő-térfogatáram összetevőit számítással kell meghatározni.

Áramlásbiztosítóval rendelkező gázfogyasztó készülék helyiségének szellőzőlevegő térfogatárama:

$$\dot{V}_{szell} = \dot{V}_{é,lev} + \dot{V}_{h,lev} \; [m^3/h],$$

ahol:

$\dot{V}_{é,lev}$ – az égési levegő térfogatárama [m^3/h],

$\dot{V}_{h,lev}$ – az égéstermék-áramlásbiztosítóba beszívott helyiséglevegő (hígító levegő)- térfogatáram [m^3/h].

A gázfogyasztó készülék rendeltetésszerű üzeméhez szükséges égésilevegő-térfogatáram:

$$\dot{V}_{\text{é,lev}} = \dot{V}_{\text{lev,elm}} \cdot \lambda \cdot \frac{\dot{Q}}{H_{\text{a}}} \cdot 3600 \text{ [m}^3\text{/h]},$$

ahol:

$\dot{V}_{\text{lev,elm}}$ – a gázösszetételből számított elméleti égésilevegő-igény [m^3/m^3 gáz],

λ – a légellátási (légfelesleg) tényező,

$\dot{Q}$ – a készülék hőterhelése [kW],

H_a – a gáz fűtőértéke [kJ/m^3].

A szellőzőlevegő-térfogatáramot az égéstermék-elvezető berendezésnek az *MSZ EN 13384-2:2003+A1:2009 [Égéstermék elvezető berendezések. Hő-, és áramlástechnikai méretezés. 2. rész: Égéstermék-elvezető berendezések több tüzelőberendezéshez.]* szabvány vagy azzal egyenértékű műszaki megoldás nyomás- és hőmérséklet-feltételei szerint elvégzett méretezése során kapott részeredmények segítségével kell meghatározni. A méretezés során égéstermék-áramlásbiztosító utáni összes tömegáram nagysága ne legyen kevesebb, mint a készülékre számított elméleti égéstermék-tömegáram kétszerese, ha a készülék gyártója nem ír elő ennél nagyobb értéket.

Áramlásbiztosítóval rendelkező gázfogyasztó készülékek esetében a szellőzőlevegőnek a helyiségbe való beáramlásához szükséges nyomáskülönbséget lehetőleg a kémény huzatának kell biztosítania.

Amennyiben a szükséges szellőzőlevegő-térfogatáram bejuttatását a légbevezető elemeken keresztül a kémény természetes huzatával nem lehet megoldani, akkor:

a) vagy a szabadból befúvó (túlnyomásos) szellőzést kell létesíteni, amelynek üzeme a gázfogyasztó készülék üzemével reteszelt,

b) vagy szívott rendszerű égéstermék-elvezetést kell létesíteni, a szükséges szellőzőlevegő-térfogatáramhoz alkalmas bevezetéssel.

A tervező a „B” típusú készülék légellátásának tervezésénél köteles minden, az égéstermék elvezetés üzemét befolyásoló berendezést és üzemeltetési körülményt figyelembe venni.

A tervező a tervben hívja fel a felhasználó figyelmét a légellátási feltételek mindenkori biztosítására.

4.3.4. A helyiség légterétől nem független „B” típusú gázfogyasztó készülékek égéstermék-elvezetése

A gázfogyasztó készülékek égéstermékét minden lehetséges esetben a szabadba, a tetőhéjazat fölé kell kivezetni.

Az épület égéstermék-elvezető berendezése, az égési levegő hozzávezetés, az összekötő elem *[MSZ EN 1443 Égéstermék elvezető berendezések. Általános követelmények.]* és a gázfogyasztó készülék együttesét az *MSZ EN 13384-1:2002+A2:2008 [Égéstermék elvezető berendezések. Hő-, és áramlástechnikai méretezés. 1. rész: Egy tüzelőberendezést kiszolgáló égéstermék-elvezető berendezések.]* és az *MSZ EN 13384-2:2003+A1:2009 [Égéstermék elvezető berendezések. Hő-, és áramlástechnikai méretezés. 2. rész: Égéstermék-elvezető berendezések több tüzelőberendezéshez.]* szabvány vagy azzal egyenértékű műszaki megoldás szerint tervezni és méretezni kell. Égéstermék elvezetésre betervezni, illetve beépíteni csak a vonatkozó előírás [az építési termékek műszaki követelményeinek megfelelőség igazolásának, valamint forgalomba hozatalának és felhasználásának részletes szabályairól szóló 3/2003. (I. 25.) BM-GKM-KvVM együttes rendelet] szerint minősített égéstermék elvezető szerkezetet szabad. Az épület égéstermék elvezetője feleljen meg

az *MSZ EN 1443 [Égéstermék elvezető berendezések. Általános követelmények.]* szabvány vagy azzal egyenértékű műszaki megoldás előírásainak (B_1, B_2, B_3 típusú készülékek).

A gázfogyasztó készülékkel együtt tanúsított (szerves részének minősülő) égéstermék elvezető, és égési levegő ellátó elemek a gyártó előírásainak feleljenek meg (B_3 típusú készülék). Az égéstermék elvezető maximális hossza a gyártó előírása szerinti legyen. Az égési levegő hozzávezetést méretezni kell. Az égéstermék-elvezető berendezés átjárható, könnyen és biztonságosan tisztítható, megfelelő gáztömörségű, illetve a szabad keresztmetszete teljes hosszában ellenőrizhető legyen. Az ellenőrzéshez biztosítani kell a szükséges tisztító-ellenőrző és mérőnyílásokat, valamint a kitorkollás biztonságos megközelíthetőségét.

Az összekötő elem feleljen meg a vonatkozó műszaki, biztonsági és minőségi követelményeknek, az adott üzemmódra alkalmas, szükség szerint kiszerelhető, bontható, javítható, ellenőrizhető és tisztítható legyen.

Merev vagy hajlékony fém béléscsővel bélelt épített vagy fémből készült szerelt, a gázfogyasztó készülékkel együtt tanúsított hajlékony vagy merev fém béléssel rendelkező, illetve rendszer jellegű égéstermék elvezető berendezés kitorkollásának tető feletti elhelyezkedése az *MSZ EN 15287-1 [Égéstermék-elvezető berendezések. Égéstermék-elvezető berendezések tervezése, kivitelezése és üzembe helyezése. 1. rész: Nyitott égésterű tüzelőberendezések égéstermék-elvezető berendezései.]* szabvány szerinti legyen.

A kitorkollás elhelyezésekor a szélhatást is figyelembe kell venni a vonatkozó *MSZ 845 [Égéstermék-elvezető berendezések tervezése, kivitelezése és ellenőrzése]* szabvány 11.2.1. pontja vagy azzal egyenértékű műszaki megoldás szerint.

Az épület égéstermék elvezetőjét igénybe vevő gázkészülékek esetében az új gázfogyasztó készülékek felszerelését megelőzően, vagy meglévő készülékek cseréje esetén a tervezőnek be kell szerezni a kéményseprő-ipari közszolgáltató égéstermék-elvezető berendezésre vonatkozó, érvényességi időn belüli nyilatkozatát.

4.3.5. A helyiség légterétől független égési levegő ellátású és égéstermék-elvezetésű (zárt égésterű), „C" típusú gázfogyasztó készülékek égéstermék-elvezetése

4.3.5.1. Az égéstermék-elvezetés, illetve levegő bevezetés kialakításának általános feltételei

A C_1, C_3, C_4, C_5, C_7, C_8 és C_9 típusú gázkészülékek égési levegő ellátása és égéstermék elvezetése, valamint a C_1 kategóriájú gázkészülékeknél a szélfogó egységek és az égéstermék elvezető felületek kiömlő nyílásának védőberendezései a készülék alkotórészét képezik. Ezekhez csak a gyártó által szállított eredeti alkatrészeket szabad felhasználni, és azokat a gyártó beépítési utasításai alapján kell beszerelni.

Az égéstermék-elvezető berendezés, az égési levegő hozzávezetés, az összekötő elem és a gázfogyasztó készülék együttesét az *MSZ EN 13384-1:2002+A2:2008 [Égéstermék elvezető berendezések. Hő-, és áramlástechnikai méretezés. 1. rész: Egy tüzelőberendezést kiszolgáló égéstermék-elvezető berendezések.]* és az *MSZ EN 13384-2:2003+A1:2009 [Égéstermék elvezető berendezések. Hő-, és áramlástechnikai méretezés. 2. rész: Égéstermék-elvezető berendezések több tüzelőberendezéshez.]* szabvány vagy azzal egyenértékű műszaki megoldás szerint tervezni és méretezni kell, illetve a gyártó előírásai szerint kell kiválasztani.

Égéstermék elvezetésre és égési levegő hozzávezetésre betervezni, illetve beépíteni csak a vonatkozó előírás [az építési termékek műszaki követelményeinek megfelelőség igazolásának, valamint forgalomba hozatalának és felhasználásának részletes szabályairól szóló 3/2003. (I. 25.) BM-GKM-KvVM együttes rendelet; egyes gázfogyasztó készülékek kialakításáról és megfelelőségének tanúsításáról szóló 22/1998. (IV. 17.) IKIM rendelet] szerint minősített szerkezetet szabad.

Az égéstermék elvezető berendezés kitorkollásának tető feletti elhelyezkedése az *MSZ EN 15287-2 [Égéstermék elvezető berendezések. Égéstermék-elvezető berendezések tervezése, kivitelezése és üzembe helyezése. 2. rész: Zárt égésterű tüzelőberendezések égéstermék-elvezető berendezései.]* szabvány vagy azzal egyenértékű műszaki megoldás szerinti legyen.

A C_4 és C_8 típusú gázkészülékek égéstermék elvezetése és égési levegő ellátása részben a készülékhez tartozó égési levegő ellátó és égéstermék elvezető berendezéseken keresztül, részben az épület égéstermék elvezető berendezésén és épületszerkezetnek minősülő égési levegő ellátó berendezésen keresztül történik, ezért a készülék résznek minősülő szerkezeti elemek tekintetében a gyártó beépítési utasításai alapján, továbbá az épületszerkezetnek minősülő égéstermék elvezetők esetében az építési engedély előírásainak megfelelően kell kialakítani. Az épület égéstermék elvezetőjének használatba vétele a B típusú készülékeknél leírtak szerint a kéményseprő-ipari közszolgáltató közreműködésével történik.

A C_6 típusú gázkészülékek égéstermék elvezetését az *MSZ CEN/TR 1749 [A gázkészülékeknek az égéstermék-elvezetés módja szerinti osztályozási rendszere]* szabványban szereplő, bármelyik C típusú kialakításra megadott elrendezésben a készülék és az égéstermék rendszer gyártójának előírásai, valamint az építési engedély előírásai alapján kell kialakítani. A létesítéshez be kell szerezni a kéményseprő-ipari közszolgáltató nyilatkozatát. Az égési levegőellátás és az égéstermék elvezetés méretezése a terv részét képezi.

4.3.5.2. A 70 kW-nál nem nagyobb hőterhelésű „C" típusú gázfogyasztó készülékek égéstermék-kivezetésének épület homlokzatán (külső falán) való elhelyezésére vonatkozó feltételek

A helyiség légterétől független (zárt) égésterű gázfogyasztó készülékek égéstermékének homlokzati (külső falí) kivezetése az országos településrendezési és építési követelményekről szóló jogszabály figyelembevételével az *MSZ EN 15287-2 [Égéstermék elvezető berendezések. Égéstermék-elvezető berendezések tervezése, kivitelezése és üzembe helyezése. 2. rész: Zárt égésterű tüzelőberendezések égéstermék-elvezető berendezései.]* szabványnak vagy azzal egyenértékű műszaki megoldásnak megfelelően létesíthető.

4.3.6. Gyűjtő jellegű égéstermék-elvezető berendezések

a) *Az új, több építményszintről igénybe vett, gyűjtő jellegű égéstermék-elvezető berendezések* csak zárt rendszerűek lehetnek, amelyekre csak „C" típusú gázfogyasztó készülékek csatlakoztathatók.

   Az égéstermék-elvezető és a levegő bevezető járatot valamennyi rá csatlakozó készülék figyelembevételével tervezni és méretezni kell.

b) *Meglévő, több építményszintről igénybe vett, gyűjtő jellegű, nyitott rendszerű égéstermék-elvezető berendezés*

   Készülék cserét elvégezni csak a területileg illetékes kéményseprő-ipari közszolgáltató helyszíni vizsgálata alapján kiadott nyilatkozatában meghatározott feltételek teljesítése után, az 5.3. pont szerint szabad.

c) *Az új, azonos építményszintről igénybe vett, kaszkád elrendezésű égéstermék-elvezető berendezés* kialakítása nyitott és zárt rendszerű egyaránt lehet. Az égéstermék-elvezető berendezés csak túlnyomásos kivitelű lehet. Minden készüléknél az égéstermék visszaáramlását megakadályozó szerkezetet kell alkalmazni. Az égéstermék-elvezető és a levegő bevezető járatot valamennyi rácsatlakozó készülék figyelembevételével tervezni és méretezni kell.

5. A csatlakozó vezetékek és felhasználói berendezések kivitelezési követelményei

5.1. Általános kivitelezési követelmények

5.1.1. A kivitelezővel szemben támasztott követelmények

Kivitelezni csak kivitelezői jogosultság birtokában szabad.

Jogszabályban [az építőipari kivitelezési tevékenységről szóló 191/2009. (IX. 15.) Korm. rendelet] meghatározott esetekben a kivitelezőnek építési naplót kell vezetnie.

A kivitelezést a földgázelosztó által műszaki biztonsági szempontokból felülvizsgált és kivitelezésre alkalmasnak minősített tervdokumentáció alapján kell végezni. Kivételt képez az 5.3. pont szerinti

„egyszerűsített készülékcsere”, amelyet a területileg illetékes földgázelosztóval vagy pébégáz fogyasztó készülék esetében a pébégáz forgalmazóval előzetesen létrejött megállapodás alapján feljogosított, a gázszerelők közhitelű hatósági nyilvántartásában [a gázszerelők engedélyezéséről és nyilvántartásáról szóló 30/2009. (XI. 26.) NFGM rendelet] is szereplő gázszerelő végezhet.

Meglévő csatlakozóvezetékre, fogyasztói vezetékre vagy telephelyi vezetékre történő szintetikus földgáz (SNG) vagy csúcsfedező gáz (PSG) csatlakoztatás létesítéséhez a földgázelosztó hozzájárulása szükséges.

A felülvizsgált tervtől eltérni csak a tervező dokumentált engedélyével szabad. Amennyiben a tervtől való eltérés műszaki biztonsági kérdést is érint, úgy a tervező által módosított terv szerinti munka a földgázelosztó vagy a pébégáz forgalmazó előzetes hozzájárulásával, és az ismételt tervfelülvizsgálatot követően kivitelezhető (ld. a 3.1.5. pont alatt).

A szerelési munkák elvégzésére a gázszerelők közhitelű hatósági nyilvántartásában [a gázszerelők engedélyezéséről és nyilvántartásáról szóló 30/2009. (XI. 26.) NFGM rendelet] szereplő gázszerelő jogosult. Ez nem zárja ki, és nem helyettesíti a hegesztővel szemben támasztott minősítési követelmények teljesülését, ha a kivitelezési munka ezt ezen előírás 5.1.2.1. pontja szerint szükségessé teszi, továbbá ha a létesítésre vonatkozó előírások további követelmények teljesülését is megköveteli.

5.1.1.1. A kivitelező felelőssége

A kivitelező köteles a tőle elvárható legmagasabb szakmai színvonalon a vonatkozó jogszabályokban előírtak betartásával, valamint a felhasználó jogos igényeinek figyelembevételével végezni munkáját.

A kivitelező a gázszerelési és gázfogyasztó készülékcsere munkáját csak az arra vonatkozó jogosultságok birtokában végezheti. Azok hiányában végzett munka jogszerűtlen munkavégzésnek minősül, amelyért a kivitelező felelősséggel tartozik.

A kivitelező köteles a szerelési munkát – az egyszerűsített készülékcsere esetének kivételével – a földgázelosztó vagy a pébégáz forgalmazó által kivitelezésre alkalmasnak minősített kiviteli terv szerint elvégezni. Attól kizárólag a tervező előzetesen dokumentált hozzájárulásával térhet el.

Az a gázszerelő, aki az egyszerűsített készülékcserét – külön, a készülék cserére vonatkozó külön megállapodás szerint – végzi, a készülékcserével járó munkája mellett (a kiviteli terv hiányára tekintettel) felelős:

a) az új gázfogyasztó készüléknek a meglévő fűtési és/vagy használati melegvíz rendszerhez, valamint az égéstermék elvezető berendezéshez való szakszerű illesztéséért [amennyiben végzettsége és szakképesítése szerint szükséges és indokolt, arra jogosult tervező/szakértő [a településtervezési és az építészeti-műszaki tervezési, valamint az építésügyi műszaki szakértői jogosultság szabályairól szóló 104/2006. (IV. 28.) Korm. rendelet] bevonásáért];

b) a kivitelezéshez és az üzemeltetéshez szükséges engedélyek, nyilatkozatok, tanúsítványok és egyéb dokumentumok meglétének ellenőrzéséért;

c) a felhasználó biztonságos üzemeltetéssel kapcsolatos kötelezettségeiről történő szakszerű tájékoztatásáért;

d) a kivitelezési munka műszaki biztonsági ellenőrzéséért (a területileg illetékes földgázelosztó illetve pébégáz készülékek esetében a pébégáz forgalmazó feljogosítása alapján);

e) a megtörtént gázkészülék cseréről a 7.7. szakasz szerint szerelési nyilatkozat és bejelentő lap kiállításáért, továbbá a földgázelosztóhoz vagy pébégáz forgalmazóhoz a munka elvégzését követő 2 napon belül történő – dokumentált – átadásáért;

f) a gázfogyasztó készülékbe, annak tartozékaiba beépített szerelvények, tartozékok és a gázfogyasztó készülék megfelelőségét igazoló dokumentumok másolatainak – amelyeknek egy példányát a készülék üzemeltetőjének ad át – 10 évig történő megőrzéséért.

5.1.2. Felépítményi munkák

5.1.2.1. Nem oldható kötések

A csatlakozó- és fogyasztói vezetékek csőkötéseinél nem oldható kötéseket kell alkalmazni. Oldható kötések csak szerelvényekhez, idomokhoz, mérőelemekhez, szigetelő közdarabokhoz, készülék bekötésekhez, műszerekhez és csővég lezárásokhoz alkalmazhatók. Amennyiben a cső anyaga, mérete vagy a szerelési körülmények megváltoznak, vagy azokat módosítani kell, a szerelési technológia előírásaira vonatkozóan a tervező által új technológiai követelményrendszer megadása szükséges, és a munkálatokat ennek megfelelően szabad folytatni.

a) Acél anyagú csatlakozó és fogyasztói vezetékek szerelése

Szerelés hegesztett kötéssel

Hegesztési eljárás (technológia)

4,5 mm falvastagságnál nem nagyobb falvastagságú csöveket és csőidomokat – tompa illesztéses – lánghegesztési eljárással is szabad hegeszteni.

A 4,5 mm-nél nagyobb falvastagságú csöveket és csőidomok bevont elektródás – az üzemi hőmérsékletnek megfelelő hideg ütőmunkára bizonylatolt elektródával – kézi ívhegesztéssel kell hegeszteni.

Mindazon acél vezetékeknél, ahol minősített hegesztő végezhet csak hegesztést, azt az *MSZ EN ISO 15614-1:2004/A1:2008 [Fémek hegesztési utasítása és hegesztéstechnológiájának minősítése. A hegesztéstechnológia vizsgálata. 1. rész: Acélok ív- és gázhegesztése, valamint nikkel és ötvözetei ívhegesztése. 1. módosítás (ISO 15614-1:2004/Amd 1:2008).]* szabvány vagy azzal egyenértékű műszaki megoldás szerinti eljárásvizsgálattal igazolt hegesztési utasításnak (WPS) megfelelően kell végezni.

Technikai feltételek

Hegesztett kötések készítésére olyan eszközök használhatók, amelyek megfelelnek az acélhegesztő eszközök időszakos felülvizsgálatára vonatkozó előírásoknak [a Hegesztési Biztonsági Szabályzat kiadásáról szóló 143/2004. (XII. 22.) GKM rendelet].

A hegesztésnél alkalmazott berendezések, gépek, készülékek, szerszámok, segédeszközök, védőeszközök (a továbbiakban együtt: berendezések) feleljenek meg a Hegesztési Biztonsági Szabályzat kiadásáról szóló 143/2004. (XII. 22.) GKM rendeletben előírt követelményeknek.

Személyi feltételek

Ezen előírás hatálya alá tartozó, DN 25-nél nagyobb méretű nagyközép nyomású, DN 50-nél nagyobb méretű közép- és a DN 100-nál nagyobb méretű kisnyomású csatlakozó és fogyasztói vezeték hegesztésére csak a minősített ív-, és/vagy lánghegesztő jogosult. Ez esetben a hegesztés kivitelezőjének rendelkeznie kell az *MSZ EN ISO 14731 [Hegesztési felügyelet. Feladatok és felelősség.]* szabvány szerinti követelményeket kielégítő hegesztési koordinációs személyzettel (hegesztési felelőssel, hegesztő műszaki szakemberrel) és az *MSZ EN 287-1 [Hegesztők minősítése. Ömlesztő hegesztés. Acélok.]* szabvány előírásai szerint minősített hegesztőkkel. Minden más esetben a gázszerelők közhitelű hatósági nyilvántartásában [a gázszerelők engedélyezéséről és nyilvántartásáról szóló 30/2009. (XI. 26.) NFGM rendelet] szereplő gázszerelő is jogosult a csatlakozó- és fogyasztói vezeték kivitelezésére.

Szerelés présidomos kötéssel

Présidomos kötéshez a technológiára alkalmas, tanúsítással rendelkező, rozsdamentes acélcsövek és idomok használhatók fel. A szerelésnél csak a felhasznált anyaghoz (márkához) előírt préspofa használható.

A technológia rendszergazdája a szerelési jogosultságot vizsgához kötheti.

b) Rézanyagú csatlakozó és fogyasztói vezeték szerelése

Rézanyagú csatlakozó és fogyasztói vezetéket az szerelhet, aki az adott technológiára vonatkozó tanfolyamot elvégezte, és arról tanúsítvánnyal rendelkezik.

Szerelés forrasztott kötéssel

Forrasztási eljárás (technológia)

Az alkalmazott forraszanyag feleljen meg az *MSZ EN ISO 17672:2010 [Keményforrasztás. Keményforraszok.]* szabvány vagy azzal egyenértékű műszaki megoldás előírásainak és legalább 450 °C olvadáspontú legyen, amely felhasználásánál a gyártó előírásait be kell tartani.

Csak a forraszanyaghoz előírt, az *MSZ EN 1045 [Keményforrasztás. Folyósítószerek keményforrasztáshoz. Osztályba sorolás és műszaki szállítási feltételek.]* szabvány vagy azzal egyenértékű műszaki megoldás szerinti folyósító szert szabad használni.

Szerelés présidomos kötéssel

Csak az *MSZ EN ISO 15614-1:2004/A1:2008 [Fémek hegesztési utasítása és hegesztéstechnológiájának minősítése. A hegesztéstechnológia vizsgálata. 1. rész: Acélok ív- és gázhegesztése, valamint nikkel és ötvözetei ívhegesztése. 1. módosítás (ISO 15614-1:2004/Amd 1:2008).]* szabvány vagy azzal egyenértékű műszaki megoldás előírásainak megfelelő kemény vagy félkemény (illetve rejtett szerelésnél lágy fokozatú is) rézcső alkalmazható.

Az alkalmazott cső falvastagsága a 3.2.3. pont b) alpontjában megadott lehet.

A vezeték szerelésénél felhasznált idomok a *prEN 1254-7 [Présidomos végű szerelvények fémcsövekhez.]* szabvány előírásainak feleljenek meg.

A szerelésnél csak a felhasznált anyaghoz előírt préspofa használható.

c) PE anyagú csatlakozó és fogyasztói vezeték szerelése

A cső és csőidom anyaga feleljen meg a *3.3. a), b), c) sz. táblázathoz* tartozóan megadott szabványnak.

Csak az *MSZ EN 1555 [Műanyag csővezetékek éghető gázok szállítására. Polietilén csövek.]* szabványsorozatban, vagy azzal egyenértékű műszaki megoldásban megadott tárolási időn belül használhatók fel a csövek és csőidomok.

Présidomos kötéshez a technológiára alkalmas, tanúsítással rendelkező, polietilén csövek és vörösöntvény idomok használhatók fel. A szerelésnél csak a felhasznált anyaghoz (márkához) előírt préspofa használható. A technológia rendszergazdája a szerelési jogosultságot vizsgához kötheti.

Hegesztési eljárást az *5.1. sz. táblázat* szerint kell megválasztani.

5.1. sz. táblázat

PE cső mérete DN	Hegesztési eljárások								
	Tompa	Tompa CNC	Tokos		Nyereg				Elektro-fittinges
			Kézi	Gépi	Nyereg idom nyakmérete Kézi szerszámmal hegesztés DN 20; 32	Nyereg idom nyakmérete DN			
						63	90	110	
20x3	– –	– –	+	–	–	–	–	–	+
32x3	– –	– –	+	–	–	–	–	–	+
63 SDR 17,6 SDR 11	– –	– –	– +	– +	– +	– –	– –	– –	– +
90 SDR 17,6 SDR 11	– –	– +	– –	– +	– +	– +	– –	– –	– +
110 SDR 17,6 SDR 11	– –	+ +	– –	+ +	+ +	+ +	– –	– –	+ +

160 SDR 17,6	+	+	–	–	+	+	+	+	+
SDR 11	+	+	–	–	+	+	+	+	+
200 SDR 17,6	+	+	–	–	+	+	+	+	+
SDR 11	+	+	–	–	+	+	+	+	+
250 SDR 17,6	+	+	–	–	+	+	+	+	+
SDR 11	+	+	–	–	+	+	+	+	+
315 SDR 17,6	+	+	–	–	+	+	+	+	+
SDR 11	+	+	–	–	+	+	+	+	+
400 SDR 17,6	+	+	–	–	+	+	+	+	+
SDR 11	+	+	–	–	+	+	+	+	+

Technikai feltételek

A PE hegesztést csak olyan hegesztő berendezéssel szabad végrehajtani, amely érvényes és megfelelőnek minősített felülvizsgálati dokumentációval rendelkezik.

Személyi feltételek

PE anyagú csatlakozó és fogyasztói vezetéken hegesztési munkálatokat csak az adott hegesztési eljárásra érvényes minősítéssel rendelkező műanyaghegesztő végezhet. A PE anyagú csatlakozó és fogyasztói vezetékek hegesztési munkálatainak helyszíni irányítására és ellenőrzésére PE vezetéképítés irányítói képesítéssel rendelkező felelős személyt kell megbízni, akinek feladatát munkaköri leírásban kell szabályozni. A PE vezeték hegesztését eljárásvizsgálattal igazolt hegesztési utasításnak (WPS) megfelelően kell végezni.

Sajtolt vagy más mechanikai kötések alkalmazását a kötési rendszer tulajdonosa vizsgához kötheti.

5.1.2.2. Oldható kötések

Oldható kötésekhez kizárólag az *MSZ EN 751- [Az 1., 2., és 3. családba sorolt gázokkal és forró vízzel érintkező menetes fémkötések tömítőanyagai.]* szabványsorozat vagy azzal egyenértékű műszaki megoldás előírásait kielégítő tömítések használhatók. Karimás kötések tömítő anyagai az üzemi nyomásnak (MOP) megfelelőek és pentánállóak legyenek.

Növényi eredetű (például kenderszál) tömítőanyagot alkalmazni nem szabad.

a) Karimás kötés

A karimás kötések készítésénél fokozott figyelemmel kell lenni:

aa) az alkalmazott karimák nyomásfokozatára,

ab) a csővégre felhegesztett karimák csőtengelyre való merőlegességére,

ac) a karima tömítés anyagára, és

ad) műszaki megoldására.

b) Menetes kötés

Menetes kötés alkalmazható:

ba) szerelvények beépítésénél,

bb) gázfogyasztó készülékek kötéseinél,

bc) műszerek és műszer vezetékek kötéseinél,

bd) egyéb olyan helyeken, ahol a földgázelosztó vagy a pébégáz forgalmazó technológiai utasításai ezt megengedik.

A csatlakozó vezetékbe és/vagy fogyasztói vezetékbe DN50 (2”)-nél nagyobb méretek esetén menetes kötés alkalmazását kerülni kell.

A menetes kötésekhez alkalmazott tömítőanyagok feleljenek meg az *MSZ EN 751- [Az 1., 2. és 3. gázcsalád gázaival és forró vízzel érintkező menetes fémkötések tömítő anyagai.]* szabványsorozat vagy azzal egyenértékű műszaki megoldás előírásainak.

c) Hollandi anyás kötés

A hollandi anyás kötés anyagának és tömítőanyagának megválasztásánál figyelemmel kell lenni a csatlakozó vezeték és a felhasználói berendezés üzemi nyomására, hőmérséklet tartományára és a szállított közegre.

5.1.2.3. Csatlakozó és fogyasztói vezeték rögzítése

A szabadon szerelt vezetéket csőbilinccsel kell rögzíteni legalább az alábbi helyeken:

a) gázmérő csatlakozás mindkét oldalán,

b) gázmérő utáni függőleges szakasz felső pontján,

c) gázfogyasztó készülékhez leágazó vezeték felső és alsó pontján.

A bilincsezés ajánlott távolságait a 7.1. szakasz tartalmazza.

5.1.2.4. Csatlakozó és fogyasztói vezeték eltakarása, takaró burkolatai

A csővezetéket szabadon szerelve vagy rejtve szabad vezetni. A vezetékek eltakarására vonatkozó részletes műszaki szabályozást a földgázelosztók technológiai utasításai tartalmazzák, amelyet figyelembe kell venni. Az elvakolást csak műszaki biztonsági ellenőrzés után szabad elvégezni.

A takaró burkolat anyaga lehet fa, műanyag vagy fém. Kialakítása (ld. 5.1. sz. ábra) olyan legyen, hogy alatta a vezeték biztonsággal elférjen, illetve a hőtágulásból eredő méretváltozást ne akadályozza.

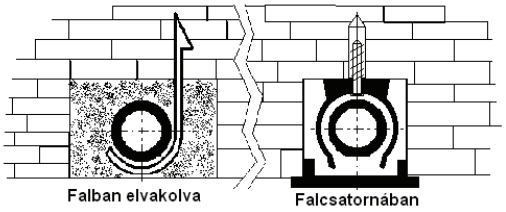

5.1. sz. ábra

Csatlakozó és fogyasztói vezetékek burkolási lehetőségei

Ahol a vezeték mechanikai sérülésétől tartani lehet, ott annak védelméről gondoskodni szükséges.

A csatlakozó és fogyasztói vezetékek szerelésére és minősítésére, valamint kötéseire és korrózió védelmére a Szabályzat 5. fejezete tartalmaz részletes szabályozást.

5.1.2.5. Csatlakozó és fogyasztói vezeték korrózióvédelme

Acélcsőnél olyan helyen, ahol a cső teljes felületéhez szerelt állapotban nem lehet hozzáférni, a csövet a felszerelés előtt korrózióvédelemmel kell ellátni, a használatbavétel előtt az összes csőfelület korrózióvédelméről gondoskodni kell. A korrózióvédelem megfelelőségéről a csatlakozó és fogyasztói vezeték teljes élettartama idején folyamatosan gondoskodni kell. A korrózióvédelem történhet festéssel, fémbevonattal, műanyag bevonattal. A szabadon szerelt vezetéket a szállított közegnek megfelelő sárga színűre kell festeni vagy színjelöléssel kell ellátni. A színjelölés lakó- és kommunális épületeknél nem kötelező.

Rézcsőnél annak elvakolása esetén kell gondoskodni korrózióvédelemről.

Hagyományos módszerrel szerelt acélcsővezeték esetében a passzív korrózióvédelmi eljárásokat kell alkalmazni.

Minden falban vakolattal eltakart acél csővezetéket az elvakolás előtt passzív korrózióvédelemmel kell ellátni.

5.1.3. Villámvédelem

Épületen kívüli csatlakozó vezeték és a fogyasztói vezeték föld feletti tartozékaira villámvédelmi berendezést az Országos Tűzvédelmi Szabályzat szerint feltételekkel tervet kell készíteni. A villámvédelmet csak a villámvédelmi terv készítésére jogosult tervező tervezheti.

5.1.4. Érintésvédelem

A csatlakozó- és fogyasztói vezetékek eltérő potenciálon lévő szakaszait áthidaló kötés alkalmazásával (potenciál kiegyenlítővel) egyen-potenciálra kell hozni.

5.2. Az elkészült csatlakozó vezeték és/vagy fogyasztói vezeték kivitelezést követő felülvizsgálata

5.2.1. Nyomáspróba

Módszere

A csatlakozó- és a fogyasztói vezeték minőségének és szerelésének megfelelőségét készre szerelt állapotban szilárdsági- és tömörségi nyomáspróbával ellenőrizni kell. A csatlakozó vezeték és a felhasználói berendezés tömörsége, a nyomáspróba terv szerinti elvégzése, dokumentálása és értékelése a kivitelező feladata és felelőssége. A nyomáspróba gyakorlati végrehajtását a földgázelosztó vagy a pébégáz forgalmazó képviselője vagy megbízottja jogosult ellenőrizni.

A nyomáspróba megkezdésének feltétele legalább:

a) a csatlakozó vezeték és a fogyasztói vezeték készre szerelt állapota,

b) az összes kötés legyen hozzáférhető és festéstől, takarástól mentes,

c) valamennyi beépített tartozék és kötés feleljen meg a kivitelezésre alkalmasnak minősített tervben előírt feltételeknek,

d) a nyomáspróba időpontjában elvárható tartalmú megvalósulási dokumentáció (ld. 7.3. szakasz) kivitelező által a földgázelosztó vagy a pébégáz forgalmazó részére történő átadása,

e) a földgázelosztó vagy a pébégáz forgalmazó tervtől történt eltérés esetén az eltérés jogosságának, műszaki biztonsági szempontból megfelelőségének, és a kivitelezett állapothoz történt hozzájárulások dokumentált igazolása.

A szilárdsági és a tömörségi nyomáspróba értékét, időtartamát és a szükséges műszerezettséget a tervező által a műszaki leírásban meghatározott módon kell biztosítani. A szilárdsági és tömörségi nyomáspróba levegővel vagy semleges gázzal végezhető el. A szilárdsági vizsgálat előzze meg a tömörségi vizsgálatot. A nyomáspróba során kerülni kell minden hirtelen nyomásnövekedést a vizsgált létesítményben. Meglévő vezeték rendszer bővítéseként épült csővezetékeket is szilárdsági és tömörségi nyomáspróbának kell alávetni. A meglévő és annak bővítéseként megépült vezetékek összekötő hegesztési varratát, vagy más összekötő elemét, szerelvényét (haszon gázzal) csak tömörségi próbának kell alávetni. A nyomáspróbáról jegyzőkönyvet kell felvenni.

A jegyzőkönyvnek tartalmaznia kell:

a) a nyomáspróba helyét és időpontját,

b) a létesítmény megnevezését és főbb adatait, a „D” terv azonosítóját,

c) a nyomáspróbán részt vevő személyek nevét,

d) a műszerezettségre vonatkozó adatokat,

e) a nyomáspróba kezdetén és végén mért adatokat, amelyek a nyomáspróba minősítéséhez szükségesek és indokoltak,

f) a nyomáspróba minősítését.

5.2.1.1. Szilárdsági nyomáspróba

Értéke nem haladhatja meg a tervezési nyomást. Szükséges és indokolt esetben a csatlakozó vezeték és/vagy felhasználói berendezés egyes tartozékait, amelyek nem viselik el a megválasztott vizsgáló

nyomást, a vizsgálat időtartamára ki kell szerelni vagy ki kell szakaszolni. A szilárdsági nyomáspróba értéke a legnagyobb üzemi nyomástól (MOP) függ az *MSZ EN 12007-1 [Gázellátó rendszerek. Legfeljebb 16 bar üzemi nyomású csővezetékek – 1. Rész: Általános műszaki előírások.]* szabványban vagy azzal egyenértékű műszaki megoldásban meghatározottak szerint (ld. *5.2. sz. táblázat*).

A próbanyomás időtartama az állandósult állapot elérését követően 15 min.

5.2. sz. táblázat

Legnagyobb üzemi nyomás (MOP) [bar]	Szilárdsági próbanyomás (STP) [bar]
4,0 < MOP ≤ 16	legalább 1,3xMOP
2 < MOP ≤ 4	legalább 1,4xMOP
0,1 < MOP ≤ 2	legalább 1,75xMOP, de legalább 1
MOP ≤ 0,1	legalább 1

Amennyiben a csatlakozó vezeték üzemi nyomása nagyobb, mint 16 bar, a szilárdsági próbanyomás értékét a csatlakozó vezeték üzemi nyomásától függően a 80/2005. (X. 11.) GKM rendelet vagy a 79/2005. (X. 11.) GKM rendelet előírásai szerint kell meghatározni.

5.2.1.2. Tömörségi nyomáspróba

0,1 bar-t meg nem haladó üzemi nyomás esetében a tömörségi próbanyomás értéke 150 mbar, 0,1 bar-t meghaladó üzemi nyomás esetében legyen legalább akkora, mint a legnagyobb üzemi nyomás (MOP), de ne haladja meg annak (MOP) 150 %-át.

Nagyközép nyomású pébégáz vezeték tömörségi nyomáspróbája egyensúlyi gőznyomáson is elvégezhető, ha annak értéke legalább 3 bar.

A tömörségvizsgálat időtartama az állandósult állapot elérését követően 10 min.

Megfelelőség értékelése és igazolása

A nyomáspróba akkor tekinthető eredményesnek, ha a vizsgált létesítményen szivárgás, maradandó alakváltozás és a külső légnyomás- és hőmérsékletváltozás által indokoltan bekövetkezett nyomásváltozáson túli nyomásváltozás nem következett be.

5.2.2. Az acél hegesztett kötések vizsgálata és dokumentálása

A hegesztett kötések ellenőrzését az *MSZ EN 12732 [Gázellátó rendszerek. Acélcsövek hegesztése. Műszaki követelmények.]* szabvány vagy azzal egyenértékű műszaki megoldás előírásai szerint kell elvégezni és dokumentálni.

A hegesztési naplót DN 25-nél nagyobb méretű nagyközép-nyomású, DN 50-nél nagyobb méretű közép- és a DN 100-nál nagyobb méretű kisnyomású csatlakozó- és fogyasztói vezeték hegesztése esetén naprakészen kell vezetni.

A hegesztési naplónak az alábbiakat kell tartalmazni:

a) a hegesztő neve, jele,

b) a vizsgabizonyítvány száma, kelte és érvényessége,

c) a varrat sorszáma, neme,

d) a varrat minősítése (a radiográfiai vizsgálatok szükségességét és számát a vonatkozó szabvány *[MSZ EN 12007-1 Gázellátó rendszerek. Legfeljebb 16 bar üzemi nyomású csővezetékek. 1. rész: Általános műszaki előírások. MSZ EN 12007-3 Gázellátó rendszerek. Legfeljebb 16 bar üzemi nyomású csővezetékek. 3. rész: Az acélra vonatkozó különleges műszaki előírások. MSZ EN 12732 Gázellátó rendszerek. Acélok hegesztése. Műszaki követelmények. MSZ EN 1594 Gázellátó rendszerek. 16 bar-nál nagyobb üzemi*

nyomású csővezetékek. Műszaki követelmények.] vagy azzal egyenértékű műszaki megoldás szerint kell megállapítani),

e) a varraton végzett javítások,

f) a javítások eredménye,

g) varrattérkép.

Az acélcsövek hegesztési varratait az *5.3. sz. táblázat* szerint kell vizsgálni.

5.3. sz. táblázat

MOP ≤ 100 mbar Csatlakozó és fogyasztói vezetékek	DN ≤ 100	Szemrevételezéssel
	DN > 100	Minden körvarratot (sarok és tompa varrat) szemrevételezéssel vizsgálni kell. A tervező kijelölhet varratokat roncsolásmentes vizsgálatra
100 mbar < MOP ≤ 4 bar Csatlakozó és fogyasztói vezetékek, nyomásszabályozó állomások vezetékei	DN ≤ 50	Szemrevételezéssel
	DN > 50	Minden körvarratot (sarok és tompa varrat) szemrevételezéssel vizsgálni kell. Földi vagy rejtett (takart) vezeték és nyomásszabályozó állomás vezetékei tompa varratainak 10%-át a szabadon szerelt vezetékek tompa varratainak 2%-át radiológiailag vizsgálni kell.
4 bar < MOP ≤ 16 bar Csatlakozó és fogyasztói vezetékek, nyomásszabályozó állomások vezetékei	DN ≤ 25	Szemrevételezéssel
	DN > 25	Radiográfiai vizsgálatnak kell alávetni: a) Tompa illesztésű körvarratok 10%-át, b) Hosszanti varratok és nyomáspróbával nem ellenőrzött varratok 100%-át, c) Különleges helyzetű csőszakaszok (hidak, nyomvonalas műtárgyak keresztezési szakaszai, hajózható vízi utak keresztezése) tompa varratainak 100%-át.

5.2.3. A polietilén hegesztett kötések vizsgálata

A polietilén cső hegesztések vizsgálatát az *MSZ EN 12007-2 [Gázellátó rendszerek. Legfeljebb 16 bar üzemi nyomású csővezetékek. 2. rész: A polietilénre vonatkozó különleges műszaki előírások (MOP legfeljebb 10 bar-ig).]* vagy azzal egyenértékű műszaki megoldás szerint kell elvégezni és dokumentálni.

5.2.4. A gázfogyasztó készülékek égéstermék-elvezetésének, illetve levegő bevezetésének vizsgálata

5.2.4.1. A „B” típusú gázfogyasztó készülékek égéstermék elvezetésének vizsgálata

A gázfogyasztó készülék csak akkor helyezhető üzembe, ha a területileg illetékes kéményseprő-ipari közszolgáltató az égéstermék-elvezetés megfelelőségét műszaki felülvizsgálatról szóló nyilatkozattal igazolta.

A földgázelosztó vagy a pébégáz forgalmazó, illetve üzembe helyező csak érvényességi időn belüli kéményvizsgálati nyilatkozatot fogadhat el.

A „B” típusú gázfogyasztó készülékkel együtt tanúsított égéstermék elvezető rendszer kivitelezésének felülvizsgálatát a gyártó által az üzembe helyezésre feljogosított személynek kell elvégeznie vagy elvégeztetnie és dokumentálnia.

5.2.4.2. A „C” típusú gázfogyasztó készülékek égéstermék elvezetésének és levegő bevezetésének vizsgálata.

Abban az esetben, ha az égési levegő bevezetés és az égéstermék elvezetés – ha az nem a már meglévő épülethez tartozó égéstermék elvezető berendezésben került kialakításra – a gázfogyasztó készülékkel együtt tanúsított, valamint

a) teljes hosszában olyan koncentrikus elemeket tartalmaz, amelyekben az égéstermék-elvezető cső van belül,

b) rendelkezik CE jellel,

c) a koncentrikus égéstermék-elvezető és égési levegő bevezető berendezéshez csak egy gázfogyasztó készüléket csatlakoztattak,

d) az égéstermék-elvezető és égési levegő bevezető berendezés szerelésére a gyártó magyar nyelvű technológiai utasítása rendelkezésre áll,

e) a gázfogyasztó készülék az égési levegő megfelelő áramlását jelző-beavatkozó szerkezettel rendelkezik,

f) a belső égéstermék-elvezető cső esetleges tömörtelenségének szén-dioxid vagy oxigén koncentrációméréssel való ellenőrzésére a készüléken, vagy annak légbevezető cső csatlakozásánál az erre szolgáló mérőcsonk áll rendelkezésre,

akkor:

g) a gázfogyasztó készülék felszerelőjének a műszaki biztonsági ellenőrzési eljárás során írásban kell nyilatkoznia a koncentrikus levegő-bevezető, valamint égéstermék-elvezető cső gyártói előírás szerinti összeszereléséről és az előírt szerelési technológia betartásáról,

h) a gyártó által az üzembe helyezésre feljogosított személynek el kell végeznie a levegő-bevezető – égéstermék-elvezető cső tömörségi vizsgálatát, valamint a készülék üzembe helyezése, illetve a kötelező felülvizsgálat során üzemi próbával meg kell győződnie a gázfogyasztó készülékbe épített levegőáramlás-érzékelő működéséről. A tömörségvizsgálat elvégezhető az égési levegőben mérhető O_2- vagy CO_2-tartalom ellenőrzésével. Ezeket a vizsgálatokat dokumentálnia kell.

Abban az esetben, ha az égési levegő bevezetés és az égéstermék-elvezetés – ha az nem a már meglévő épülethez tartozó égéstermék elvezető berendezésben került kialakításra – a gázfogyasztó készülékkel együtt tanúsított, valamint:

a) az égéstermék elvezetés és a levegő hozzávezetés külön vezetékkel valósul meg,

b) az égéstermék-elvezető és égési levegő bevezető berendezés szerelésére a gyártó magyar nyelvű technológiai utasítása rendelkezésre áll, a gázfogyasztó készülék az égési levegő megfelelő áramlását jelző-beavatkozó szerkezettel rendelkezik,

akkor a gyártó által az üzembe helyezésre feljogosított személynek tömörségvizsgálattal kell meggyőződni az égési levegő-bevezető és égéstermék-elvezető cső tömörségéről. A vizsgálat és az üzemi próba dokumentált elvégzése (elvégeztetése) az ő kötelessége és felelőssége. Az üzembe helyező a vizsgálat elvégzésére a kéményseprő-ipari közszolgáltatót is felkérheti.

Ha az égési levegő-bevezető és égéstermék-elvezető berendezés nem a gázfogyasztó készülékkel együtt tanúsított, de minősítéssel rendelkezik, és

a) a gázfogyasztó készülék függőleges, gyűjtő rendszerű, zárt égéstermék-elvezető – levegő-bevezető berendezéshez csatlakozik, vagy

b) külön vezetékkel valósul meg,

akkor az égési levegő-bevezető és égéstermék-elvezető berendezés csak a területileg illetékes kéményseprő-ipari közszolgáltató felülvizsgálata után és nyilatkozata birtokában helyezhető üzembe.

5.3. Egyszerűsített készülékcsere

Az egyszerűsített gázkészülék csere eljárás alkalmazási feltételeit a rendelet 6. §-a tartalmazza.

A „B” típusú gázfelhasználó készülék beépítése azonban csere esetében is kizárólag a Szabályzat 4.2.4.1. c) pontjában előírt feltételek megvalósításával történhet.

Az egyszerűsített gázkészülék csere folyamatában az érintett csatlakozópontok és a felszerelt új elemek tömörségvizsgálata haszongázzal, egyszerű szivárgás ellenőrzéssel elvégezhető.

Az egyszerűsített gázkészülék csere után a csatlakozó vezeték és a felhasználói berendezés műszaki biztonsági ellenőrzését a gázkészülék cserét végző kivitelezőnek el kell végeznie, és annak eredményét dokumentálnia kell a 7.7. szakasznak megfelelően.

5.4. Műszaki biztonsági ellenőrzés

5.4.1. Műszaki biztonsági ellenőrzés feltételei földgáz esetében

Az elkészült csatlakozó vezetéket és felhasználói berendezést műszaki biztonsági szempontból a földgázelosztó vagy megbízottja köteles ellenőrizni. A műszaki biztonsági ellenőrzést végző személy az ellenőrzésről jegyzőkönyvet állít ki, amelynek egy példányát a kivitelezőnek, egy másik példányát a megrendelőnek (beruházónak, felhasználóknak) átadja.

5.4.1.1. A kivitelezés készre jelentése

Az elkészült létesítmény készre jelentésére – szerelési nyilatkozat (ld. 7.6. szakasz) benyújtásával – a csatlakozó vezeték és a felhasználói berendezés kivitelezője jogosult. A szerelési nyilatkozatnak tartalmaznia kell a kivitelező jogosultságának igazolását (igazolványa számát, érvényességét).

5.4.1.2. Sikeres a műszaki biztonsági ellenőrzés akkor, ha az alábbi feltételek együttesen teljesülnek:

a) a kivitelező az ellenőrzésnél jelen van;

b) a kivitelező a szerelési nyilatkozathoz csatolta a 7.4. szakasz szerinti megvalósulási dokumentációt;

c) a megépült rendszer – az *MSZ EN 1775 [Gázellátás. Fogyasztói gázvezetékek. Legnagyobb üzemi nyomás ≤ 5 bar. Műszaki előírások.] vagy az MSZ EN 12007-1 [Gázellátó rendszerek. Legfeljebb 16 bar üzemi nyomású csővezetékek. 1. rész. Általános műszaki előírások.]* szabvány vagy azzal egyenértékű műszaki megoldás szerint – elvégzett szilárdsági és tömörségi nyomáspróbája sikeres volt;

d) a kivitelező az anyagok és tartozékok megfelelőségét (beleértve az RB-s berendezéseket is) igazoló dokumentumokat a megvalósulási dokumentációhoz csatolta;

e) a kéményseprő-ipari közszolgáltató műszaki vizsgálatáról szóló nyilatkozata épület égéstermék elvezető megfelelőségéről rendelkezésre áll;

f) a kivitelező csatolta a zárt égésterű gázfogyasztó készülékek gyárilag, a készülék tartozékaként szállított égéstermék elvezető és égési levegő bevezető rendszereinek gyárilag előírt technológia szerinti szerelésére vonatkozó nyilatkozatát;

g) a kivitelező csatolta a tömörségvizsgálatra kötelezett égéstermék elvezető berendezés tömörségvizsgálatának az *MSZ EN 1443 [Égéstermék elvezető berendezések. Általános követelmények.]* szabvány vagy azzal egyenértékű műszaki megoldás szerinti jegyzőkönyvét;

h) a nyílt égésterű („A” vagy „B” típusú) gázfogyasztó készülékek esetében a légellátás-szellőzés az égéstermék elvezetés is a terv szerint valósult meg;

i) az arra jogosult szakember [az egyes ipari és kereskedelmi tevékenységek gyakorlásához szükséges képesítésekről szóló 21/2010. (V. 14.) NFGM rendelet] által kiadott, szükséges érintésvédelmi igazolás rendelkezésre áll;

j) a szükséges egyéb szakvélemények rendelkezésre állnak;

k) a felszerelt gázfogyasztó készülékek az e rendeletben vagy az egyes gázfogyasztó készülékek kialakításáról és megfelelőségének tanúsításáról szóló 22/1998. (IV. 17.) IKIM rendeletben foglalt előírásoknak megfelelnek;

l) a gázellátó rendszer a földgázelosztó által műszaki biztonsági szempontból alkalmasnak minősített terv szerint valósult meg.

5.4.2. A műszaki biztonsági ellenőrzés eltérései pébégáz esetében

a) A műszaki biztonsági ellenőrzés során a pébégáz forgalmazó képviselője a kivitelezett létesítményt a létesítési hozzájárulással rendelkező tervdokumentáció alapján műszaki biztonsági szempontból minősíti annak eldöntése céljából, hogy alkalmas-e használatba vételre.

b) A pébégáz forgalmazó a műszaki átadáson történő képviseletére szakirányú végzettségű [a földgázellátásban jelentős munkakörök betöltéséhez szükséges szakmai képesítésről és gyakorlatról szóló 12/2004. (II. 13.) GKM rendelet] mérnöknek vagy technikusnak adhat megbízást.

c) Alkalmas minősítést az a kivitelezett csatlakozó vezeték és felhasználói berendezés kaphat, amely a tervdokumentáció minden követelményének a 3.1. szakaszban foglaltaknak megfelelően, bizonylatokkal alátámasztottan megfelel.

5.5. Üzembe helyezés

A csatlakozó vezeték, felhasználói berendezés első vagy ismételt üzembe helyezését a földgázelosztó vagy a pébégáz forgalmazó által műszaki biztonsági szempontból felülvizsgált és kivitelezésre alkalmasnak nyilvánított tervdokumentáció alapján megvalósított és az üzembe helyezést gátló hiányosságot meg nem állapító műszaki biztonsági ellenőrzési eljárást követően szabad elvégezni.

A gázfogyasztó készülék üzembe helyezését és beüzemelését kizárólag a gyártó nevében eljáró, feljogosított személyek végezhetik el, amennyiben a gyártó ezt előírta.

A gázkészülékek gáz alá helyezése akár ideiglenesen is csak abban az esetben történhet, ha a Szabályzat 3. fejezet 3.1.3.2. pontjában előírtak teljesültek, valamint a földgázelosztónak vagy a pébégáz forgalmazónak a gázellátó rendszerre vonatkozó műszaki biztonsági felülvizsgálata megfelelő eredményű volt.

Szintetikus földgázzal (SNG) vagy csúcsfedező gázzal (PSG) történő üzemeltetéshez előzetesen meg kell kérni a gázfogyasztó készülék, gázfelhasználó technológia gyártójának nyilatkozatát, amely tartalmazza a szintetikus földgázzal vagy csúcsfedező gázzal történő üzemeltetéshez való hozzájárulásának feltételeit.

5.5.1. Csatlakozó- és fogyasztói vezeték gáz alá helyezése földgáz esetében

A csatlakozó vezeték és/vagy fogyasztói vezeték gáz alá helyezésére a műszaki biztonsági szempontból sikeres ellenőrzést követően kerülhet sor. Ezt a műveletet csak a földgázelosztó vagy megbízottja végezheti el.

A csatlakozó vezetékek és a fogyasztói vezetékek gáz alá helyezése során gondoskodni kell a bennük lévő nyomáspróba közeg (levegő vagy inert gáz vagy víz) eltávolításáról.

A gáz alá helyezést a földgázelosztó e műveletekre vonatkozó technológiai utasítása szerint kell elvégezni.

A gáz alá helyező köteles meggyőződni a csővégek biztonságos, csak szerszámmal bontható gáztömör lezárásáról.

Az üzemen kívül helyezett létesítmény újbóli gáz alá helyezésére a tömörségi, hat hónapon túli üzemszünet esetében a szilárdsági és tömörségi vizsgálat eredményes elvégzését követően kerülhet sor.

5.5.2. Gáz alá helyezés pébégáz esetében

Gáz alá helyezni kizárólag a műszaki átadáskor alkalmasnak minősített csatlakozó vezetéket és felhasználói berendezést szabad.

A gáz alá helyezést a pébégáz forgalmazó műszaki biztonsági ellenőrzésre feljogosított képviselője végzi el az alábbi feltételek betartásával:

a) A pébégáz forgalmazó a gáz alá helyezés megkezdését megtagadhatja, ha a csatlakozó vezeték, a felhasználói berendezés az életre, a testi épségre, az egészségre vagy a biztonságra veszélyes.

b) A gáz alá helyezést a 4.1. szakasznak megfelelően (a pébégáz forgalmazó technológiai utasításának megfelelően) kell végrehajtani az oxigénmentesítés és a használatra vonatkozó előírás kivételével.

c) A 4.1. szakasztól eltérően nem helyezhető gáz alá a fogyasztói vezeték, ha legalább egy gázfogyasztó készülék nincs rácsatlakoztatva.

d) Az üzembe helyezés alkalmával az üzemben tartóval ismertetni kell a teljes gázellátó rendszer, úgymint a nyomástartó berendezés, nyomástartó rendszer, a csatlakozó vezeték és a fogyasztói vezeték használatát, a karbantartásra és az időszakos felülvizsgálatra vonatkozó követelményeket. A gázfogyasztó készülékek használatát azok üzembe helyezésekor a gyártó vagy megbízottja ismerteti.

e) A pébégáz forgalmazónak meg kell győződnie arról, hogy a használó az ismereteket elsajátította, és ezt a tényt jegyzőkönyvezni kell.

A pébé csatlakozó és/vagy fogyasztói vezeték gáz alá helyezése

A csatlakozó vezeték és a felhasználói berendezés gáz alá helyezésekor a bennük lévő levegő eltávolításáról úgy kell gondoskodni, hogy a vezeték induló pontjába folyamatosan, az üzemi nyomással pébégázt táplálnak, e közben pedig a gázfogyasztó készülékeknél vagy a kiépített légtelenítő pontokon egymás után, a gáz-levegő keveréket a tűz- és robbanásveszély kizárásával, szakaszosan a szabadba engedik.

A csatlakozó vezeték tartozékainak gáz alá helyezése.

Nyomásszabályozó: Ha feltöltő vezeték kiépített, zárt nyomásszabályozó gömbcsap mellett a feltöltő vezetéken keresztül a csatlakozó vezeték szekunder oldalát az üzemi nyomás 90%-ára kell feltölteni, a szabályozót lassan rányitni, és a gyorszárat (gyorszárakat) megnyitni. Ellenőrizni kell az üzemi nyomás értékét a vezeték kismértékű megnyitásával, és a zárónyomást. Ellenőrizni kell a gyorszár (gyorszárak) működését. A megadott paraméterektől eltérést tapasztalva a szabályzót be kell állítani. Ellenőrizni kell az összes részegység és kötés szivárgásmentességét. Gázszivárgás észlelésekor a berendezés nem helyezhető üzembe.

a) Elpárologtató: A párologtató fűtőkészülékét beindítva fel kell fűteni azt a gyártó által megadott hőmérsékletre. Ezután a folyadékoldali vezeték lassú megnyitásával a párologtató testet fel kell tölteni, és a gázoldali elzáró megnyitásával a párologtató üzemkész. Ellenőrizni kell a hőfokszabályozást, ha van, a folyadék beáramlás szabályozását, és különösen a folyadékzár megoldás működőképességét. Ellenőrizni kell az összes részegység és kötés szivárgásmentességét. Gázszivárgás észlelésekor a berendezés nem helyezhető üzembe.

b) Szivattyúegység: Ellenőrizni kell a szivattyú áramlási irányát és forgásirányát, és ha nem felszívó rendszerű, folyadékkal fel kell tölteni. A visszakeringető vezetékbe szerelt nyomáshatárolót ki kell nyitni, és a szivattyút indítani kell. Ellenőrizni kell a kavitáció-mentes áramlást. Be kell állítani a nyomáshatárolóval az üzemi nyomást. Ellenőrizni kell az összes részegység és kötés szivárgásmentességét. Gázszivárgás vagy kavitáció észlelésekor a berendezés nem helyezhető üzembe.

c) Védelmi berendezések: Kiépített gázérzékelő funkciói ellenőrző gázkeverékkel ellenőrizendők. Ellenőrizni kell a riasztó berendezés és a beavatkozó elemek (például mágnes szelep) működésképességét.

Palásthűtő berendezésnél ellenőrizni kell a nyitás és a vízfüggöny teljes kialakulása közti időtartamot, ami 30 mp alatt legyen. Ellenőrizni kell a zárást követő víztelenedést.

Ellenőrizni kell a gyorszáró elemek működőképességét. Ellenőrizni kell az összes részegység és kötés szivárgásmentességét. Gázszivárgás észlelésekor a berendezés nem helyezhető üzembe.

A használatbavétel feltétele, hogy a megvalósult létesítmény műszaki ellenőrzése alkalmával rendelkezzen tartalomjegyzék szerint:

a) a tényleges állapotot tartalmazó „D”-tervvel, amelyen a megvalósult állapotot eltérő színnel javította és aláírta, (kivitelezésre alkalmasnak minősített tervtől történt eltérés esetén az eltérés jogosságának, műszaki biztonsági szempontból való megfelelőségének és a kivitelezett állapothoz az eltérés műszaki biztonságot érintő mértékétől függően a tervező, vagy a műszaki ellenőr, vagy a pébégáz forgalmazó hozzájárulásának dokumentált igazolása szükséges),

b) az egyes tartozékok (beleértve a tömítéseket is) alkalmasságát igazoló bizonylatokkal – azon tartozékok kivételével, melyek alkalmassága gyártói azonosító jellel igazolt,

c) a kötésekre vonatkozóan ezen előírás követelményeit kielégítő, megfelelőséget igazoló dokumentumokkal,

d) a szilárdságot és a gáztömörséget igazoló dokumentumokkal,

e) a korrózióvédelemre vonatkozó vizsgálati dokumentumokkal,

f) a vonatkozó rendelet szerinti beruházás esetén építési naplóval,

g) a talajtömörségre vonatkozóan az alkalmazott földmunka-technológiára hivatkozó nyilatkozattal, esetenként vizsgálati jegyzőkönyvekkel,

h) a szükséges szakhatósági- és kéményseprő-ipari közszolgáltatói nyilatkozatokkal,

i) a kivitelező büntetőjogi felelőssége tudatában adott nyilatkozatával, mely szerint a létesítmény megvalósítása során a pébégáz forgalmazó által felülvizsgált tervdokumentációban előírtakat maradéktalanul betartotta, továbbá a beépített gázfogyasztó készülék alkalmas a szolgáltatott gázzal és a CE-jel szerinti nyomáson történő üzemelésre,

j) a gázfogyasztó készülékek kezelésére és karbantartására vonatkozó gyártói előírásokkal, gépkönyvekkel,

k) átadás-átvételi jegyzőkönyvvel.

5.5.3. Gázfogyasztó készülékek üzembe helyezése

5.5.3.1. Gázfogyasztó készülék csak akkor helyezhető üzembe, ha az alábbi feltételek együttesen teljesülnek:

a) A gázfogyasztó készülék megfelel a 4.1.1. pontban előírtaknak.

b) A gázfogyasztó készülékhez a megfelelő elektromos csatlakozás kiépítésre került, a megfelelő feszültség rendelkezésre áll, és a csatlakozás érintésvédelmi megfelelősége dokumentált.

c) A gázfogyasztó készülék csatlakozási pontjában a készülék számára előírt minőségű gáz az előírt nyomáson rendelkezésre áll.

d) A gázfogyasztó készülék a Szabályzatban foglaltaknak, a gyártó előírásainak és a tűzrendészeti utasításoknak megfelelően került elhelyezésre.

e) A gázfogyasztó készülék, illetve annak hőhasznosítója megfelelően fel van töltve és rendelkezik a méret, nyomás és töltet szerinti biztonsági berendezésekkel.

f) A gázfogyasztó készülék beüzemelője rendelkezik a készülék beüzemeléséhez előírt szakképzettséggel és jogosultsággal, az adott készülékre vonatkozó gyártói üzembe helyezési technológiát ismeri.

5.5.3.2. Nem szabad üzembe helyezni a gázfogyasztó készüléket, illetve meg kell tagadni annak üzembe helyezését, amennyiben:

a) az 5.5.3.1. pont feltételei nem teljesülnek,

b) a beüzemelő élet- és/vagy vagyonbiztonságot veszélyeztető körülményt tapasztal,

c) akkor is, ha az élet- és/vagy vagyonbiztonságot veszélyeztető körülmény az üzembe helyezés folyamata során, annak megkezdése után merül fel (például tartós égéstermék visszaáramlás tapasztalható),

d) indokolt esetben az élet- és vagyonbiztonságot közvetlenül nem veszélyeztető szakszerűtlenség fennállása esetén is megtagadható a gázfogyasztó készülék üzembe helyezése.

A gázfogyasztó készülék beüzemelés bármely okból történő megtagadása esetén ennek tényét írásban rögzíteni kell, a tapasztalt hiányosságok, szabálytalanságok és a kijavításhoz szükséges intézkedések megadásával.

5.5.3.3. A gázfogyasztó készülék beüzemelőjének feladata a kezelő (fogyasztó, felhasználó vagy a kezeléssel megbízott személy) kioktatása a készülék használatát illetően. A készülék üzemképes átadását és a kioktatás megtörténtét – az üzembe helyezési munkalapon – a fogyasztó, felhasználó vagy a kezeléssel megbízott személy aláírásával minden esetben igazoltatni kell. Ennek során a gázfogyasztó készülék kezelési utasításának meglétéről meg kell győződni, szükség esetén azt pótolni kell.

5.5.4. A palackos vagy palackcsoportos pébégáz-ellátás üzembe helyezése

A gázfogyasztó készülék (készülékek) üzembe helyezését az 5.5.3. pontjában foglalt előírásoknak megfelelően kell elvégezni.

A palackos és palackcsoportos gázellátás műszaki biztonságáért a berendezés használója felelős. Erre a berendezés üzembe helyezője a használó figyelmét az üzembe helyezési jegyzőkönyvben hívja fel.

5.6. Csatlakozó- és fogyasztói vezetékek felhagyása, megszüntetése

5.6.1. Általános előírások

A csatlakozó és a fogyasztói vezetéket átalakítani, üzemen kívül helyezni és elbontani csak a földgázelosztó vagy a pébégáz forgalmazó hozzájárulásával szabad. Gáz alatt lévő csővezetékek és tartozékaik gázmentesítését, a gázmérő bármilyen okból történő leszerelését csak a földgázelosztó vagy a pébégáz forgalmazó vagy megbízottja végezheti. A munka megkezdése előtt értesíteni kell azokat a felhasználókat, fogyasztókat, akiknek a gázellátását ez a művelet érinti vagy korlátozza. A művelet elvégzésének fő szabályait az *MSZ EN 12327 [Gázellátó rendszerek – Nyomáspróba, üzembe helyezés és üzemen kívül helyezés. Műszaki követelmények.]* szabvány vagy azzal egyenértékű műszaki megoldás határozza meg.

5.6.2. Üzemen kívül helyezés műszaki biztonsági körülményei

Minden üzemen kívül helyezni szándékozott vezetékszakaszt le kell választani a gáz utánpótlást biztosító csőszakaszról.

Az üzemen kívül helyezést a földgázelosztó vagy a pébégáz forgalmazó technológiai utasítása alapján készült műveletterv szerint kell elvégezni.

6. Az üzemeltetés követelményei

6.1. Üzemeltetés

A felhasználó, illetve az üzemeltető (a továbbiakban együtt: üzemeltető) köteles a csatlakozó vezetéket és a felhasználói berendezést:

a) rendeltetésszerű állapotban tartani,

b) rendeltetésszerűen üzemeltetni,

c) a szükséges ellenőrzéseket és karbantartását a gyártói előírások alapján rendszeresen elvégeztetni,

d) minden vonatkozó biztonsági előírást betartatni,

e) a hatósági, illetve a földgázelosztó vagy a pébégáz forgalmazó ellenőrzése során az ellenőrzés feltételeit biztosítani,

f) műszaki biztonsági szempontból időszakonként felülvizsgáltatni.

Az üzemeltető a csatlakozó vezeték és a felhasználói berendezés biztonságos üzemét veszélyeztető körülmény észlelése esetén annak kijavítására, a kijavítás megtörténtéig a használat szüneteltetése mellett haladéktalanul intézkedni tartozik.

A felhasználói berendezés üzemeltetésének műszaki biztonsági feltételeit befolyásoló üzemeltetési körülményeinek megváltoztatása (nyílászárók cseréje vagy tömítése, elszívó szellőzés létesítése, stb.) tervezői felülvizsgálatot követően történhet.

A gázmérő üzemeltetése és a vonatkozó jogszabályok [a mérésügyről szóló 1991. évi XLV. törvény; a mérésügyről szóló törvény végrehajtásáról szóló 127/1991. (X. 9.) Korm. rendelet] szerinti időszakos hitelesíttetése eltérő megállapodás hiányában a mérő tulajdonosának kötelezettsége.

A földgázelosztó vagy a pébégáz forgalmazó a már üzembe helyezett csatlakozó vezeték és felhasználói berendezés üzemét részben vagy egészben – a kizárás alapjául szolgáló állapot fennállásáig – letilthatja:

a) ha az üzemeltető a csatlakozó vezetéket és a felhasználói berendezést az életre, a testi épségre, az egészségre vagy a biztonságra veszélyes módon, nem rendeltetésszerűen használja,

b) ha a nyomásszabályozó vagy a gázmérő működését befolyásolja,

c) ha a felhasználói berendezés ellenőrzését, illetve

d) ha a gázmérő leolvasását a földgázelosztó vagy a pébégáz forgalmazó megbízottja részére nem teszi lehetővé.

6.2. Karbantartás, javítás

Az ingatlan tulajdonosa, használója, tartályos pébégáz ellátás esetében az üzemeltető, eltérő megállapodás hiányában köteles gondoskodni a csatlakozó vezeték és a felhasználói berendezés rendszeres karbantartásáról, javításáról, szükség szerinti cseréjéről. A tulajdonos köteles a létesítményre vonatkozó kezelési és karbantartási utasításokat, a karbantartások előírt gyakoriságával, a csatlakozó vezeték és a felhasználói berendezés tartozékainak gyártói előírásai és a létesítményre vonatkozó tervezői előírások szerint végrehajtani. Ezt a kötelezettségét az ingatlan bérlőjére, használójára, üzemeltetőjére átháríthatja.

Javítás során a gáz csatlakozó vezetéken vagy felhasználói berendezésen:

a) annak valamely elemét (szerelvényét, vagy alkatrészét) – funkcióját nem változtatva – meghibásodás, illetve elavultság miatt részben vagy egészben cserélik, vagy

b) a gyártó által előírt alkalmassági idő lejárta miatt azt cserélik, vagy

c) a szerelvény kötésének meghibásodását, elemi csőszakasz gáztömörtelenségét megszüntetik.

A beavatkozás végeztével a javított vagy cserélt szerelvényt funkcionális ellenőrzésnek és kötéseivel együtt, üzemi nyomáson, haszongázzal tömörségi próbának kell alávetni. A funkcionális ellenőrzés eredményét és a gáztömörséget dokumentálni kell.

A javítás nem tervköteles beavatkozás.

A karbantartást, javítást a gyártó vagy megbízottja, csatlakozó és fogyasztói vezeték és tartozékai esetében az 5.4. szakasz szerinti kivitelezői jogosultsággal rendelkező személy vagy szervezet végezheti.

A fogyasztói főelzáró karbantartása és javítása a földgázelosztó vagy a pébégáz forgalmazó kötelessége saját költségén.

A gyártómű karbantartásra vonatkozó előírásaitól eltérni a hibaelemzések eredményeire figyelemmel lehetséges.

7. Egyéb műszaki követelmények, adatok, bizonylatok

7.1. A csatlakozó vezetékek és felhasználói berendezések elhelyezése

1. Pébégáz csatlakozó vezetékek, tartozékaik és tartályaik

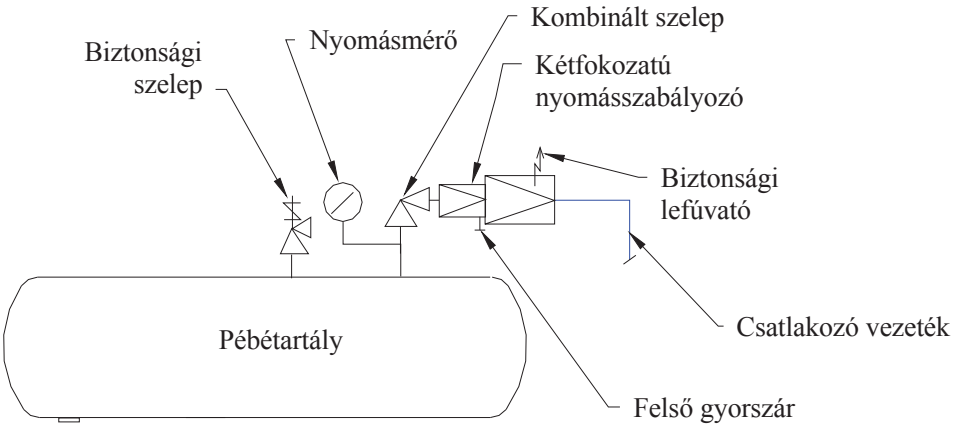

7.1. sz. ábra
Példa tartályra szerelt nyomásszabályozó max. 24 kg/h gázelvételre

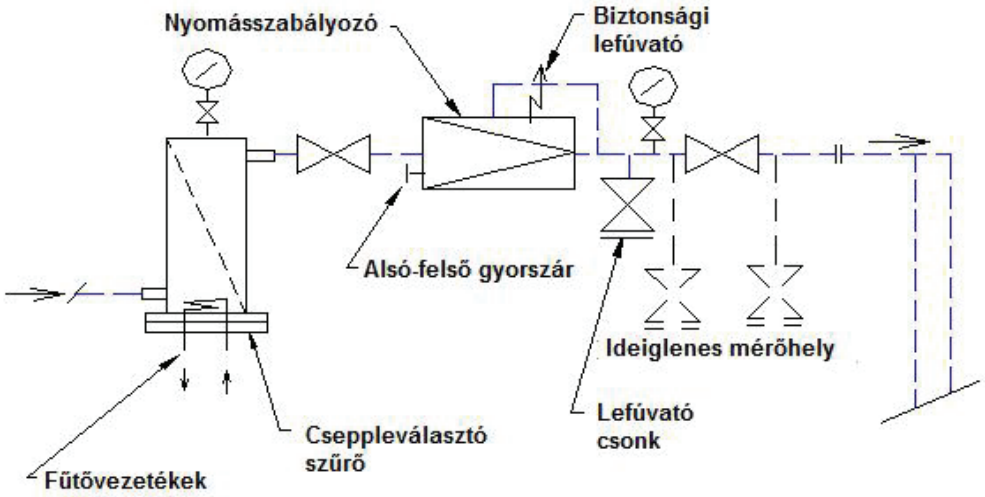

7.2. sz. ábra
Példa párologtatós rendszerű nyomásszabályozó berendezésre.

Az ábra szerinti kialakításban a külön szűrő cseppleválasztó funkciót és másodlagos elpárologtatást is szolgál.

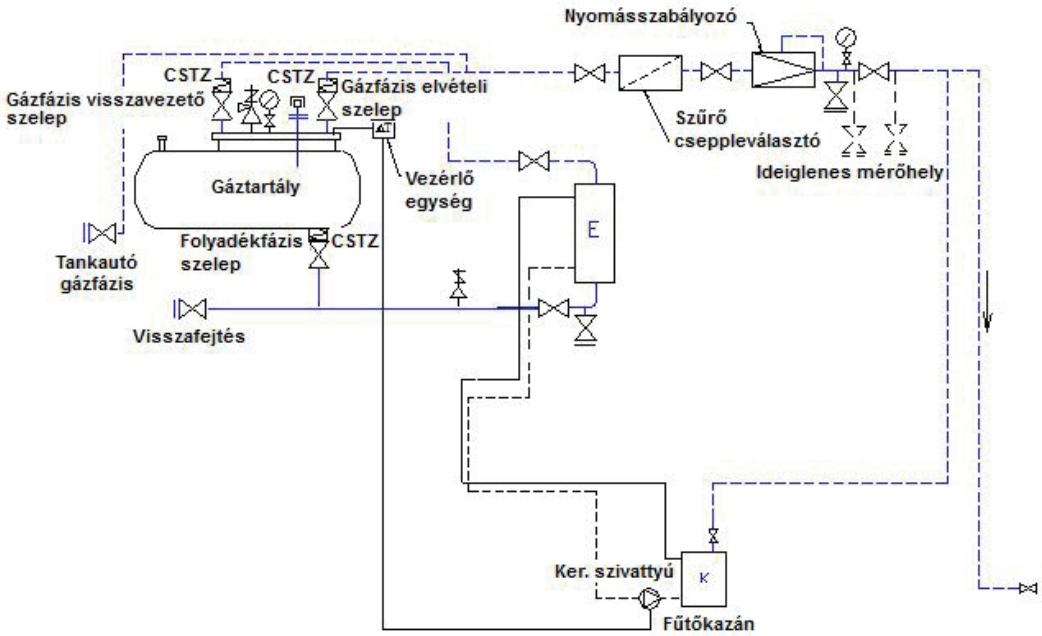

7.3. sz. ábra

Tartályra dolgozó elpárologtató szokásos beépítése

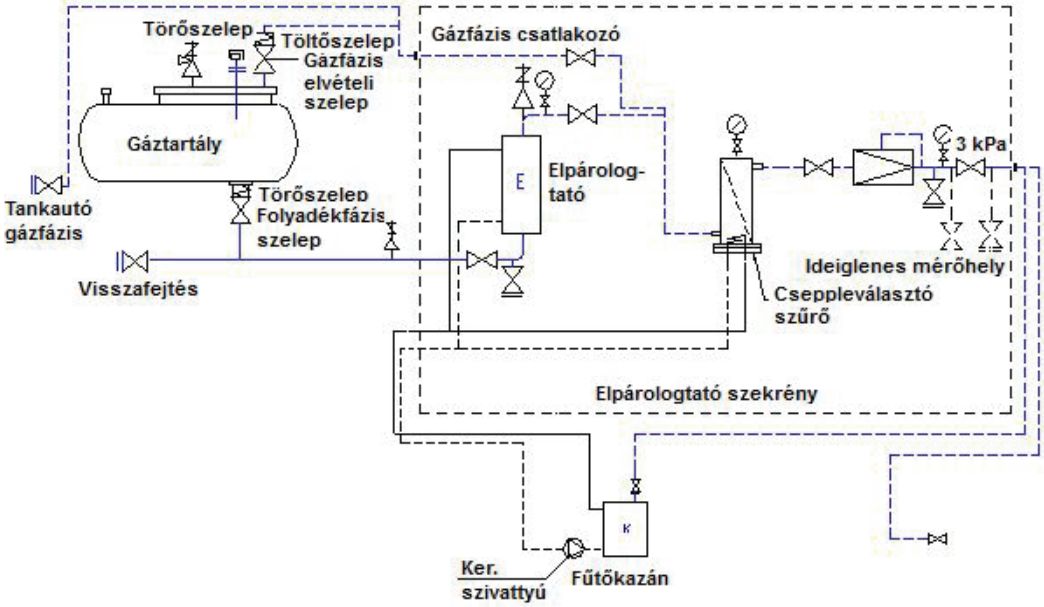

7.4. sz. ábra

Csatlakozó vezetékre dolgozó elpárologtató szekrényes beépítése

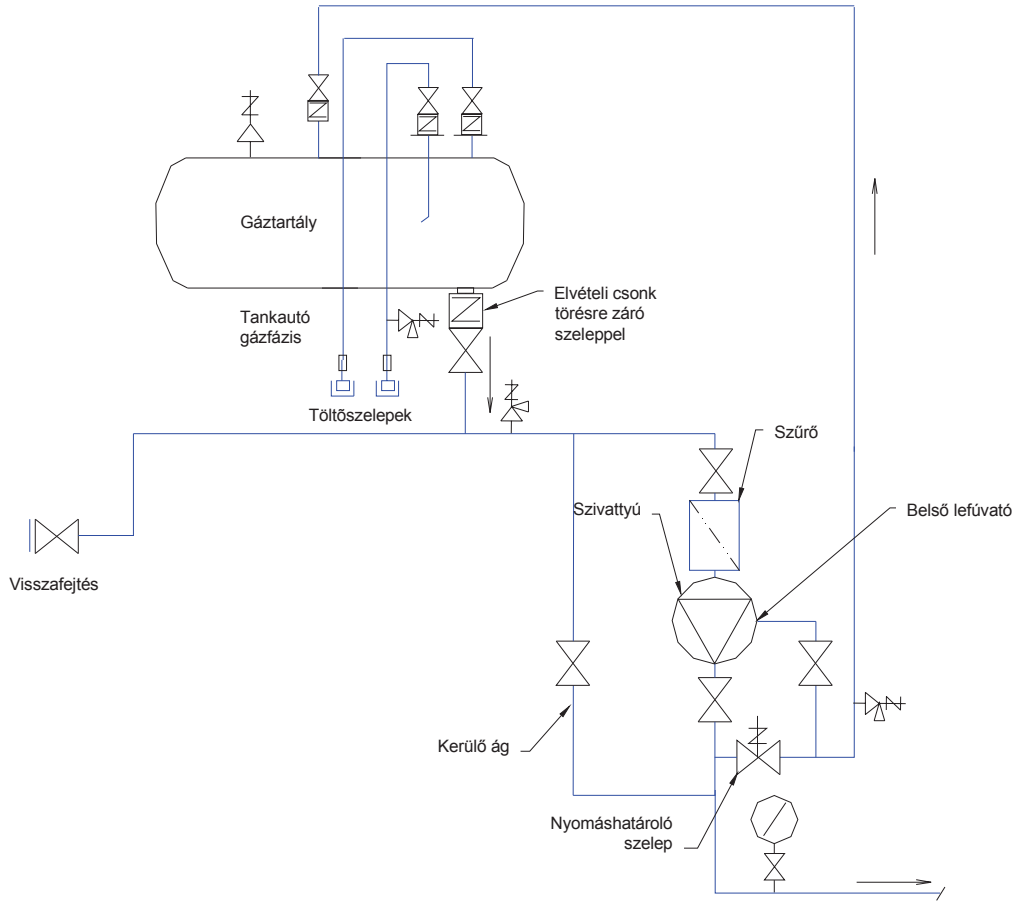

7.5. sz. ábra
Példa szivattyú alkalmazására

2. A szabadon szerelt cső bilincsezésének kötelezettségei

a) Acélcső esetében

A szabadon szerelt fogyasztói vezetéket csőbilinccsel kell felerősíteni. A csőbilincsek (csőtartó szerkezetek) nem éghető anyagúak és megfelelő szilárdságúak legyenek.

Feltétlenül bilincsezni kell a következő helyeken:

aa) gázmérő csatlakozás kiömlő oldalán,

ab) gázmérő utáni függőleges szakasz felső pontján,

ac) gázfogyasztó készülékhez leágazó vezeték felső és alsó pontján.

Bilincsezés megfogási távolságai:

ad) 1”-ig 1,5 m,

ae) felett 2,0 m,

af) 2”-nál nagyobb átmérők esetében a cső önhordó támhosszai szerint a tervező határozza meg a megfogások, illetve alátámasztások sűrűségét és helyét.

b) Réz cső esetében

A bilincsek elhelyezésénél a 7.*1. sz. táblázat* szerinti rögzítési távolságokat kell betartani.

7.1. sz. táblázat

Csőátmérő [mm]	15	18	22	28	35	42	54
Rögzítések egymástól mért távolsága [m]	1,25	1,5	2,0	2,25	2,75	3,0	3,5

7.2. A nyomásszabályozó állomások robbanásveszélyes zónáinak meghatározása

a) A nyomásszabályozó állomás azonosítása: … helység, … utca/tér/…/ … szám
Nyomásviszony: …bar/…bar
Típus jele: …
Névleges térfogatáram: … m^3/h

b) Szellőzés
A szabályozó helyiségének, szekrényének alapterülete … m^2
Alsó szellőzők együttes felülete: … m^2
Felső szellőzők együttes felülete: … m^2
Összes szellőző felület / helyiség alapterület x 100 = … %

c) Lefúvató típusa, mérete: …, … mm
Nyitási nyomása: … mbar ; bar
Legnagyobb gázkibocsátása: … kg/s
Lefúvató cső mérete: DN … … mm

d) Lefúvató cső kibocsátási magassága a térszinttől: … m

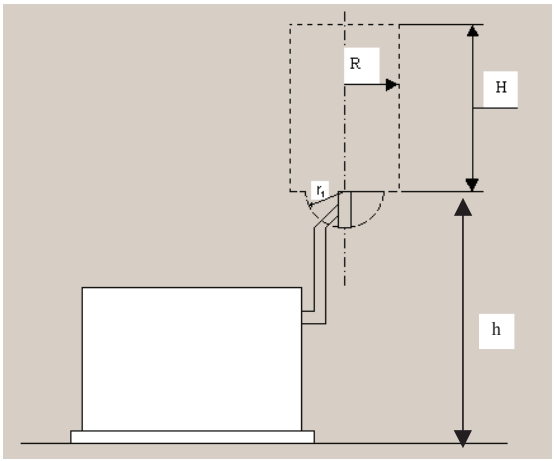

R = … m

H = … m

r_1 = … m
h = … m

7.6. sz. ábra
Nyomásszabályozó állomások robbanásveszélyes zónáinak meghatározása

7.3. A megvalósulási dokumentáció tartalma

1. Tartalomjegyzék
2. A földgázelosztó vagy a pébégáz forgalmazó alkalmassági nyilatkozatával ellátott tervdokumentáció
3. A megvalósult állapot tervtől való eltérés esetén tervező és szükség esetén a földgázelosztó vagy a pébégáz forgalmazó jóváhagyó nyilatkozata
4. Kéményseprő-ipari közszolgáltató nyilatkozata (ha szükséges)
5. Szerelői nyilatkozat
6. Szilárdsági nyomás-, és tömörségi próba jegyzőkönyv
7. Szolgalmi jogi, nyilatkozat (idegen ingatlan – nyomvonallal vagy a csatlakozó vagy fogyasztói vezeték védőtávolságával történő – érintése esetén a szolgalmi jog alapításáról szóló, ingatlan-nyilvántartási bejegyzésre alkalmas okirat, továbbá ennek mellékletét képező, érvényes földhivatali záradékkal ellátott változási vázrajz)
8. Elektromos szabványossági nyilatkozat (EPH és érintésvédelmi igazolás)
9. Villamos felülvizsgálati jegyzőkönyv RB szerelés, villámvédelmi rendszer és elektromos reteszfeltételek esetén (gázészlelő és beavatkozó, vészszellőző, „B” típusú gázfogyasztó készülék és elszívó ventilátor)
10. Hegesztési napló, varrattérkép (ha szükséges)
11. A beépített anyagok szerelvények berendezések műbizonylatai
12. Hegesztési varratvizsgálati jegyzőkönyvek – A beépített szellőzési, légellátási szerelvények műbizonylatai (automata légzsalu)
13. A szellőző berendezések beszabályozási jegyzőkönyve
14. A tervfelülvizsgálatban előírt dokumentumok

7.4. Kisnyomású földgáz csatlakozó és fogyasztói vezetékek méretezése

A különféle gázfogyasztó készülékek egyidejűségi tényezői

7.2. sz. táblázat

Készülékek száma	Egyidejűségi tényező (f_G)			
	f_G (gáztűzhelyek, gázfőzők, sütők)	f_G (átfolyó vízmelegítők)	f_G (konvektorok, tárolós vízmelegítők)	f_G (kazánok, kombi készülékek 30 kW teljesítményig)
1	0,621	1,000	1,000	1,000
2	0,448	0,607	0,800	0,883
3	0,371	0,456	0,703	0,822
4	0,325	0,373	0,641	0,782
5	0,294	0,320	0,597	0,752
6	0,271	0,283	0,564	0,729
7	0,253	0,255	0,537	0,710
8	0,239	0,234	0,515	0,694
9	0,227	0,217	0,496	0,680
10	0,217	0,202	0,480	0,668
11	0,208	0,191	0,466	0,657
12	0,201	0,180	0,454	0,648

13	0,194	0,172	0,443	0,639
14	0,188	0,164	0,432	0,631
15	0,183	0,157	0,423	0,624
16	0,178	0,151	0,415	0,617
17	0,173	0,146	0,407	0,611
18	0,169	0,141	0,400	0,605
19	0,166	0,137	0,394	0,599
20	0,162	0,133	0,387	0,594
21	0,159	0,129	0,382	0,590
22	0,156	0,125	0,376	0,585
23	0,153	0,122	0,371	0,581
24	0,151	0,119	0,366	0,577
25	0,148	0,117	0,362	0,573
26	0,146	0,114	0,357	0,569
27	0,144	0,112	0,353	0,566
28	0,142	0,110	0,349	0,562
29	0,140	0,108	0,346	0,559
30	0,138	0,106	0,342	0,556
31	0,136	0,104	0,339	0,553
32	0,134	0,102	0,336	0,550
33	0,133	0,100	0,332	0,547
34	0,131	0,099	0,329	0,545
35	0,130	0,097	0,327	0,542
36	0,128	0,096	0,324	0,540
37	0,127	0,095	0,321	0,537
38	0,126	0,093	0,319	0,535
39	0,125	0,092	0,316	0,533
40	0,123	0,091	0,314	0,530
41	0,122	0,090	0,311	0,528
42	0,121	0,089	0,309	0,526
43	0,120	0,088	0,307	0,524
44	0,119	0,087	0,305	0,522
45	0,118	0,086	0,303	0,520
46	0,117	0,085	0,301	0,518
47	0,116	0,084	0,299	0,517
48	0,115	0,083	0,297	0,515
49	0,144	0,082	0,295	0,513
50	0,144	0,082	0,293	0,512

Földgáz vezetékeknél figyelembe vehető alaki ellenállás tényezők

7.3. sz. táblázat

Szimbólum	Megnevezés	ξ
	Könyök vagy csőív (irányérték a DIN 1988 3. része és a TRGI szerint)	0,7
	Áramlás szétválasztás, derékszögű leágazás	1,3
	Áramlás szétválasztás, átmenő ág	0,3
	Áramlás szétválasztás, ellenáramú ágak	1,5
	Szűkítő idom	0,4
	Elzárócsap (kúpos), sarok (biztonsági csatlakozószerelvény)	5,0
	Elzárócsap (golyós), átmeneti	0,5
	Elzárócsap (golyós), sarok	1,3

7.5. A szerelési nyilatkozat tartalma

SZERELÉSI NYILATKOZAT

(A kivitelező tölti ki)

Csatlakozóvezeték és felhasználói berendezés létesítéséről*, átalakításáról*, felhagyásáról*

* a nem kívánt rész áthúzandó

Alulírott … … kivitelező (adószám: … igazolvány száma: …) bejelentem, hogy a területileg illetékes földgázelosztónál nyilvántartott jogosultságom alapján

a(z) … ir. szám: … település: … utca: … házszám: … / hrsz. …

alatt … … számára (megrendelésére) a következő gázszerelési munkát a … számon felülvizsgált és kivitelezésre alkalmasnak minősített terv szerint elvégeztem:

új csatlakozó vezeték és felhasználói berendezés létesítését,

meglévő felhasználói berendezés átalakítását,

felhasználói berendezés bővítését, gázfogyasztó készülék cseréjét,

egyéb.

Felelősségem tudatában kijelentem, hogy a szerelést a … számon felülvizsgált és kivitelezésre alkalmasnak minősített terv szerint, a vonatkozó jogszabályoknak és hatósági előírásoknak, továbbá a Szabályzatban foglalt műszaki előírásoknak megfelelően végeztem és csak műbizonylattal ellátott anyagokat használtam. Az alkalmazott szabványok felsorolása:

Mellékletek:

1. Felülvizsgált terv
2. Kéményseprő-ipari közszolgáltató szakvélemények

Száma: … Kiállítva: …

Száma: … Kiállítva: …

3. Statikai szakvélemény
4. Érintésvédelmi jegyzőkönyv
5. Polietilén vezeték szerelésére jogosító bizonyítvány
6. Egyéb

Gázmérő elhelyezése (a megfelelő válasz aláhúzva):

1. Falba, kerítésbe építve (védőszekrényben)
2. Épületen kívül (védőszekrényben)
3. Épületen belül, fűtött helyen
4. Épületen belül fűtetlen helyen

Nyomásszabályozó védőszekrényben van/nincs (aláhúzni) elhelyezve.

Az egy nyomásszabályozóról ellátott gázfogyasztó készülékek száma: … db.

Felszerelt gázfogyasztó készülékek

Készülék típusa	[db]	Gázteljesítménye	[m³/h]	Hőterhelése	[kW]	Gyári száma

Kelt: … év … hó … nap
[bélyegzőlenyomat]
[kivitelező aláírása]

7.6. Műszaki-biztonsági szempontokat nem érintő eltérések esetei

	Műszaki-biztonsági szempontot nem érintő („D" tervesíthető) eltérések a felülvizsgált dokumentumban foglaltaktól
1.	Földi gázvezeték védőcső anyagának változása.
2.	Földi gázvezeték nyomvonal változása, ha védőövezetet nem érint, a nyomvonal rövidebb, és/vagy az iránytörések száma kevesebb, az átmérő a felülvizsgált terv szerinti.
3.	Gázvezeték mechanikai védelem kiépítése szükséges.
4.	Gázmérőhöz szigetelőfal beépítése, ha a mérőtől a gázkészülék távolsága vízszintes vetületben 0.5-1.0 m között van.
5.	G10 alatti gázmérő szerelési magassága 900 és 1600 [mm] között változik.
6.	Gázmérő helye a helyiségen belül változik.
7.	Lakossági gázfelhasználás esetében acélvezeték helyett a méretnek megfelelő rézvezeték kerül beépítésre.
8.	Rézvezeték helyett a méretnek megfelelő acélvezeték kerül beépítésre.
9.	Fogyasztói gázvezeték bontható, kiszellőztetett elburkolása.
10.	Lakossági felhasználás esetében a gázvezeték nyomvonala helyiségen belül változik.
11.	Háztartási tűzhely típusának változása, ha a beépített készülék rendelkezik magyarországi forgalomba hozatali engedéllyel, és teljesítménye nem nagyobb a felülvizsgált tervben szereplő készülékénél.
12.	Parapetkonvektor típusának változása, ha a beépített készülék rendelkezik magyarországi forgalomba hozatali engedéllyel, és teljesítménye nem nagyobb a felülvizsgált tervben szereplő készülékénél.
13.	A gázvezeték a tervezett nyomvonalon, nagyobb átmérővel valósult meg.
14.	A vezeték épületbe lépésénél hiányzik a szakaszolási lehetőség.
15.	KÖGÁZ-idom helyett a fali felállástól 1[m]-re PE-acél anyagváltás van vagy fordítva.

16.	Ha a tervezett hosszcsavar helyett karimapár kerül beépítésre.
17.	Ha menetes gömbcsap helyett karimás kerül beépítésre.
18.	Gázvezeték pára elleni szigetelése szükség esetén.
19.	Háztartási tűzhely légellátását biztosító légbevezető típusa változik, és a tervező a „D” tervhez mellékeli a légbevezető jelleggörbéjét, ezzel igazolja a megfelelőséget.
20.	Lakossági gázfogyasztó készülék (tűzhely, konvektor, 36 kW-ig kazán stb.) bekötése fix helyett nem éghető flexibilis vagy fordítva.
21.	36 kW-ig kazán csere, amennyiben van hozzá végleges kéményseprő szakvélemény és kéményméretezés, illetve tervező igazolja a megfelelőséget.
22.	Gázmérő helyisége és alvás céljára szolgáló helyiség közé beépítendő ajtó helyett a gázmérőt és a csatlakozó vezetéket szabad térbe kiszellőztetett szekrénnyel kirekesztik a helyiség légteréből.
23.	Készülékkel együtt tanúsított koncentrikus füstelvezető rendszer 60/100 méret helyett 80/125 mérettel épül meg, és végleges kéményseprő-ipari szakvélemény műszaki-biztonsági ellenőrzésre történő benyújtása nem szükséges.
24.	Amennyiben az égéstermék elvezető, égési levegő bevezető rendszer típusa, anyaga, nyomvonala változik, és erről van végleges kéményseprő szakvélemény és kéményméretezés, illetve tervező igazolja a megfelelőséget.
25.	A kivitelezés ütemezhetősége miatt, az eredeti tervhez képest a fogyasztói vezetékszakasz csak részben valósult meg.

7.7. Egyszerűsített készülékcsere bizonylat adattartalma

Szerelési nyilatkozat és bejelentő bizonylat az egyszerűsített gázkészülék cseréről

Bejelentem, hogy a **Felhasználói hely adatai** rovatban megjelölt felhasználónál nem tervköteles gázkészülék cserét végeztem a **Gázkészülék adatai** rovatban rögzítettek szerint.

Regisztrált kivitelező adatai

gázszerelő neve:

elosztó által adott azonosító:

gázszerelői ig. száma:

lakcíme:

irányítószám:

település:

utca:

hsz.:

telefon:

Kivitelező cég adatai

cégnév:

cégjegyzékszám:

adószám:

székhely:

irányítószám:

település:

utca:

hsz.:

telefon:

fax:

e-mail:

Felhasználói hely adatai

cég/név:

egyedi (POD) azonosító:

gázmérő gyári száma:

cím:

irányítószám:

település:

utca:

hsz.:

Gázkészülékek adatai

leszerelt gázkészülék

gyártó/gyártmány/típus:

hőterhelés: … (kW)

gázkészülék beépítés MSZ CEN/TR1749 szerinti főcsoport: **A / B / C**

alcsoport:

felszerelt gázkészülék

gyártó/gyártmány/típus:

hőterhelés: … (kW)

gázkészülék beépítés MSZ CEN/TR1749 szerinti főcsoport: **A / B / C**

alcsoport:

Légellátás biztosításának módja

…….

A fenti módon biztosított légellátás megfelel a létesítéskori előírásoknak.

Égéstermék elvezetés

Kéménybe kötött B típusú gázkészülék csere esetében rendelkezésre áll a kémény használatával összefüggő megfelelő minősítésű kéményseprő-ipari közszolgáltató nyilatkozata, melynek száma:

Közreműködő tervező vagy szakértő

van / nincs

név:

kamarai azonosító száma:

lakcíme:

irányítószám:

település:

utca:

hsz.:

telefon:

e-mail:

[aláírás]

Alulírott gázszerelő (kivitelező) kijelentem, hogy a beépített anyagok, tömítő- és segédanyagok, készülékek, tartozékok az érvényben lévő műszaki biztonsági előírásoknak és a földgázelosztói engedélyes műszaki utasításrendszere szerint kerültek beépítésre, azok az érvényes minőségi követelményeknek megfelelnek, a minőséget igazoló dokumentumokat, bizonylatokat a felhasználónak átadtam. A készülék és a készülék előtti elzáró szerelvénytől a készülékig terjedő fogyasztói vezetékszakasz tömörségi nyomáspróbáját üzemi nyomáson elvégeztem, tömörtelenséget nem tapasztaltam.

Kelt: …, … év … hó … nap

[regisztrált kivitelező aláírása]

A munkavédelemről szóló 1993. évi XCIII. törvényben foglaltak alapján tanúsítom, hogy a felszerelt gázfogyasztó készülék munkavédelmi szempontból megfelelő.

A felszerelt gázkészülék szakszerű, gyártói előírások szerinti beüzemelése megtörtént. A készülék biztonságos kezelésének feltételeit a felhasználóval ismertettem. Használatának oktatása megtörtént, a gépkönyvet és a használati utasítást a felhasználónak átadtam.

Kelt: …, … év … hó … nap

[bélyegzőlenyomat]

[üzembehelyező aláírása]
igazolvány száma:
[felhasználó/tulajdonos/bérlő aláírása]

7.8. Szemléltető ábrák

7.8.1. Csatlakozó vezetékek és felhasználói berendezések elhelyezési lehetőségei földgáz esetén

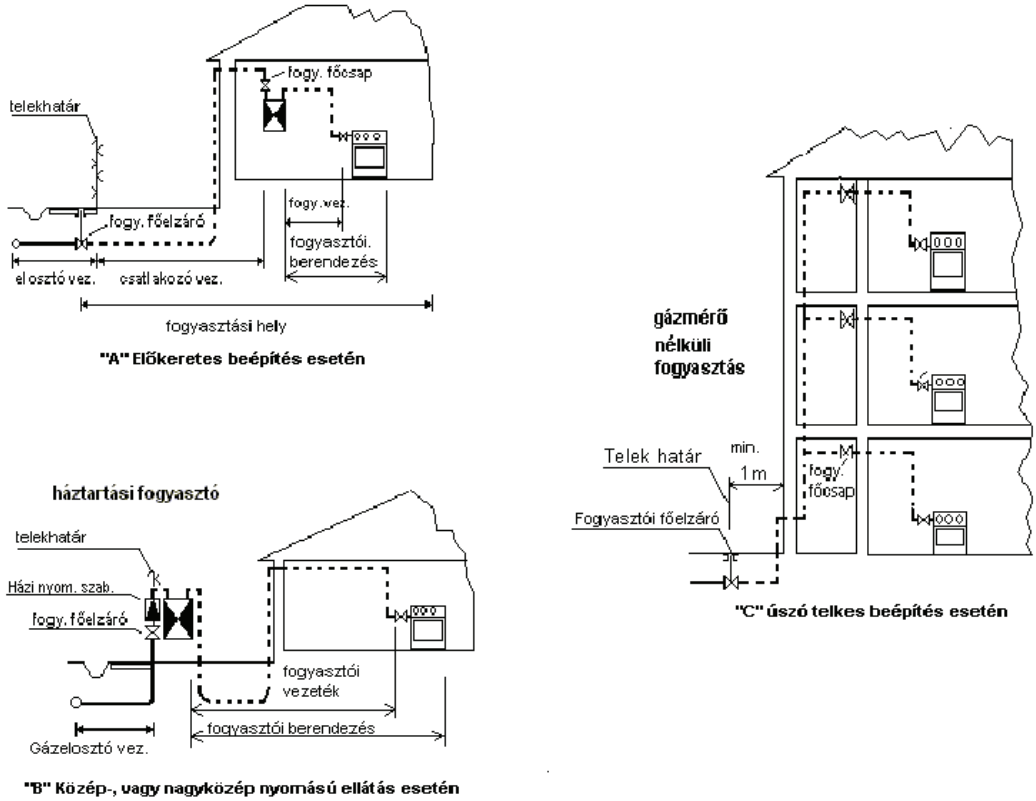

7.8.a) sz. ábra

Kisnyomású csatlakozó és fogyasztói vezetékek értelmezése

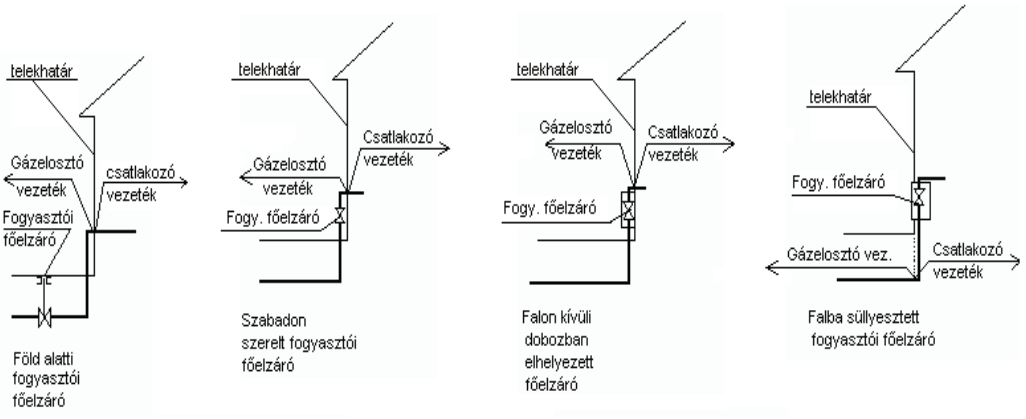

7.8.b) sz. ábra

A kisnyomású fogyasztói főelzáró elhelyezési lehetőségei zártsorú beépítés esetében

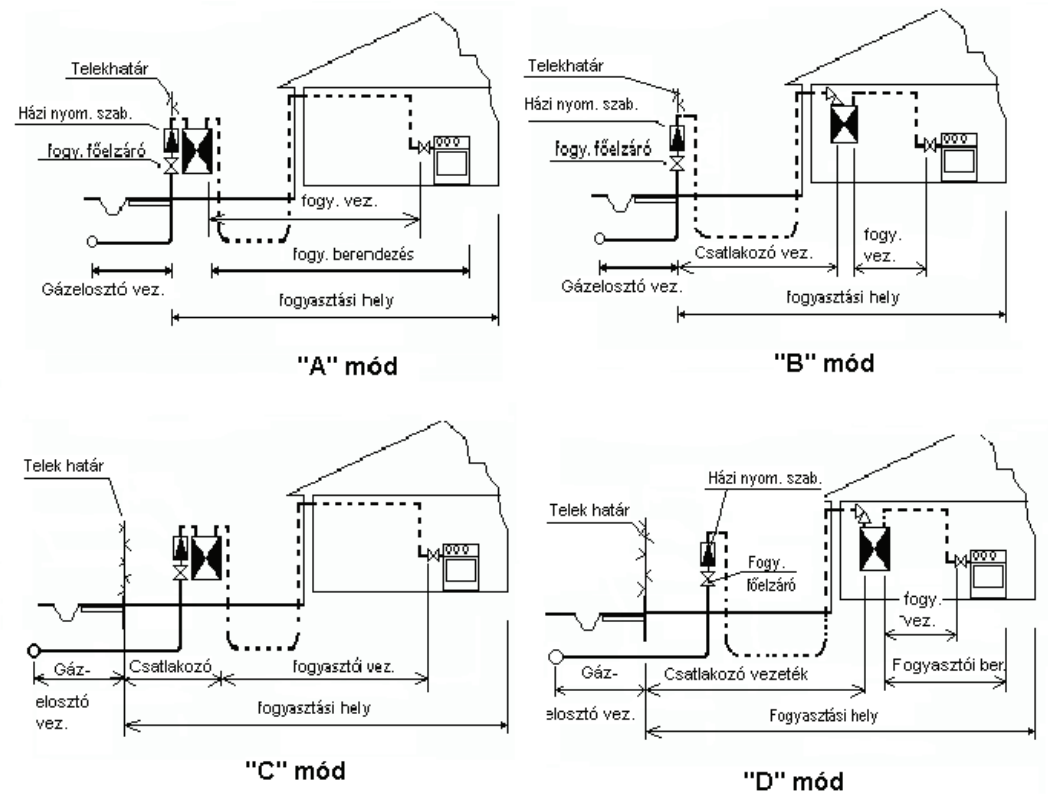

7.8.c) sz. ábra

Közép vagy nagyközép nyomású vezetékről ellátott felhasználói berendezések előkertes beépítés esetében

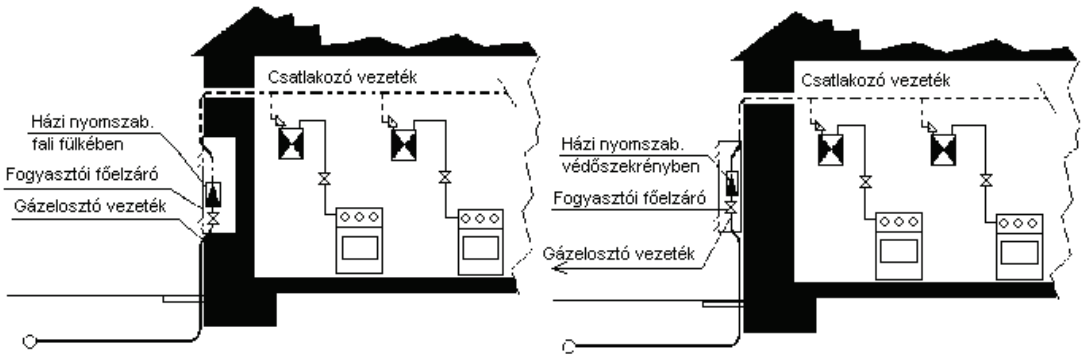

7.8.d) sz. ábra

Középnyomású csatlakozó vezetékről ellátott felhasználói berendezések zártsorú utcafrontos, vagy úszótelkes beépítés esetén

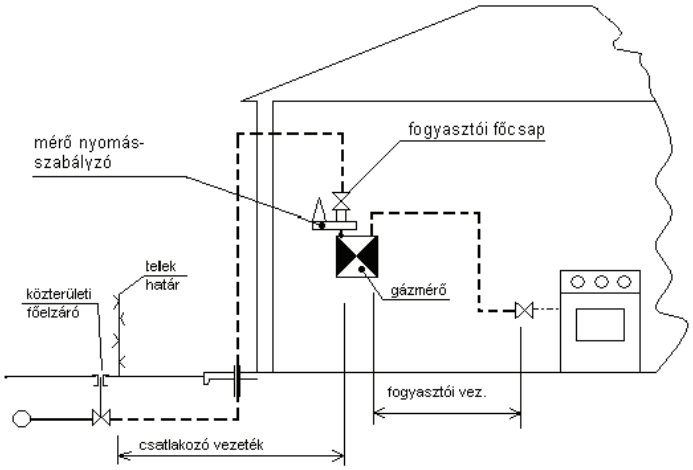

7.8.e) sz. ábra

Növelt kisnyomású elosztó vezeték csatlakozó és fogyasztói vezetéke

7.8.2. A pébégáz csatlakozó vezeték és felhasználói berendezés értelmezése, határai

Rajzjelek	Megnevezés	A megfelelőség tanúsítás módja		
		"CE" jel	MSZ EN 10204	Egyéb
	Áramlós ellenörzö	X		
	Biztons. szelep	X		
	Csötörésre záró	X		
E	Elpárologtató			9/2001 GM rendelet szerint
	Feszmérö csappal	X		
	Folyadékérzékelö	X		
	Forgatómüves gömbcsap	X		
	Gázérzékelö	X		
	Gömbcsap	X		
	Lefúvató szelep	X		
M	Mágnesszelep	X		
	Nyomáshatárolö szelep	X		
	Nyomásszabályozó	X		
	Pébészivattyú	X		
	Szürö	X		
	Visszacsapó szelep	X		

7.8.f) sz. ábra
Pébé csatlakozóvezeték tartozékai

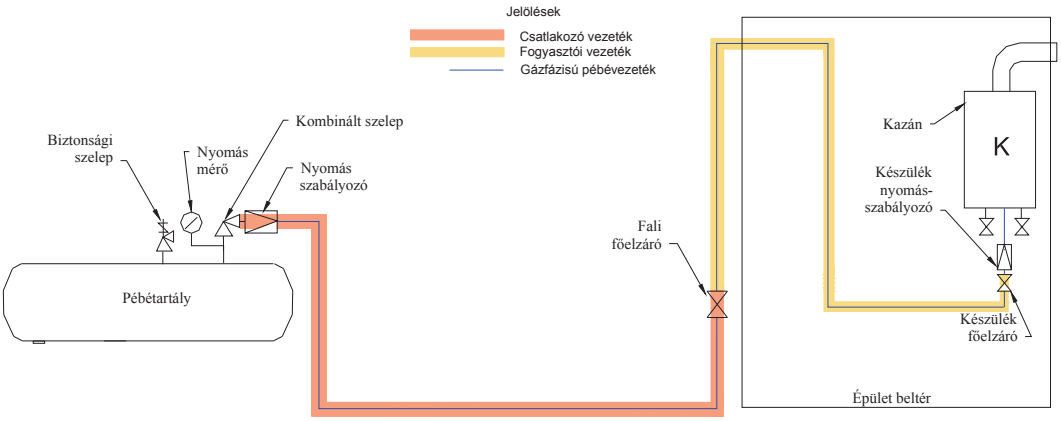

7.8.g) sz. ábra
A csatlakozó és a fogyasztói vezeték egyszerű pébégáz ellátó rendszernél

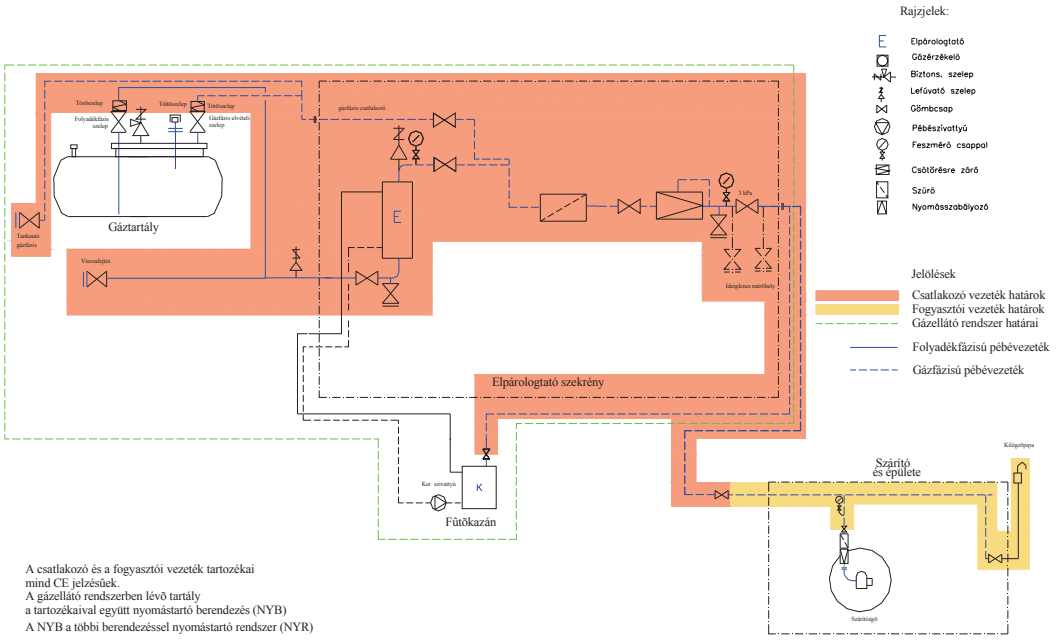

7.8.h) sz. ábra

A csatlakozó és a fogyasztói vezeték határai elpárologtatós pébégáz ellátó rendszernél

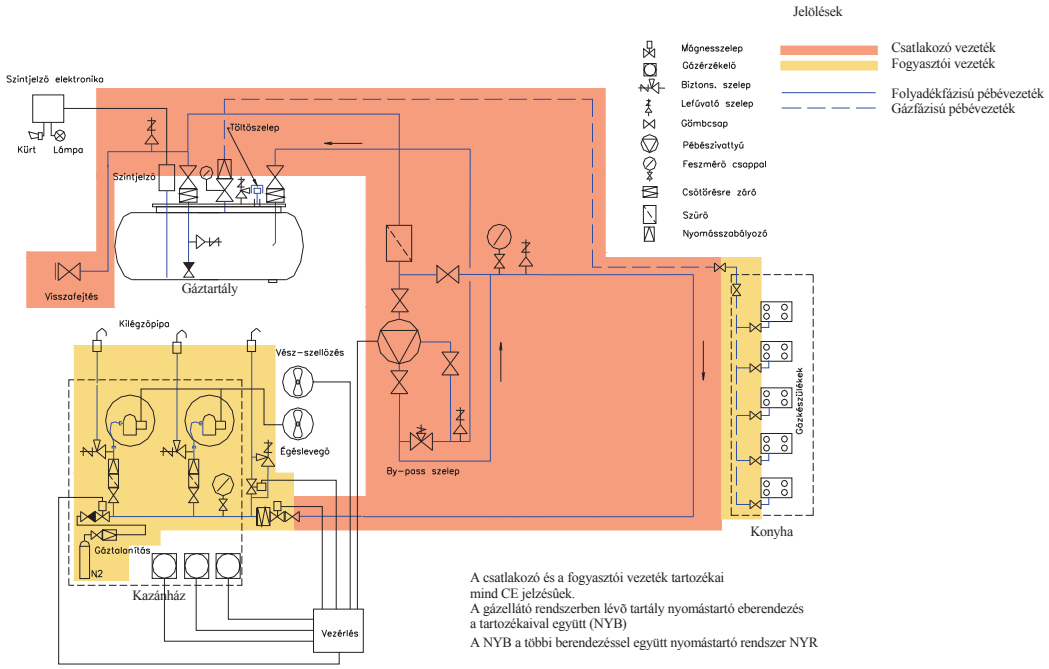

7.8.i) sz. ábra

A csatlakozó és a fogyasztói vezeték határai szivattyús és egyszerű pébégáz ellátó rendszernél

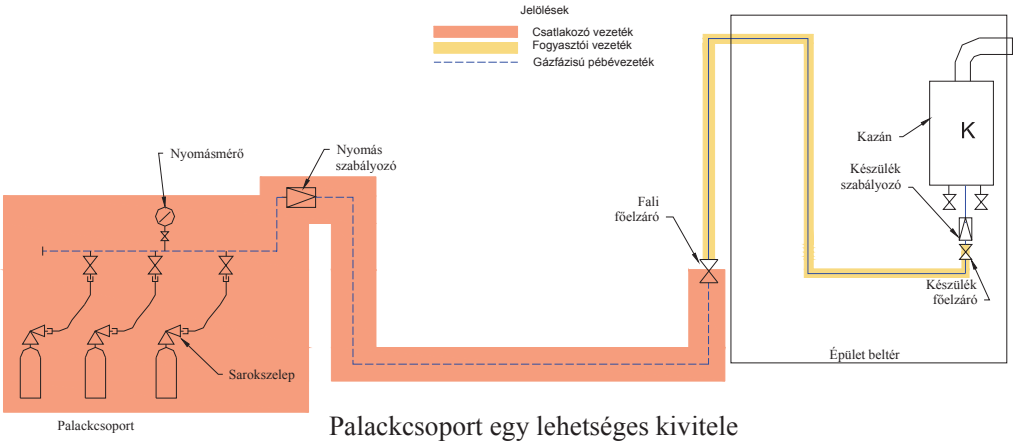

7.8.j) sz. ábra

A csatlakozó és a fogyasztói vezeték határai palackcsoportos pébégáz ellátó rendszernél

7.8.3. Magyarázó ábrák a gázfogyasztó készülékek típusaihoz

Az MSZ CEN/TR 1749 [A gázkészülékeknek az égéstermék-elvezetés módja szerinti osztályozási rendszere] szabvány tartalmazza az „A”, „B” és „C” típusú gázfogyasztó készülékek osztályozását.

A „C9” típus – ld. a 7.8.k) ábrán – a CEN TR 1749:2008 szabvány szerint olyan „C” típusú készülék, amely abban hasonlít a C3 típusú készülékhez, hogy mindkét készüléktípus olyan tető feletti függőleges kivezetésű kitorkolló idomdarabbal rendelkezik, amely egyidejűleg biztosítja az égési levegő bevezetését és az égéstermékek kivezetését a szabadba, olyan nyílásokon keresztül, amelyek vagy koncentrikus elrendezésűek, vagy egymáshoz elegendően közel állóak ahhoz, hogy azonos szélviszonyok hatása alatt álljanak. Az egyedüli eltérés, hogy a „C9” típusú készülék levegő vezetéke, vagy annak egy része egy meglévő épületszerkezeti járat, például egy átalakított kémény.

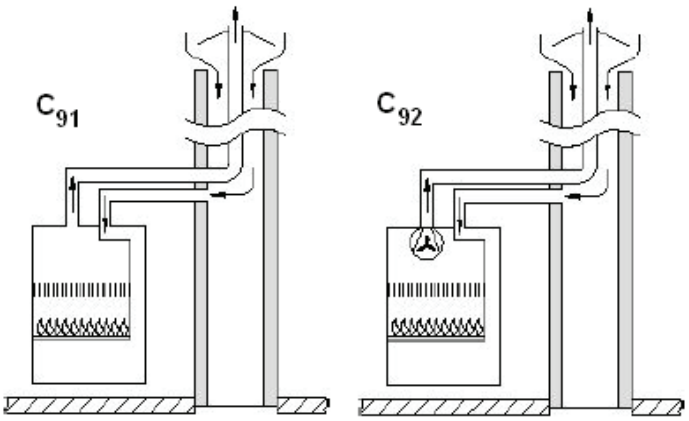

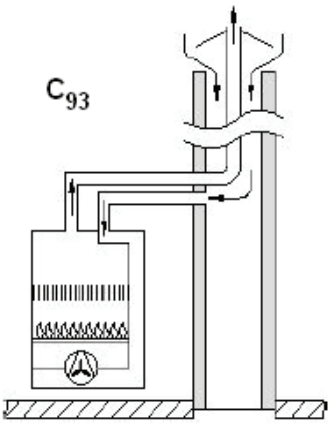

7.8.k) sz. ábra

C9 típusú készülékek a CEN TR 1749:2008 szabvány szerint

(C91: Természetes huzattal működő készülék; C92: Ventilátor a tűztér/hőcserélő után; C93: Ventilátor a hőcserélő előtt)

7.9. Jegyzőkönyv a gázfelhasználó technológia műszaki biztonsági felülvizsgálatáról

Alapadatok

Felülvizsgálatot megrendelő / felhasználó neve:

Felülvizsgálatot megrendelő / felhasználó elérhetőségei:

Felhasználó neve:

Fogyasztási hely

létesült:

címe:

A vizsgálat időpontja:

A vizsgálatot végzők neve:

Műszaki adatok

A hőhasznosító

megnevezése:

típusa:

gyártója:

teljesítménye [kW]:

gyári száma:

üzembe helyezés időpontja:

alkalmazott tüzelőanyag fajtája:

összes fűtőfelülete [m^2]:

tűztér térfogata [m^3]:

üzemi nyomás [bar]:

tűztéri hőmérséklet [°C]:

Az égő

megnevezése:

típusa:

gyártója:

teljesítménye [kW]:

gyári száma:

gyártási éve:

üzembe helyezés időpontja:

alkalmazott tüzelőanyag fajtája:

szabályozás módja:

gyújtás módja:

gyújtóégő teljesítménye [kW]:

főégők darabszáma:

ventilátor típusa:

szállított levegő mennyisége [m^3/óra]:

szállított levegő nyomása [mbar]:

Az automatika

típusa:

gyártója:

gyári száma:

gyártási éve:

A lángérzékelő

megnevezése:

típusa:

A lángőr automatika

típusa:

jellemzői:

Hideg- és melegüzemi vizsgálat

Tüzelőanyag-vezeték, égő- és szerelvényeinek

külső tömörsége:

belső tömörsége:

Reteszelt leállás:

Égési levegőnyomás

min. [bar]:

kapcsolási érték [bar]:

érzékelő típusa:

Gőznyomás

max. [bar]:

kapcsolási érték [bar]:

érzékelő típusa:

Víz (gőz) hőmérséklet:
max. [°C]:
kapcsolási érték [°C]:
érzékelő típusa:
Vészvízszint [működik; nem működik]
Füstgázcsappantyú retesz: [működik; nem működik]
Egyéb technológiai reteszek: [működik; nem működik]
Tűztér-szellőztetési idő [s]:
Gyújtási idő [s]:
Biztonsági idő gyújtáskor [s]:
Biztonsági idő üzem közben [s]:
Szabályozott leállást vezérlő nyomásérzékelők
típusa:
kapcsolási értéke [bar]:
Szabályozott leállást vezérlő hőmérsékletérzékelők
típusa:
kapcsolási értéke [°C]:
Folyamatos szabályozást vezérlő
típusa:
kapcsolási értéke [bar, °C]:
Környezeti hőmérséklet [°C]
alsó határ teljesítményen – A (kis lángon):
felső határ teljesítményen – F (nagy lángon):
közbenső fogyasztás mellett [(A+F)/2]:
Égéstermék széndioxid tartalma [tf%]
alsó határ teljesítményen – A (kis lángon):
felső határ teljesítményen – F (nagy lángon):
közbenső fogyasztás mellett [(A+F)/2]:
Égéstermék szénmonoxid tartalma [tf%]
alsó határ teljesítményen – A (kis lángon):
felső határ teljesítményen – F (nagy lángon):
közbenső fogyasztás mellett [(A+F)/2]:
Tűztérnyomás [mbar]
alsó határ teljesítményen – A (kis lángon):
felső határ teljesítményen – F (nagy lángon):
közbenső fogyasztás mellett [(A+F)/2]:
Égéstermék-veszteség [%]
alsó határ teljesítményen – A (kis lángon):
felső határ teljesítményen – F (nagy lángon):
közbenső fogyasztás mellett [(A+F)/2]:
Égéstermékoldali tömörség
alsó határ teljesítményen – A (kis lángon):

felső határ teljesítményen – F (nagy lángon):
közbenső fogyasztás mellett [(A+F)/2]:

Minősítés a műszaki biztonsági felülvizsgálat megállapításai alapján
A gázfelhasználó technológia további üzemeltetésre: [alkalmas, nem alkalmas]

Időszakos felülvizsgálatot végezte [név (olvashatóan); aláírás; igazolvány száma]

A felhasználó képviselőjének nyilatkozata

1. Az időszakos műszaki biztonsági felülvizsgálat fenti megállapításait tudomásul vettem.
2. „Feltétellel megfelel" megállapítás esetében felsorolt hiányosságok megszüntetését haladéktalanul kezdeményezem, annak elmulasztásából adódó következményeket vállalom.
3. „További üzemelésre való alkalmatlanság" megállapítás esetében a gázfelhasználó technológia felülvizsgáló jelenlétében történő üzemen kívül helyezése megtörtént. A szabálytalan helyzet megszüntetésére intézkedem, egyben tudomásul veszem, hogy az üzemen kívül helyezett gázfogyasztó technológia ismételt üzembe helyezése – a hiányosságok szakember által történő megszüntetését követően – kizárólag a területileg illetékes mérésügyi és műszaki biztonsági hatóság jóváhagyásával történhet.

Kelt [év, hónap, nap]
Felhasználó képviselője [név (olvashatóan); aláírás]

A vidékfejlesztési miniszter 18/2013. (III. 21.) VM rendelete egyes agrártárgyú miniszteri rendeletek módosításáról

A mezőgazdasági, agrár-vidékfejlesztési, valamint halászati támogatásokhoz és egyéb intézkedésekhez kapcsolódó eljárás egyes kérdéseiről szóló 2007. évi XVII. törvény 81. § (3) bekezdés a) pontjában, a 6. § tekintetében a mezőgazdasági, agrár-vidékfejlesztési, valamint halászati támogatásokhoz és egyéb intézkedésekhez kapcsolódó eljárás egyes kérdéseiről szóló 2007. évi XVII. törvény 81. § (4) bekezdésében, valamint a szőlőtermesztésről és a borgazdálkodásról szóló 2004. évi XVIII. törvény 57. § (1) bekezdés d) pontjában kapott felhatalmazás alapján, – az egyes miniszterek, valamint a Miniszterelnökséget vezető államtitkár feladat- és hatásköréről szóló 212/2010. (VII. 1.) Korm. rendelet 94. § a) és b) pontjában meghatározott feladatkörömben eljárva – a következőket rendelem el:

1. A termelői csoportokról szóló 81/2004. (V. 4.) FVM rendelet módosítása

1. § (1) A termelői csoportokról szóló 81/2004. (V. 4.) FVM rendelet [a továbbiakban: 81/2004. (V. 4.) FVM rendelet] 13. §-a a következő (2) bekezdéssel egészül ki:

„(2) E rendeletnek az egyes agrártárgyú miniszteri rendeletek módosításáról szóló 18/2013. (III. 21.) VM rendelettel (a továbbiakban: módosító rendelet) hatályon kívül helyezett 9. § (4) bekezdés f) pontját, valamint 9. § (4a) bekezdését a módosító rendelet hatálybalépésekor folyamatban lévő ügyekben nem kell alkalmazni."

(2) Hatályát veszti a 81/2004. (V. 4.) FVM rendelet

a) 9. § (4) bekezdés f) pontja,

b) 9. § (4a) bekezdése.

2. A Nemzeti Vidékfejlesztési Terv alapján az Európai Unió által társfinanszírozott mezőgazdasági területek erdősítéséhez nyújtott támogatás igénybevételének részletes szabályairól szóló 132/2004. (IX. 11.) FVM rendelet módosítása

2. § (1) A Nemzeti Vidékfejlesztési Terv alapján az Európai Unió által társfinanszírozott mezőgazdasági területek erdősítéséhez nyújtott támogatás igénybevételének részletes szabályairól szóló 132/2004. (IX. 11.) FVM rendelet [a továbbiakban: 132/2004. (IX. 11.) FVM rendelet] 2. § a) pontja helyébe a következő rendelkezés lép:

(E rendelet alkalmazásában:)

„a) *gazdálkodó:* olyan, mezőgazdasági tevékenységet végző természetes személy, vagy jogi személy, illetve természetes vagy jogi személyek csoportja, aki (amely) a támogatási kérelem benyújtásának évében igazolhatóan munkaidejének legalább 50%-át mezőgazdasági tevékenységre fordítja, és jövedelmének legalább 25%-a mezőgazdasági tevékenységből származik;"

(2) A 132/2004. (IX. 11.) FVM rendelet 2. §-a a következő h) és i) ponttal egészül ki:

(E rendelet alkalmazásában:)

„h) *jövedelem:*

ha) azoknál a társas vállalkozásoknál, amelyek kettős könyvvitelt vezetnek, a támogatási kérelem benyújtásának évére vonatkozó tevékenységből származó értékesítés nettó árbevétele,

hb) az egyéni vállalkozók, őstermelők, családi gazdálkodók esetében a támogatási kérelem benyújtásának évére vonatkozó tevékenységből származó adóalapba számító bevétel, amelynél a személyi jövedelemadóról szóló 1995. évi CXVII. törvény (a továbbiakban: Szja tv.) szerinti költségek fedezetére vagy fejlesztési célra folyósított támogatás, valamint e rendelet szerinti támogatás nem vehetők figyelembe,

hc) azon vállalkozások és egyéni cégek esetében, amelyek az egyszerűsített vállalkozási adó szabályai szerint adóznak, valamint a ha) és hb) alpontban nem említett egyéb jogalanyok esetében a támogatási kérelem benyújtásának évére vonatkozó tevékenységből származó bevétel, amelynél az Szja tv. szerinti költségek fedezetére vagy fejlesztési célra folyósított támogatás valamint e rendelet szerinti támogatás nem vehető figyelembe;

i) *mezőgazdasági tevékenység:* olyan tevékenység, amely az Európai Unió Bizottsága a gazdasági tevékenységek statisztikai osztályozása NACE Rev. 1. rendszerének módosításáról szóló 29/2002/EK rendeletén alapuló TEÁOR'03 rendszerben 01.11-01.50 kódszámmal szerepel."

(3) A 132/2004. (IX. 11.) FVM rendelet 13. §-a helyébe a következő rendelkezés lép:

„13. § Az erdőtelepítési első kivitel támogatásának mértékét a rendelet 1. számú melléklete, az erdőtelepítések ápolásához és védelméhez nyújtott támogatás mértékét a rendelet 2. számú melléklete, a fafajtól függő támogatási

időszak hosszát a rendelet 3. számú melléklete, az erdőtelepítési jövedelempótló támogatásra jogosult időszakot, valamint a támogatás mértékét a rendelet 4. számú melléklete, míg a 2. § a) pontjában meghatározott gazdálkodói minősítés igazolására és ellenőrzésére vonatkozó szempontokat az 5. számú melléklet tartalmazza."

(4) A 132/2004. (IX. 11.) FVM rendelet Záró rendelkezések alcíme a 26/A. §-t követően a következő 26/B. §-sal egészül ki:
„26/B. § E rendeletnek az egyes agrártárgyú miniszteri rendeletek módosításáról szóló 18/2013. (III. 21.) VM rendelet [a továbbiakban: 18/2013. (III. 21.) VM rendelet] által megállapított 2. § a), h) és i) pontját, valamint 5. számú mellékletét a 18/2013. (III. 21.) VM rendelet hatálybalépésekor már benyújtott, de jogerősen még el nem bírált kifizetési kérelmekre is alkalmazni kell."

(5) A 132/2004. (IX. 11.) FVM rendelet az 1. melléklet szerinti 5. számú melléklettel egészül ki.

3. Az Európai Mezőgazdasági Vidékfejlesztési Alapból a szaktanácsadási szolgáltatások igénybevételéhez nyújtandó támogatások részletes feltételeiről szóló 52/2007. (VI. 28.) FVM rendelet módosítása

3. § (1) Az Európai Mezőgazdasági Vidékfejlesztési Alapból a szaktanácsadási szolgáltatások igénybevételéhez nyújtandó támogatások részletes feltételeiről szóló 52/2007. (VI. 28.) FVM rendelet [a továbbiakban: 52/2007. (VI. 28.) FVM rendelet] 6. § (6) bekezdése helyébe a következő rendelkezés lép:
„(6) A teljesítési bizonylaton fel kell tüntetni
a) az igénybe vett szolgáltatás 1. számú mellékletben feltüntetett azonosító kódját,
b) a szaktanácsadási szerződés számát, valamint a „Támogatás elszámolására benyújtásra került" rájegyzést."

(2) Az 52/2007. (VI. 28.) FVM rendelet 8. § (7) bekezdése helyébe a következő rendelkezés lép:
„(7) A teljesítési bizonylaton fel kell tüntetni
a) az igénybe vett szolgáltatás 1. számú mellékletben feltüntetett azonosító kódját,
b) a támogatási határozat azonosító számát, valamint a „Támogatás elszámolására benyújtásra került" rájegyzést."

(3) Az 52/2007. (VI. 28.) FVM rendelet 8. § (10) bekezdésében az „Amennyiben a bizonylat a (6) bekezdés b) pontjában foglaltaknak való meg nem felelés miatt került elutasításra" szövegrész helyébe az „Amennyiben a bizonylat a (7) bekezdés b) pontjában foglaltaknak való meg nem felelés miatt került elutasításra" szöveg lép.

(4) Az 52/2007. (VI. 28.) FVM rendelet Záró rendelkezés alcíme a következő 10/C. §-sal egészül ki:
„10/C. § E rendeletnek az egyes agrártárgyú miniszteri rendeletek módosításáról szóló 18/2013. (III. 21.) VM rendelet (a továbbiakban: 18/2013. (III. 21.) VM rendelet) által megállapított 8. § (10) bekezdését a 18/2013. (III. 21.) VM rendelet hatálybalépésekor folyamatban levő ügyekben is alkalmazni kell."

4. Az Európai Mezőgazdasági Vidékfejlesztési Alapból a mezőgazdasági területek erdősítéséhez nyújtandó támogatás igénybevételének részletes szabályairól szóló 88/2007. (VIII. 17.) FVM rendelet módosítása

4. § (1) Az Európai Mezőgazdasági Vidékfejlesztési Alapból a mezőgazdasági területek erdősítéséhez nyújtandó támogatás igénybevételének részletes szabályairól szóló 88/2007. (VIII. 17.) FVM rendelet [a továbbiakban: 88/2007. (VIII. 17.) FVM rendelet] 2. § 18. és 19. pontja helyébe a következő rendelkezés lép:
(E rendelet alkalmazásában:)
„18. *jövedelem:*
a) az egyéni vállalkozók, őstermelők, családi gazdálkodók esetében a támogatási kérelem benyújtásának évére vonatkozó tevékenységből származó adóalapba számító bevétel, amelynél a személyi jövedelemadóról szóló 1995. évi CXVII. törvény (a továbbiakban: Szja tv.) szerinti költségek fedezetére vagy fejlesztési célra folyósított támogatás, valamint e rendelet és a 132/2004. (IX. 11.) FVM rendelet szerinti támogatás nem vehetők figyelembe,
b) azon vállalkozások és egyéni cégek esetében, amelyek az egyszerűsített vállalkozási adó szabályai szerint adóznak, valamint az a) pontban nem említett egyéb jogalanyok esetében a támogatási kérelem benyújtásának évére vonatkozó tevékenységből származó bevétel, amelynél az Szja tv. szerinti költségek fedezetére vagy fejlesztési célra folyósított támogatás valamint e rendelet és a 132/2004. (IX. 11.) FVM rendelet szerinti támogatás nem vehető figyelembe;
19. *mezőgazdasági tevékenység:* olyan tevékenység, amely a gazdasági tevékenységek statisztikai osztályozása NACE Rev. 2. rendszerének létrehozásáról szóló 2006. december 20-i 1893/2006/EK európai parlamenti és tanácsi rendeleten alapuló TEÁOR'08 rendszerben 0111-0170 kódszámmal szerepel."

(2) A 88/2007. (VIII. 17.) FVM rendelet 16/A. §-t követően a következő 16/B. §-sal egészül ki:
„16/B. § E rendeletnek az egyes agrártárgyú miniszteri rendeletek módosításáról szóló 18/2013. (III. 21.) VM rendelet [a továbbiakban: 18/2013. (III. 21.) VM rendelet] által megállapított 2. § 18. és 19. pontját, valamint a 4. számú mellékletét a 2013. évtől kezdődően benyújtott kifizetési kérelmekre kell alkalmazni."

(3) A 88/2007. (VIII. 17.) FVM rendelet 4. számú melléklete helyébe a 2. melléklet lép.

5. Az Európai Mezőgazdasági Vidékfejlesztési Alapból erdészeti potenciál helyreállítására nyújtandó támogatások részletes szabályairól szóló 32/2008. (III. 27.) FVM rendelet módosítása

5. § Az Európai Mezőgazdasági Vidékfejlesztési Alapból erdészeti potenciál helyreállítására nyújtandó támogatások részletes szabályairól szóló 32/2008. (III. 27.) FVM rendelet 7. § (1) bekezdése helyébe a következő rendelkezés lép:
„(1) A támogatási kérelmet a Mezőgazdasági és Vidékfejlesztési Hivatal (a továbbiakban: MVH) honlapján közzétett és az MVH központi szerve által rendszeresített nyomtatványon, a tervezett erdőrészlet elhelyezkedése szerint illetékes fővárosi és megyei kormányhivatal erdészeti igazgatóságához (a továbbiakban: erdészeti igazgatóság) a 2012. évben október 1. és november 30. között, a 2013. évben június 9. és június 30. között lehet benyújtani."

6. A szőlőültetvények szerkezetátalakítására és -átállítására vonatkozó szabályozásról szóló 161/2008. (XII. 18.) FVM rendelet módosítása

6. § A szőlőültetvények szerkezetátalakítására és -átállítására vonatkozó szabályozásról szóló 161/2008. (XII. 18.) FVM rendelet 22. §-a helyébe a következő rendelkezés lép:
„22. § Ha az adott borpiaci év vonatkozásában az összesített támogatási igény az adott borpiaci évre meghatározott keretösszeget meghaladja, úgy a keretösszegen felüli, jogos támogatási igényt tartalmazó támogatási kérelmek kapcsán a kifizetésre a támogatási kérelem benyújtását követő pénzügyi évre meghatározott keretösszeg terhére, a támogatási kérelem benyújtását követő pénzügyi évben kerül sor."

7. Az Európai Mezőgazdasági Vidékfejlesztési Alapból az erdő-környezetvédelmi intézkedésekhez nyújtandó támogatások részletes feltételeiről szóló 124/2009. (IX. 24.) FVM rendelet módosítása

7. § (1) Az Európai Mezőgazdasági Vidékfejlesztési Alapból az erdő-környezetvédelmi intézkedésekhez nyújtandó támogatások részletes feltételeiről szóló 124/2009. (IX. 24.) FVM rendelet [a továbbiakban: 124/2009. (IX. 24.) FVM rendelet] 5. § (1) bekezdés c) pontja helyébe a következő rendelkezés lép:
(Támogatásra az ügyfél akkor jogosult, ha)
„c) rendelkezik az adott területre vonatkozó, az erdészeti hatóság által kiadott erdőterv határozattal, vagy azt az adott erdőrészletre vonatkozóan a támogatási kérelem benyújtását megelőzően kérelmezte az erdészeti hatóságtól,"

(2) A 124/2009. (IX. 24.) FVM rendelet 7. § (1) bekezdése helyébe a következő rendelkezés lép:
„(1) A támogatási kérelmet elektronikus úton, ügyfélkapun keresztül a 2012. évben október 1. és november 30. között, a 2013. évben július 2. és július 31. között lehet benyújtani."

(3) A 124/2009. (IX. 24.) FVM rendelet 23. § (1) bekezdés b) pontja helyébe a következő rendelkezés lép:
(Jogosultsági feltételek:)
„b) az ügyfél nyilatkozik arról, hogy a parkerdő az ingatlan-nyilvántartásban legalább alrészletként szereplő, vagy az Adattárban egyéb részletként elkülönített úton 500 méteres távolságon belül megközelíthető, valamint abban hektáronként átlagosan legalább 1-1 közjóléti berendezés található,"

(4) A 124/2009. (IX. 24.) FVM rendelet 1. melléklete a 3. melléklet szerint módosul.

(5) A 124/299. (IX. 24.) FVM rendelet 2. melléklete a 4. melléklet szerint módosul.

(6) Hatályát veszti a 124/2009. (IX. 24.) FVM rendelet 7. § (5), (6) és (10) bekezdése.

8. Az Európai Mezőgazdasági Vidékfejlesztési Alapból az erdőszerkezet átalakításához nyújtandó támogatások részletes feltételeiről szóló 139/2009. (X. 22.) FVM rendelet módosítása

8. § (1) Az Európai Mezőgazdasági Vidékfejlesztési Alapból az erdőszerkezet átalakításához nyújtandó támogatások részletes feltételeiről szóló 139/2009. (X. 22.) FVM rendelet [a továbbiakban: 139/2009. (X. 22.) FVM rendelet] 5. § (5) bekezdése helyébe a következő rendelkezés lép:

„(5) A 3. § b) pontja szerinti tevékenység esetén, az ügyfél azon erdőrészlet vagy az erdősítés részterülete vonatkozásában jogosult támogatásra, amelynél a tarvágások 2011. január 1. után kerültek, vagy kerülnek elvégzésre."

(2) A 139/2009. (X. 22.) FVM rendelet 6. §-a a következő (10) bekezdéssel egészül ki:
„(10) A 3. § b) pontja szerinti tevékenység során a tarvágás az erdészeti hatóság engedélyében foglaltakkal összhangban, vágásérett faállományban hajtható végre, amelyet az erdészeti hatóságnál be kell jelenteni és az Adattárban rögzíteni kell."

(3) A 139/2009. (X. 22.) FVM rendelet 7. § (1) bekezdése helyébe a következő rendelkezés lép:
„(1) A támogatási kérelmet elektronikus úton, ügyfélkapun keresztül a 2013. évben július 2. és július 31. között lehet benyújtani."

(4) A 139/2009. (X. 22.) FVM rendelet Záró rendelkezések alcíme 15. §-t követően a következő 15/A. §-sal egészül ki:
„15/A. § E rendeletnek az egyes agrártárgyú miniszteri rendeletek módosításáról szóló 18/2013. (III. 21.) VM rendelettel megállapított 5. § (5) bekezdését és 6. § (10) bekezdését a 2012. évben benyújtott támogatási kérelmek, és e támogatási kérelmek alapján hozott támogatási határozatokhoz kapcsolódóan benyújtott kifizetési kérelmek elbírálása során is alkalmazni kell."

9. Az Európai Mezőgazdasági Garancia Alapból a borászati gépek, technológiai berendezések beszerzéséhez a 2011. évtől igényelhető támogatásról szóló 83/2011. (VIII. 31.) VM rendelet módosítása

9. § (1) Az Európai Mezőgazdasági Garancia Alapból a borászati gépek, technológiai berendezések beszerzéséhez a 2011. évtől igényelhető támogatásról szóló 83/2011. (VIII. 31.) VM rendelet [a továbbiakban: 83/2011. (VIII. 31.) VM rendelet] 3. § (5) bekezdés a) pontja helyébe a következő rendelkezés lép:
(E rendelet alapján a támogatásra fordítható keretösszeg)
„a) a 2012/2013. borpiaci évben 5 750 000 euró,"

(2) A 83/2011. (VIII. 31.) VM rendelet a következő 19. §-sal egészül ki:
„19. § E rendeletnek az egyes agrártárgyú miniszteri rendeletek módosításáról szóló 18/2013. (III. 21.) VM rendelet [a továbbiakban: 18/2013. (III. 21.) VM rendelet] által megállapított 3. § (5) bekezdés a) pontját a 18/2013. (III. 21.) VM rendelet hatályba lépésekor folyamatban levő ügyekben is alkalmazni kell."

10. A húsmarha és a juh ágazatokban nyújtott kérődző szerkezetátalakítási nemzeti program Európai Mezőgazdasági Garancia Alapból finanszírozott különleges támogatásának igénybevételéhez kapcsolódó feltételek megállapításáról szóló 22/2012. (III. 9.) VM rendelet módosítása

10. § (1) A húsmarha és a juh ágazatokban nyújtott kérődző szerkezetátalakítási nemzeti program Európai Mezőgazdasági Garancia Alapból finanszírozott különleges támogatásának igénybevételéhez kapcsolódó feltételek megállapításáról szóló 22/2012. (III. 9.) VM rendelet [a továbbiakban: 22/2012. (III. 9.) VM rendelet] 3. § (2) bekezdése helyébe a következő rendelkezés lép:
„(2) Az (1) bekezdésben foglaltak szerinti, választott kötelezettség módosítására a támogatással érintett tárgyév vonatkozásában a tárgyévet követő év március 15. napjáig van lehetőség. A módosítás iránti kérelmet az MVH által erre rendszeresített nyomtatványon kell benyújtani."

(2) A 22/2012. (III. 9.) VM rendelet a következő 20. §-sal egészül ki:
„20. § E rendeletnek az egyes agrártárgyú miniszteri rendeletek módosításáról szóló 18/2013. (III. 21.) VM rendelettel [a továbbiakban: 18/2013. (III. 21.) VM rendelet] megállapított 3. § (2) bekezdését a 18/2013. (III. 21.) VM rendelet hatálybalépésekor folyamatban lévő ügyekben is alkalmazni kell."

11. § Ez a rendelet a kihirdetését követő napon lép hatályba.

Dr. Fazekas Sándor s. k.,
vidékfejlesztési miniszter

1. melléklet a 18/2013. (III. 21.) VM rendelethez

„5. számú melléklet a 132/2004. (IX. 11.) FVM rendelethez

A 2. § a) pontjában meghatározott gazdálkodói minősítés igazolására és ellenőrzésére vonatkozó szempontok

	A	B	C
1.	I. Feltétel: A támogatást igénylő munkaidejének legalább 50%-ában mezőgazdasági tevékenységet végez.		
2.			Elfogadható igazolások
3.	Ha a támogatást igénylő természetes személy	nem rendelkezik bejelentett munkahellyel	Őstermelői igazolvány, amelyben „a várhatóan termelt termékek" között szerepel olyan, melyek előállítása, termesztése vagy tenyésztése a 2. § i) pontja szerinti mezőgazdasági tevékenység során történik.
4.			Egyéni vállalkozó esetében, a támogatási kérelem benyújtásának évében érvényes olyan vállalkozói igazolvány, amely a 2. § i) pontja szerinti mezőgazdasági tevékenységet tartalmaz.
5.		bejelentett munkahellyel rendelkezik, ahol nem mezőgazdasági tevékenységet végez	Munkáltatói igazolás arról, hogy hány órás munkaviszonnyal rendelkezik. Maximum 30 órás foglalkoztatás mellett fogadható el a mezőgazdasági tevékenységre fordított 50%-os időfelhasználás.
6.		bejelentett munkahellyel rendelkezik, ahol mezőgazdasági tevékenységet végez	Mezőgazdasági tevékenységet (munkakört) igazoló munka szerződés másolata.
7.	Ha a támogatást igénylő gazdasági társaság		Gazdasági társaságok esetében cégmásolat, amely igazolja, hogy a gazdasági társaság tevékenységi körében a támogatási kérelem benyújtásának évében a 2. § i) pontja szerinti mezőgazdasági tevékenység szerepel.
8.	II. Feltétel: A támogatást igénylő jövedelmének legalább 25%-a mezőgazdasági tevékenységből származik.		
9.	A 25%-os arány ellenőrzésének alapja:		
10.	Ha a családi gazdálkodó, családi gazdaság esetén annak vezetője veszi fel a támogatást, a családi gazdaság teljes bevételét figyelembe kell venni, amely a családi gazdálkodó, valamint a tagok által az előző évről készített személyi jövedelemadó bevallások „adóalapba beszámító bevételek" sorain szereplő értékek együttes összege.		
11.	Ha a családi gazdálkodó, családi gazdaság esetén annak vezetője veszi fel a támogatást, és egyúttal a családi gazdaságától elkülönült, mezőgazdasági tevékenységet is folytat, a családi gazdaság teljes bevételét, valamint az elkülönült tevékenységből származó bevételeit összevontan kell figyelembe venni, amely az előző évről készített személyi jövedelemadó bevallás „adóalapba beszámító bevételek" során szereplő érték.		
12.	Ha a családi gazdálkodó, családi gazdaság esetén annak vezetője a családi gazdaságától elkülönülten, tehát nem családi gazdálkodói minőségében végzett mezőgazdasági tevékenységei után igényli a támogatást, akkor az adható támogatás megállapításánál a családi gazdaság bevételének azon része nem vehető figyelembe, amely nem mezőgazdasági tevékenységnek minősül. A családi gazdaságnak a mezőgazdasági tevékenysége utáni gazdasági bevétele és az elkülönült tevékenység utáni bevétel nem adható össze.		
13.	Ha az ügyfél egyéni vállalkozói tevékenységet és őstermelői tevékenységet is végez, a mezőgazdasági tevékenységei után bármely minőségében igényli a támogatást, az adható támogatás megállapításakor a két tevékenységből származó bevételt össze kell adni.		
14.	Ha a mezőgazdasági őstermelőnek nem kell jövedelmet számolnia, és ezt a bevételét nem is kell bevallania, a figyelembe vehető bevétel összegét az őstermelői igazolvány elválaszthatatlan részét képező hitelesített értékesítési betétlap tartalmazza.		

15.	Ha a közös őstermelői tevékenységet folytató személy veszi fel a támogatást, és egyúttal a közös mezőgazdasági őstermelő gazdaságától elkülönült, mezőgazdasági tevékenységet is folytat, az adható támogatási összeg megállapításakor a közös őstermelői tevékenységének teljes bevételét, valamint az elkülönült tevékenységből származó bevételeit összevontan is figyelembe lehet venni, amennyiben mezőgazdasági tevékenységeiből származó bevételei így érik el jövedelmének 25%-át.		
16.	Ha a közös őstermelői tevékenységet folytató személy a közös gazdaságától elkülönülten végzett, a támogatás szempontjából jogosult tevékenységei után igényli a támogatást (tehát nem közös mezőgazdasági őstermelői minőségében), akkor az adható támogatás megállapításánál a közös mezőgazdasági őstermelői bevételének azon része nem vehető figyelembe, amely a támogatás szempontjából nem jogosult tevékenységnek minősül. A közös mezőgazdasági őstermelő esetén a támogatási szempontból jogosult tevékenysége utáni gazdasági bevétel és az elkülönült tevékenység utáni bevétel nem adható össze.		
17.	Ha a gazdasági társaság igényli a támogatást, akkor az adható támogatás megállapításánál kizárólag a 2. § i) pontja szerinti mezőgazdasági tevékenységből származó bevételei vehetők figyelembe, amelyet az előző évről készített társasági adóbevallásban, a társasági adóról szóló 1996. évi LXXXI. törvény 4. § 29. pontja alapján meghatározott „összes bevétel” során szereplő értékhez kell viszonyítani.		
18.	A mezőgazdasági tevékenységből származó jövedelem és a teljes jövedelem arányának megállapítása során	nem vehető mezőgazdasági tevékenységből származó bevételként figyelembe:	Az Szja tv. szerinti költségek fedezetére vagy fejlesztési célra folyósított támogatás, és e rendelet szerinti támogatás.
19.		mezőgazdasági tevékenységből származó bevételként figyelembe vehető:	Az Szja tv. szerinti egységes területalapú támogatás, ha az ügyfél 2. § i) pontja szerinti mezőgazdasági tevékenységből származó bevételt is tud igazolni.
20.			Elfogadható igazolások
21.			Minden olyan dokumentum, amely hitelt érdemlően alátámasztja az ügyfél támogatási kérelemben tett azon nyilatkozatát, miszerint jövedelmének a támogatási kérelem benyújtása évében több mint 25%-a a 2. § i) pontja szerinti mezőgazdasági tevékenységből származott. Ilyen dokumentum lehet egyéb dokumentum mellett a személyi jövedelemadó bevallás, a társasági adó bevallás, őstermelő esetében az értékesítési betétlap.

”

2. melléklet a 18/2013. (III. 21.) VM rendelethez

„4. számú melléklet a 88/2007. (VIII. 17.) FVM rendelethez

A 2. § 1. pontjában meghatározott termelői minősítés igazolására és ellenőrzésére vonatkozó szempontok

	A	B	C
1.	I. Feltétel: A támogatást igénylő munkaidejének legalább 25%-ában mezőgazdasági tevékenységet végez.		
2.			Elfogadható igazolások
3.	Ha a támogatást igénylő természetes személy	nem rendelkezik bejelentett munkahellyel	Őstermelői igazolvány, amelyben „a várhatóan termelt termékek" között szerepel olyan, melyek előállítása, termesztése vagy tenyésztése a 2. § 19. pontja szerinti mezőgazdasági tevékenység során történik.,
4.			Egyéni vállalkozó esetében, a támogatási kérelem benyújtásának évében érvényes olyan vállalkozói igazolvány, amely a 2. § 19. pontja szerinti mezőgazdasági tevékenységet tartalmaz,
5.		bejelentett munkahellyel rendelkezik, ahol nem mezőgazdasági tevékenységet végez	Munkáltatói igazolás arról, hogy hány órás munkaviszonnyal rendelkezik. Maximum heti 30 órás foglalkoztatás mellett fogadható el a mezőgazdasági tevékenységre fordított 25%-os időfelhasználás.
6.		bejelentett munkahellyel rendelkezik, ahol mezőgazdasági tevékenységet végez	Mezőgazdasági tevékenységet (munkakört) igazoló munka szerződés másolata.
7.	II. Feltétel: A támogatást igénylő jövedelmének legalább 25%-a mezőgazdasági tevékenységből származik.		
8.	A 25%-os arány ellenőrzésének alapja:		
9.	Ha a családi gazdálkodó, családi gazdaság esetén annak vezetője veszi fel a támogatást, a családi gazdaság teljes bevételét figyelembe kell venni, amely a családi gazdálkodó, valamint a tagok által az előző évről készített személyi jövedelemadó bevallások „adóalapba beszámító bevételek" sorain szereplő értékek együttes összege.		
10.	Ha a családi gazdálkodó, családi gazdaság esetén annak vezetője veszi fel a támogatást, és egyúttal a családi gazdaságától elkülönült, mezőgazdasági tevékenységet is folytat, a családi gazdaság teljes bevételét, valamint az elkülönült tevékenységből származó bevételeit összevontan kell figyelembe venni, amely az előző évről készített személyi jövedelemadó bevallás „adóalapba beszámító bevételek" során szereplő érték.		
11.	Ha a családi gazdálkodó, családi gazdaság esetén annak vezetője a családi gazdaságától elkülönülten, tehát nem családi gazdálkodói minőségében végzett mezőgazdasági tevékenységei után igényli a támogatást, akkor az adható támogatás megállapításánál a családi gazdaság bevételének azon része nem vehető figyelembe, amely nem mezőgazdasági tevékenységnek minősül. A családi gazdaságnak a mezőgazdasági tevékenysége utáni gazdasági bevétele és az elkülönült tevékenység utáni bevétel nem adható össze.		
12.	Ha az ügyfél egyéni vállalkozói tevékenységet és őstermelői tevékenységet is végez, a mezőgazdasági tevékenységei után bármely minőségében igényli a támogatást, az adható támogatás megállapításakor a két tevékenységből származó bevételt össze kell adni.		
13.	Ha a mezőgazdasági őstermelőnek nem kell jövedelmet számolnia, és ezt a bevételét nem is kell bevallania, a figyelembe vehető bevétel összegét az őstermelői igazolvány elválaszthatatlan részét képező hitelesített értékesítési betétlap tartalmazza.		

14.	Ha a közös őstermelői tevékenységet folytató személy veszi fel a támogatást, és egyúttal a közös mezőgazdasági őstermelő gazdaságától elkülönült, mezőgazdasági tevékenységet is folytat, az adható támogatási összeg megállapításakor a közös őstermelői tevékenységének teljes bevételét, valamint az elkülönült tevékenységből származó bevételeit összevontan is figyelembe lehet venni, amennyiben mezőgazdasági tevékenységeiből származó bevételei így érik el jövedelmének 25%-át.		
15.	Ha a közös őstermelői tevékenységet folytató személy a közös gazdaságától elkülönülten végzett, a támogatás szempontjából jogosult tevékenységei után igényli a támogatást (tehát nem közös mezőgazdasági őstermelői minőségében), akkor az adható támogatás megállapításánál a közös mezőgazdasági őstermelői bevételének azon része nem vehető figyelembe, amely a támogatás szempontjából nem jogosult tevékenységnek minősül. A közös mezőgazdasági őstermelő esetén a támogatási szempontból jogosult tevékenysége utáni gazdasági bevétel és az elkülönült tevékenység utáni bevétel nem adható össze.		
16.	A mezőgazdasági tevékenységből származó jövedelem és a teljes jövedelem arányának megállapítása során	nem vehető mezőgazdasági tevékenységből származó bevételként figyelembe:	Az Szja tv. szerinti költségek fedezetére vagy fejlesztési célra folyósított támogatás, valamint e rendelet és a 132/2004. (IX. 11.) FVM rendelet szerinti támogatás.
17.		mezőgazdasági tevékenységből származó bevételként figyelembe vehető:	Az Szja tv. szerinti egységes területalapú támogatás, ha az ügyfél 2. § 19. pontja szerinti mezőgazdasági tevékenységből származó bevételt is tud igazolni.
18.			Elfogadható igazolások
19.			Minden olyan dokumentum, amely hitelt érdemlően alátámasztja az ügyfél támogatási kérelemben tett azon nyilatkozatát, miszerint jövedelmének a támogatási kérelem benyújtása évében több mint 25%-a a 2. § 19. pontja szerinti mezőgazdasági tevékenységből származott. Ilyen dokumentum lehet egyéb dokumentum mellett a személyi jövedelemadó bevallás, a társasági adó bevallás, őstermelő esetében az értékesítési betétlap.

”

3. melléklet a 18/2013. (III. 21.) VM rendelethez

A 124/2009. (IX. 24.) FVM rendelet 1. melléklet 120., 130., 140., 210., 430., 540. és az 560. számú sora helyébe a következő sor lép:

”

120. Duna–Tisza közi hátság	025, 027, 029, 030, 066, 069, 070, 075, 076	013, 015, 019, 023, 028, 049, 050, 051, 052, 053, 054, 055, 071, 073, 074, 077, 078, 079	KST, MOT, GY, MJ, TJ, HSZ, MSZ, VSZ, MAK, CSNY, ZSM, AL, KT, FRNY, RNY, FTNY, FFÜ, TFÜ, KFÜ, MÉ, KH, NYI, SNYI, KBO
130. Bácskai-löszhát	025, 027, 030, 066, 069, 070	029, 051, 052, 053, 054, 055, 071, 073, 074, 077, 078	KST, MOT, MJ, TJ, MSZ, VSZ, MAK, AL, KT, FRNY, FTNY, FFÜ, TFÜ, MÉ, EH, KBO
140. Dunamenti-síkság	013, 015, 025, 027, 029, 030, 053, 054, 055, 066, 070, 073, 074, 075, 076	013, 015, 028, 049, 050, 051, 052, 069, 075, 076, 077, 078, 079	KST, GY, HJ, KJ, MJ, TJ, HSZ, MSZ, VSZ, MK, MAK, CSNY, ZSM, AL, KT, FRNY, RNY, FTNY, FFÜ, TFÜ, KFÜ, MÉ, HÉ, KH, EH

210. Bükk	001, 002, 003, 004, 005, 006, 008, 009, 011, 017, 018, 019, 023, 033, 035, 051, 052, 075, 076, 077, 078	001, 002, 003, 004, 006, 007, 009, 010, 012, 013, 014, 015, 019, 020, 022, 025, 026, 027, 028, 029, 030, 032, 033, 034, 036, 037, 041, 042, 049, 050, 051, 052, 053, 054, 066, 069, 070, 073, 074, 075, 076, 077, 078, 079	KST, KTT, MOT, CS, B, GY, HJ, KJ, MJ, TJ, MÉ, KH, NH, HSZ, MSZ, VSZ, ASZ, MK, CSNY, SM, ZSM, AL, KT, MBE, HBE, LBE, BABE, NYI, FRNY, RNY, FTNY, FFÜ, TFÜ, KFÜ, KBO, TF
430. Kőszegi-hegység	001, 002, 003, 004, 007, 008, 017, 019, 022, 023, 075, 076, 078	005, 006, 009, 010, 011, 012, 013, 015, 018, 020, 029, 033, 035, 036, 049, 050, 051, 052, 053, 054, 069, 070, 073, 074, 077, 079	KST, KTT, MOT, CS, B, GY, HJ, KJ, MJ, HSZ, MSZ, ASZ, MK, CSNY, ZSM, AL, KT, MBE, HBE, LBE, BABE, SZG, FRNY, RNY, FTNY, FFÜ, TFÜ, KFÜ, MÉ, HÉ, KH, NH, NYI, EF, EF, JF, KBO
540. Tolnai-dombság	001, 002, 003, 008, 010, 017, 018, 019, 032, 033, 036, 040, 041, 042, 075, 076, 078	001, 002, 003, 004, 005, 006, 009, 011, 012, 013, 014, 015, 020, 022, 023, 025, 026, 027, 028, 029, 030, 032, 034, 035, 037, 040, 041, 042, 049, 050, 051, 052, 053, 054, 055, 066, 069, 070, 073, 074, 075, 076, 077	KST, KTT, MOT, CS, B, GY, HJ, KJ, MJ, TJ, HSZ, MSZ, VSZ, ASZ, MK, MAK, VK, CSNY, ZSM, AL, KT, HBE, BABE, FRNY, RNY, FTNY, FFÜ, TFÜ, KFÜ, MÉ, KH, NH, EH, NYI, KBO
560. Baranyai-dombság	001, 002, 003, 008, 009, 010, 017, 018, 019, 032, 033, 035, 036, 041, 042, 066, 078	001, 002, 003, 004, 005, 006, 007, 011, 012, 013, 014, 015, 020, 022, 023, 025, 026, 027, 028, 029, 030, 032, 034, 037, 040, 049, 050, 051, 052, 053, 054, 055, 066, 069, 070, 073, 074, 075, 076, 077, 079	KST, KTT, MOT, CS, B, GY, HJ, KJ, MJ, TJ, MSZ, VSZ, ASZ, MK, MAK, VK, CSNY, ZSM, AL, KT, HBE, BABE, FRNY, RNY, FTNY, FFÜ, TFÜ, KFÜ, MÉ, KH, NH, EH, NYI, KBO

”

4. melléklet a 18/2013. (III. 21.) VM rendelethez

A 124/2009. (IX. 24.) FVM rendelet 2. melléklete a következő 055 sorral egészül ki:

”

055	K-EL	Egyéb elegyes-kőrises	Főfafajok: K 50–70%; EL 20–30% K = MAK, MK	Elegyfafajok: KST, KTT, MOT, CS, B, GY, HJ, KJ, MJ, HSZ, MSZ, VSZ, CSNY, ZSM, AL, KT, FRNY, FTNY, SZNY, RNY, FFÜ, TFÜ, MÉ, KH, NH, EH, EF, BABE	Cserjefajok: CSGG, CSKR, EGG, KBG, KBN, MO, MOHO, VBN, VGY Cserjeborítás: 30–100%

”

A vidékfejlesztési miniszter 19/2013. (III. 21.) VM rendelete a földmérési és térképészeti tevékenység végzéséhez szükséges szakképzettségről

A földmérési és térképészeti tevékenységről szóló 2012. évi XLVI. törvény 38. § (3) bekezdés a) pontjában kapott felhatalmazás alapján, az egyes miniszterek, valamint a Miniszterelnökséget vezető államtitkár feladat- és hatásköréről szóló 212/2010. (VII. 1.) Korm. rendelet 94. § g) pontjában és a 97. § (12) bekezdés b) pontjában meghatározott feladatkörömben eljárva, a honvédelemért felelős miniszter a Honvédelmi Minisztérium Szervezeti és Működési Szabályzatáról szóló 87/2010. (X. 6.) HM utasítás 6. § (96) bekezdésében meghatározott feladatkörében eljárva, a honvédelemért felelős miniszterrel egyetértésben, a következőket rendelem el:

1. § (1) A földmérési és térképészeti tevékenységről szóló 2012. évi XLVI. törvény (a továbbiakban: Fttv.) 28. § (1) bekezdésében előírt földmérési és térképészeti tevékenység végzéséhez felsőfokú végzettségnek minősül:

a) az egyetemi végzettség közül, amely okleveles mérnöki, okleveles földmérő mérnöki, földmérő szakon szerzett okleveles mérnöki, földmérő mérnöki szakon szerzett okleveles építőmérnöki és az okleveles földmérő és térinformatikai mérnöki szakon szerzett képesítés;

b) a főiskolai végzettségek közül a földmérő üzemmérnöki, a földrendező üzemmérnöki, a földmérő mérnöki, a földrendező mérnöki, valamint a tüzér-földmérő mérnök földmérő mérnöki szakirányon szerzett képesítés, amennyiben az rendelkezik az 1. mellékletben meghatározott tárgykörökből, tantárgyakból legalább hetven kredittel;

c) a mesterszakon (MSc) szerzett végzettségek közül az okleveles földmérő és térinformatikai mérnöki, az okleveles birtokrendező mérnöki képesítés, amennyiben az alapvégzettségét az a) és d) pontokban meghatározott szakokon szerezte. A más szakokon vagy alapszakokon végzetteknek az 1. mellékletben meghatározott tárgykörökből és tantárgyakból, a felsőoktatási intézményben szerzett legalább hetven kredittel kell rendelkeznie;

d) az alapszakon (BSc) szerzett végzettségek közül az építőmérnöki szak geoinformatika-építőmérnöki ágazat (építőipari geodézia vagy térinformatikai szakirány), földmérő és földrendező mérnöki képesítés;

e) az okleveles építőmérnöki, az okleveles erdőmérnöki, az okleveles bányamérnöki vagy okleveles térképész végzettség, továbbá az építőmérnöki szakterületen szerzett üzemmérnöki vagy mérnöki képesítés, amennyiben az 1. mellékletben meghatározott tárgykörökből, tantárgyakból rendelkezik legalább hetven kredittel;

f) a külföldön szerzett, az a)–d) pontokban meghatározott szakképzettségeknek megfelelő, a Magyar Ekvivalencia és Információs Központ által elfogadott, honosított képesítés, amennyiben az 1. mellékletben meghatározott tárgykörökből, tantárgyakból rendelkezik legalább hetven kredittel.

(2) Az Fttv. 28. § (1) bekezdésében előírt földmérési és térképészeti tevékenység végzéséhez középfokú végzettségűnek minősül:

a) a földmérő technikusi, a földmérő és térinformatikai technikusi, a földmérő térképész és térinformatikai technikusi, a földmérő technikus elágazáson, földügyi térinformatikai szaktechnikusi, kataszteri szaktechnikusi, létesítménygeodéta szaktechnikusi és távérzékelési szaktechnikusi képesítés;

b) az olyan egyéb szaktechnikusi, technikusi, illetve szakközépiskolai végzettség, ahol a képesítő (érettségi) tárgyak között a földmérés szerepel.

2. § A külföldön szerzett képesítés esetén, az 1. § (1) bekezdés f) pontjában meghatározott szakképzettségeknek megfelelő, a Magyar Ekvivalencia és Információs Központ által elismert végzettség szükséges.

3. § (1) Ez a rendelet a kihirdetését követő nyolcadik napon lép hatályba.

(2) Hatályát veszti a földmérési és térképészeti tevékenységről szóló 1996. évi LXXVI. törvény egyes rendelkezéseinek végrehajtásáról szóló 21/1997. (III. 12.) FM–HM együttes rendelet 1. § b) pontja, és a 8–9. §-a.

Dr. Fazekas Sándor s. k.,
vidékfejlesztési miniszter

1. melléklet a 19/2013. (III. 21.) VM rendelethez

Az 1. § (1) bekezdés b)–c) és e)–f) pontjaiban előírt megfeleltetéshez szükséges tárgyak, témakörök:

Tárgycsoportok	Tárgyak, témakörök	Minimálisan megszerzendő kreditek száma
Szakmai alapozó ismeretek		
Geodéziai alapismeretek	Geodézia, Vetülettan, Kiegyenlítő számítások, Térképtan, Geofizikai alapismeretek,	10
Mérnöki alapismeretek	Talajmechanika, Magasépítéstan alapjai, Utak, Vasúti pályák, Közművek, Vízépítés és vízgazdálkodás, Környezetmérnöki alapok, Vízrendezés és melioráció, Természetvédelmi alapozó ismeretek, Földhasználat és környezetvédelem, Mérnöki alapismeretek	8
Gazdasági, humán alapismeretek	Mérnöketika, Szakmai jogi ismeretek, Állam- és jogtudományi ismeretek, Ökonómia	4
Szakmai törzsanyag		
Alaphálózatok, nagyméretarányú felmérések és kataszter	Geodéziai hálózatok, Műholdas helymeghatározás, Geodéziai alaphálózatok, Felsőgeodézia, Globális helymeghatározás, Ingatlan-nyilvántartás, Nagyméretarányú térképezés, Topográfia, Kartográfia, Kataszteri informatika, Föld- és területrendezés, Birtokrendezés	20
Mérési technológiák	Fotogrammetria, Távérzékelés, Digitális fotogrammetria, Mérnökfotogrammetria, Lézerszkennelés, Lézerszkenneres technológiák	6
Mérnökgeodézia	Mérnöki létesítmények geodéziai kivitelezése, Mérnökgeodézia, Építésirányítás, mozgásvizsgálatok, Mérnöki létesítmények geodéziája, Földalatti mérések, Közműnyilvántartás, Építésügyi eljárások, Minőségbiztosítás a mérnökgeodéziában	6
Térinformatika	Rendszerszervezés, Térinformatika alapjai, Geoinformatika, Térinformatika, Térinformatikai elemzések, Térinformatikai adatrendszerek, Topográfiai adatbázisok, Digitális képanalízis, Térinformatikai menedzsment, Térinformatikai alkalmazások, Komplex projekt feladat	10
Szakmai gyakorlat	Geodéziai mérőgyakorlat, Alaphálózatok mérőgyakorlat, Térinformatikai mérőgyakorlat, Geodéziai hálózatok gyakorlat, Nagyméretarányú térképezés gyakorlat, Topográfia gyakorlat Technikusi gyakorlat, Üzemi (szakmai) gyakorlat	6
A minimálisan megszerzendő kreditek száma szakmai ismeretekből a felsőfokú szakmai végzettség elismeréséhez		70

A nem kreditrendszerű képzés előtt végzettek esetében a kreditmegfeleltetést az ingatlan rendező földmérő minősítést kiadó bizottság végzi el [kreditszám = heti óraszám (elmélet + gyakorlat)].

A vidékfejlesztési miniszter 20/2013. (III. 21.) VM rendelete az arborétumok jegyzékéről szóló 19/2011. (III. 16.) VM rendelet módosításáról

Az erdőről, az erdő védelméről és az erdőgazdálkodásról szóló 2009. évi XXXVII. törvény 112. § (5) bekezdésében kapott felhatalmazás alapján az egyes miniszterek, valamint a Miniszterelnökséget vezető államtitkár feladat- és hatásköréről szóló 212/2010. (VII. 1.) Korm. rendelet 94. §-ának e) és l) pontjában meghatározott feladatkörömben eljárva a következőket rendelem el.

1. § Az arborétumok jegyzékéről szóló 19/2011. (III. 16.) VM rendelet (a továbbiakban: R.) 1. melléklete az 1. melléklet szerint módosul.

2. § Ez a rendelet a kihirdetését követő 8. napon lép hatályba.

Dr. Fazekas Sándor s. k.,
vidékfejlesztési miniszter

1. melléklet a 20/2013. (III. 21.) VM rendelethez

1. Az R. Dég című pontja helyébe a következő rendelkezés lép:
„Dég
011/10, 011/11, 0122/3, 0122/5, 0122/7, 0122/8, 0122/10, 0122/16, 0122/17, 0122/18, 0123/1, 0123/4, 0123/5, 0126, 0127, 0132/2, 0132/3, 0132/4, 0132/5, 0132/9, 0132/11, 0132/15, 0132/17, 0132/18, 0132/19, 0132/20, 0134, 37, 38/2, 38/4, 38/5, 40, 41, 43/5, 43/6, 43/11, 43/12, 43/13, 46, 59, 1101, 1102, 1185, 1186, 1187/1, 1187/3, 1187/4, 1187/5, 1187/6, 1187/7, 1188, 1189, 1190, 1191, 1192, 1193, 1194, 1195, 1196, 1197, 1198, 1199, 1200, 1201, 1202, 1203, 1204/1, 1204/2, 1205, 1206, 1207”
2. Az R. Lovasberény című pontja helyébe a következő rendelkezés lép:
„Lovasberény
0178/2, 0178/6, 0180/1, 0180/2, 0182, 0183/1, 0183/2, 0183/3, 1009, 1010, 1011/1, 1011/2”
3. Az R. Fehérvárcsurgó című pontja helyébe a következő rendelkezés lép:
„Fehérvárcsurgó
023/6”
4. Az R. Komárom-Esztergom megye című pontja a következő rendelkezéssel egészül ki:
„Agostyáni Arborétum
Tata
01134”
5. Az R. Füzéri László-tanya kertje című pontja helyébe a következő rendelkezés lép:
„Füzéri László-tanya kertje
Füzér
0166/4”
6. Az R. Borsod-Abaúj-Zemplén megye című pontja a következő rendelkezéssel egészül ki:
„Tibolddaróci Kapusi-kert
Tibolddaróc
0160/21, 0160/22”

IX. Határozatok Tára

A köztársasági elnök 151/2013. (III. 21.) KE határozata dandártábornok szolgálati viszonyának megszüntetéséről

Az Alaptörvény 9. cikk (4) bekezdés e) pontja, valamint a Magyar Honvédség hivatásos és szerződéses állományú katonáinak jogállásáról szóló 2001. évi XCV. törvény 56/B. § (1) bekezdése, 59. § (2) bekezdés c) pontja és 59. § (6) bekezdés c) pontja alapján – a honvédelmi miniszter előterjesztésére – *Lévai István Attila* dandártábornok hivatásos szolgálati viszonyát 2013. február 1-jei hatállyal – méltatlanság megállapítása miatt – felmentéssel megszüntetem.

Budapest, 2013. március 20.

Áder János s. k.,
köztársasági elnök

Ellenjegyzem:

Budapest, 2013. március 20.

Dr. Hende Csaba s. k.,
honvédelmi miniszter

KEH ügyszám: IV-6/01466/2013.

A Kormány 1137/2013. (III. 21.) Korm. határozata a 2015-ben megrendezésre kerülő Milánói Világkiállításon Magyarország részvételéhez szükséges működési és finanszírozási feltételek megteremtéséről

A Kormány

1. megerősíti, hogy Magyarország részt vesz a 2015-ben Milánóban megrendezésre kerülő Világkiállításon;
2. egyetért azzal, hogy a magyar pavilon a Milánói Világkiállítás szervezőbizottsága által S.28. szám alatt megjelölt, 1910 m^2 alapterületű ingatlanon épüljön fel;
3. felhívja a 2015. évi Milánói Világkiállításért felelős kormánybiztost, hogy – a 2015. évi Milánói Világkiállításért felelős kormánybiztos kinevezéséről és feladatairól szóló 1055/2013. (II. 13.) Korm. határozatban (a továbbiakban: Korm határozat) foglalt feladatkörében eljárva – tegye meg a szükséges intézkedéseket annak érdekében, hogy az S.28-as számmal ellátott ingatlan használati joga biztosított legyen;
   Felelős: a 2015. évi Milánói Világkiállításért felelős kormánybiztos
   Határidő: azonnal
4. felhívja a 2015. évi Milánói Világkiállításért felelős kormánybiztost arra, hogy a beszerzés fedezetének rendelkezésre állását követően – a Korm. határozatban foglalt feladatkörében eljárva – tegye meg a szükséges intézkedéseket

a magyar pavilon építészeti tervpályázatának, valamint a munkáját segítő programiroda felállításához szükséges közbeszerzési eljárásnak a megindításához;

Felelős: a 2015. évi Milánói Világkiállításért felelős kormánybiztos
Miniszterelnökséget vezető államtitkár
Határidő: azonnal

5. felhívja a nemzetgazdasági minisztert, hogy a 2015. évi Milánói Világkiállításért felelős kormánybiztossal és a Miniszterelnökséget vezető államtitkárral együttműködve biztosítsa a tervpályázattal és a programiroda felállításához szükséges közbeszerzési eljárások megkezdésével, valamint ezekhez kapcsolódóan a 2015. évi Milánói Világkiállításért felelős kormánybiztos feladatai végrehajtásával kapcsolatosan felmerült költségek fedezetét.

Felelős: nemzetgazdasági miniszter
a 2015. évi Milánói Világkiállításért felelős kormánybiztos
Miniszterelnökséget vezető államtitkár
Határidő: azonnal

Orbán Viktor s. k.,
miniszterelnök

A Kormány 1138/2013. (III. 21.) Korm. határozata az afganisztáni Nemzetközi Biztonsági Közreműködő Erők (ISAF) műveleteiben történő további magyar katonai szerepvállalásról szóló 2186/2008. (XII. 29.) Korm. határozat módosításáról

A Kormány az Alaptörvény 47. cikk (3) bekezdésében meghatározott hatáskörében eljárva a következő határozatot hozza:

1. Az afganisztáni Nemzetközi Biztonsági Közreműködő Erők (ISAF) műveleteiben történő további magyar katonai szerepvállalásról szóló 2186/2008. (XII. 29.) Korm. határozat (a továbbiakban: Határozat) 4. pontjában a „2013. szeptember 1-ig" szövegrész helyébe a „2013. december 31-ig" szöveg lép.
2. A Határozat 7. pontja helyébe a következő rendelkezés lép:
   [A Kormány a Magyar Köztársaság szövetségesi kötelezettségeinek teljesítése és a NATO katonai képességének fokozása, valamint az afganisztáni Nemzetközi Biztonsági Közreműködő Erők (ISAF) műveletei végrehajtásának érdekében, az Észak-atlanti Tanácsnak az ISAF misszió átvételére vonatkozó 2003. augusztus 11-ei döntése alapján, az Alkotmány 40/C. § (1) bekezdésében foglalt jogkörénél fogva]
   „7. hozzájárul ahhoz, hogy a Kabuli Nemzetközi Repülőtér őr- és biztosító feladatainak végrehajtása érdekében az ISAF vagy az azt felváltó, feladatait átvevő, NATO által vezetett szervezetek tevékenységében a Magyar Honvédség állományából legfeljebb 260 fő (váltási időszakban legfeljebb 520 fő) 2012. október 1-től 2013. október 1-ig tartó időtartamban részt vegyen, amely időtartamba a kitelepülés és visszatelepülés időtartama nem számít bele,"
3. A Határozat a következő 8. ponttal egészül ki:
   [A Kormány a Magyar Köztársaság szövetségesi kötelezettségeinek teljesítése és a NATO katonai képességének fokozása, valamint az afganisztáni Nemzetközi Biztonsági Közreműködő Erők (ISAF) műveletei végrehajtásának érdekében, az Észak-atlanti Tanácsnak az ISAF misszió átvételére vonatkozó 2003. augusztus 11-ei döntése alapján, az Alkotmány 40/C. § (1) bekezdésében foglalt jogkörénél fogva]
   „8. engedélyezi, hogy a Magyar Honvédség állományából legfeljebb 35 fő (váltási időszakban 70 fő) az ISAF, vagy az azt felváltó, NATO vezetésű támogató művelet keretein belül működő Műveleti Tanácsadó Csoport (MTCS) tevékenységében részt vegyen."
4. Ez a határozat a közzétételét követő napon lép hatályba.

Orbán Viktor s. k.,
miniszterelnök

A Kormány 1139/2013. (III. 21.) Korm. határozata Magyarország Nemzeti Kiberbiztonsági Stratégiájáról

1. A Kormány elfogadja az 1. mellékletben foglalt Magyarország Nemzeti Kiberbiztonsági Stratégiáját.

2. A Kormány felhívja a Miniszterelnökséget vezető államtitkárt, hogy tegye meg a Nemzeti Kiberbiztonsági Koordinációs Tanács kialakításához szükséges intézkedéseket.
   Felelős: Miniszterelnökséget vezető államtitkár a feladat- és hatáskörrel rendelkező miniszterek bevonásával
   Határidő: 2013. június 30.

3. A Kormány felhívja a Miniszterelnökséget vezető államtitkárt a Magyarország Nemzeti Kiberbiztonsági Stratégiájában meghatározott feladatok ellátását szolgáló munka- és intézkedési terv elkészítésére.
   Felelős: Miniszterelnökséget vezető államtitkár a feladat- és hatáskörrel rendelkező miniszterek bevonásával
   Határidő: 2013. június 30.

4. Ez a határozat a közzétételét követő napon lép hatályba.

Orbán Viktor s. k.,
miniszterelnök

1. melléklet az 1139/2013. (III. 21.) Korm. határozathoz

Magyarország Nemzeti Kiberbiztonsági Stratégiája

1. Jelen stratégia célja, hogy az Alaptörvény elveivel összhangban, az értékek és érdekek számbavétele, valamint a kibertér biztonsági környezetének elemzése alapján meghatározza azon nemzeti célokat, stratégiai irányokat, feladatokat és átfogó kormányzati eszközöket, amelyek alapján Magyarország érvényesíteni tudja nemzeti érdekeit a globális kibertér részét képező magyar kibertérben is. A stratégia célja a szabad és biztonságos kibertér kialakítása és a nemzeti szuverenitás védelme a XXI. század meghatározóvá vált új közege, a kibertér létrejöttének következtében megváltozott nemzeti és nemzetközi környezetben. Célja továbbá a nemzetgazdaság és társadalom szabad tevékenységének védelme és biztonságának garantálása, az új technológiai innovációk biztonságos adaptálása a gazdaság növekedésének biztosítása érdekében, valamint nemzetközi együttműködések kialakítása ezen a téren a magyar nemzeti érdekek szerint. Jelen stratégia jelzi, hogy Magyarország a kibertér védelemével összefüggő feladatok ellátását felelősséggel vállalja és a magyar kiberteret, mint a gazdasági és társadalmi élet meghatározó pillérét szabad, biztonságos és innovatív környezetté kívánja alakítani. A megelőzésre épülő hatékony védelmi intézkedések útján elsődleges cél a kibertérben jelentkező és a kibertérből érkező fenyegetések és az ezzel járó kockázatok kezelése, az ehhez szükséges kormányzati koordináció és eszköztár erősítése.
2. Jelen stratégia Magyarország Alaptörvényében megfogalmazott alapértékek – szabadság, biztonság, jogállamiság, nemzetközi és európai együttműködés – leképezése egy külön biztonság-, és gazdaságpolitikai területre, az Alaptörvény 38. cikkéből levezetett, a nemzeti vagyon részét képező nemzeti adatvagyon, valamint a kapcsolódó létfontosságú rendszerek és létesítmények kiberbiztonságának dokumentuma. A stratégia összhangban az 1035/2012. (II. 21.) Korm. határozattal elfogadott Magyarország Nemzeti Biztonsági Stratégiájával, abból kiindulva kifejti annak a kiberbiztonságról szóló 31. pontjában meghatározott törekvéseket és megfogalmazott kormányzati felelősséget. Gyökereiben a 2001-ben elfogadott Budapesti Konvencióig nyúlik vissza („Convention on Cybercrime"), mely nemzetközi egyezmény napjainkban is referenciaként használt, nemzetközileg elfogadott alapelveket fogalmaz meg. A stratégia egyben igazodik az Európai Parlament által 2012. november 22-én elfogadott, „A kiberbiztonságról és védelemről szóló", 2012/2096(INI) számú határozatában a tagállamok felé megfogalmazott ajánlásokhoz, valamint az Európai Bizottság és az Európai Unió közös kül- és biztonságpolitikájának főképviselője által 2013. február 7-én „Az Európai Unió Kiberbiztonsági Stratégiája: egy nyílt, biztonságos és megbízható kibertér" címmel közzétett közös közleményhez. A stratégia illeszkedik továbbá a NATO 2010 novemberében elfogadott Stratégiai Koncepciójához,

a Szövetség 2011 júniusában elfogadott Kibervédelmi Politikájához és ennek végrehajtási tervéhez, valamint a 2010. november 19–20-ai lisszaboni és a 2012. május 20–21-ei chicagói NATO-csúcs dokumentumaiban megfogalmazott Szövetségi kibervédelmi elvekhez és célokhoz.

I. Magyarország kiberbiztonsági környezete

3. A kibertér globálisan összekapcsolt, decentralizált, egyre növekvő elektronikus információs rendszerek, valamint ezen rendszereken keresztül adatok és információk formájában megjelenő társadalmi és gazdasági folyamatok együttesét jelenti. Magyarország kibertere a globális kibertér elektronikus információs rendszereinek azon része, amelyek Magyarországon találhatóak, valamint a globális kibertér elektronikus rendszerein keresztül adatok és információk formájában megjelenő társadalmi és gazdasági folyamatok közül azok, amelyek Magyarországon történnek vagy Magyarországra irányulnak, illetve amelyekben Magyarország érintett.
4. A kibertérben megjelenő, különböző forrásból származó fenyegetések megnövekedett száma és ezek nagyságrendekkel megnövekedett következményei jelzik, hogy az elmúlt évtizedben nagy gyorsasággal nőtt azon állami és nem állami felhasználók száma és hatékonysága, akik a kiberteret kritikus adatok, információk illegális megszerzésére, valamint a kommunikációs és informatikai rendszerekben történő károkozásra használják. Elektronikus információs rendszereinkre, illetve azokon keresztül létfontosságú rendszereink és létesítményeink működésére jelent fenyegetést a hadviselés új formája, az információs hadviselés, ami által a modern hadviselés egyik legfontosabb színtere a kibertér lett. A külső károkozások mellett további kockázatot jelent, hogy a kibertér alkotóelemeiként szolgáló informatikai és hírközlési rendszerek üzembiztonsági szabályozása sem kellően rendezett. A dinamikusan megjelenő új technológiák, mint például az informatikai felhő vagy a mobilinternet, újabb biztonsági kockázatok folyamatos kialakulásához vezetnek. Jelen stratégia egyik fő célja annak a döntéshozó politikai és szakmai figyelemnek és képességnek a kiépítése, mely rugalmasan reagálva lehetővé teszi a belátható jövőben a technológiai fejlődésből fakadó új kiberbiztonsági problémák kezelését.
5. A kiberbiztonság a kibertérben létező kockázatok kezelésére alkalmazható politikai, jogi, gazdasági, oktatási és tudatosságnövelő, valamint technikai eszközök folyamatos és tervszerű alkalmazása, amelyek a kibertérben létező kockázatok elfogadható szintjét biztosítva a kiberteret megbízható környezetté alakítják a társadalmi és gazdasági folyamatok zavartalan működéséhez és működtetéséhez.

II. Magyarország kiberbiztonsági értékrendje, jövőképe, céljai

6. Magyarország szuverenitásának védelme a magyar kibertérben is nemzeti érdek; a magyar kibertér szabad, demokratikus jogállami és biztonságos működését alapvető értéknek és érdeknek tekinti. Magyarországon a kibertér szabadságának és biztonságának szavatolása a kormányzat, a tudományos, a gazdasági és a civil szféra közös felelősségvállaláson alapuló, szoros együttműködésével, összehangolt tevékenységével valósul meg.
7. Magyarország a globális kibertér minden Magyarországgal hasonló értékrendet valló állami és nem állami szereplőjével kölcsönös bizalmon alapuló együttműködés kialakítását és fenntartását célozza meg, továbbá szövetségi és nemzetközi kapcsolati rendszerén, különösen az EU és a NATO, továbbá az Európai Biztonsági és Együttműködési Szervezet (EBESZ), az ENSZ, az Európa Tanács és más nemzetközi szervezeti tagságán keresztül törekszik a globális kibertér szabad és biztonságos használatának szavatolására. Magyarország tudatában van annak, hogy a kibertérben megjelenő fenyegetések és támadások elérhetnek egy olyan szintet, ami szövetségesi együttműködést tehet szükségessé, ezért kiemelten fontosnak tartja, hogy a kiberbiztonság kérdése bekerült a NATO Alapító Okmányának 5. cikkelye alá tartozó kollektív védelem körébe. E szövetségesi nemzetközi együttműködésben Magyarország saját biztonsága miatt is érdekelt. Magyarország különös figyelemmel tekint a közép- és kelet európai régióra, melynek kiberbiztonságát regionális együttműködések keretében tovább erősíthetőnek látja.
8. Magyarország a jelen és a jövő kihívásaihoz igazodva követelményként rögzíti, hogy a magyar kibertér nyújtson biztonságos és megbízható környezetet:
   a) az egyének és közösségek számára a szabad, félelemmentes, a személyes adatok védelmét garantáló kommunikáción keresztül a társadalmi fejlődéshez és integrációhoz,
   b) a gazdasági szereplők számára a hatékony, innovatív üzleti megoldások kialakításához,
   c) a jövő generációi számára az értékelven alapuló tanuláshoz és az egészséges lelki fejlődést eredményező, sérülésmentes tapasztalatszerzéshez,
   d) az elektronikus közigazgatás számára, hozzájárulva az állami szolgáltatások innovatív és előremutató fejlesztéséhez.

9. Magyarország a szabad és biztonságos kibertér használat érdekében a nemzetbiztonság, a hatékony válságkezelés és a felhasználó-védelem szempontjainak összehangolásával megvalósítandó célként rögzíti, hogy:
   a) rendelkezzen hatékony megelőzési, észlelési, kezelési (reagálási), válaszadási és helyreállítási képességekkel a magyar kiberteret érintő rossz szándékú kibertevékenység, fenyegetés, támadás, illetve vészhelyzet, valamint a vétlen információszivárgás ellen,
   b) nemzeti adatvagyona megfelelő szintű védelemben részesüljön, létfontosságú rendszereinek és létesítményeinek kibertérhez kapcsolódó működése üzembiztos legyen, valamint rendelkezésre álljon kompromittálás esetén a megfelelően gyors, hatékony és a veszteséget minimalizáló, különleges jogrend idején is alkalmazható helyreállítási képesség,
   c) a magyar kibertér biztonságos működéséhez szükséges informatikai, hírközlési termékek és szolgáltatások színvonala elérje a legjobb nemzetközi gyakorlatokét, kiemelt hangsúlyt fektetve a hazai és nemzetközi biztonsági tanúsítási szabványoknak való megfelelésre,
   d) a kiberbiztonsági oktatás, képzés, valamint a kutatás és fejlesztés színvonala megfeleljen a legjobb nemzetközi gyakorlatoknak, hozzájárulva egy világszínvonalú hazai tudásbázis kialakításához,
   e) a gyermekek és a jövő nemzedékek számára a biztonságos kibertér kialakítása megfeleljen a legjobb nemzetközi gyakorlatoknak.

III. A célok eléréséhez szükséges feladatok

10. Magyarország kiberbiztonsági helyzete alapvetően szilárd. A kibertér sajátos szerkezetéből eredően azonban számos olyan biztonsági kockázattal és fenyegetéssel kell számolni, amelyek nemzeti szempontból stratégiai kihívást jelentenek. A kiberbiztonság megfelelő szinten tartásához és folyamatos fejlesztéséhez, a kitűzött célok eléréséhez rendelkezésre álló eszközök és a feladatellátással érintett területek a következők:
   a) Kormányzati koordináció. A kibertér szabad és biztonságos használatában gyakorlatilag minden kormányzati szervnek elsődlegesen saját felelőssége van. Azonban e terület összetettsége következtében ezen felelősségek csak világos és hatékony kormányzati koordináció keretein belül tudják a szabad és biztonságos kibertérre irányuló kormányzati célt megvalósítani. Ezért kiemelt figyelmet kell fordítani a Miniszterelnökség keretében megvalósuló összkormányzati koordináció erősítésére, amely alapfeltétele a kormányzati és ágazati erőforrások koordinált és koncentrált alkalmazásának.
   b) Együttműködés. Kiberbiztonsági érdekeink és céljaink eléréséhez szükséges az együttműködés javítása és a hatékony információcsere. Ennek érdekében olyan operatív együttműködési fórumok működtetése szükséges, amely a civil, a gazdasági és a tudományos területek képviselőinek részvételét biztosítja a kormányzati döntés-előkészítési folyamat során és lehetőséget nyújt arra, hogy ezen fórumok tagjai ajánlásokat és véleményt fogalmazzanak meg a kiberbiztonsági tevékenység fejlesztésére, folyamatos újítására.
   c) Szakosított intézmények. A kiberbiztonsággal összefüggő feladatok ellátását a specifikus szakértelemmel és hatáskörrel rendelkező szervezetekhez szükséges telepíteni, amely szervezetek nem csak egymással, hanem az adat- és titokvédelem területén hatósági feladatokat ellátó más szervezetekkel is együttműködnek. A feladatellátás érinti a nemzetbiztonsági, honvédelmi, bűnüldözési, katasztrófavédelmi és létfontosságú intézmények és létesítmények védelmével kapcsolatos feladatokat ellátó szervezeteket, valamint az elektronikus információbiztonság területén hatósági jogosítványokkal rendelkező intézményeket. A kiberbiztonsági eseményekkel kapcsolatos feladatok ellátását az európai kormányzati incidenskezelő csoport (European Governmental CERT Group) által akkreditált tagszervezetként működő kormányzati eseménykezelő központ, valamint az egyes szakágazatok területén működtetett ágazati eseménykezelő központok végzik.
   d) Szabályozás. A többlépcsős jogalkotási tevékenység mellett szükséges a civil, a gazdasági és a tudományos terület szereplőivel együttműködési megállapodásokat kötni, amelyek megfelelő alapot és szabályozást biztosítanak a közös felelősségvállaláson alapuló kiberbiztonság hatékony működtetéséhez.
   e) Nemzetközi együttműködések. Magyarország tovább kívánja erősíteni aktív szerepét az EU és a NATO keretein belül folyó kibervédelmi kezdeményezésekben és együttműködésben, valamint az ENSZ és az EBESZ kiberbiztonsági együttműködéseiben. Folytatni és erősíteni kívánja együttműködését az EU és a NATO kibervédelmi gyakorlataiban és tervezésében, továbbá fenntartja élenjáró szerepét az operatív kormányzati együttműködések kialakításában és működtetésében ezen szervezetekben, valamint a közép- és dél-kelet európai régióban. Magyarország különös gondot fordít azon tevékenységek megvalósítására, melyeket egyrészt az Európai Unió Digitális menetrendje határoz meg a tagállamok számára, másrészt a NATO Kibervédelmi Politikája és végrehajtási terve ír elő a szövetségesek részére. Az atlanti együttműködést a kiberbiztonság terén

kiemelten fontosnak tartja. Magyarország fenntartja aktív szerepét a nemzeti/kormányzati és ágazati incidenskezelő központok európai, atlanti és globális szervezeteiben, az Európai Hálózati és Információ Biztonsági Ügynökségben, valamint az Európai Elektronikus Hírközlési Hatóságok Testületében.

f) Tudatosság. Magyarország fenntartja élen járó szerepét a kiberbiztonsággal összefüggő hazai és nemzetközi szakmai fórumok szervezésében. Szakosított intézményein, a civil, a gazdasági és a tudományos terület szereplőivel kialakított együttműködéseken keresztül támogatja a kibertér biztonságos használatát célzó és figyelemfelhívó tevékenységeket, valamint a kiberbiztonsági gyakorlati tudást elősegítő kezdeményezéseket, különös figyelmet fordítva az egyéni felhasználók, valamint a kis- és középvállalkozások tudatosítására.

g) Oktatás, kutatás-fejlesztés. Magyarország kiemelt figyelmet fordít arra, hogy az általános, a közép- és felsőoktatásban, a kormányzati tisztviselők képzésében és a szakmai továbbképzéseken a kiberbiztonság szakterülete integrálódjon az informatikai oktatásba. Magyarország stratégiai együttműködés kialakítására törekszik azon egyetemi és tudományos kutatóhelyekkel, melyek a kiberbiztonsági kutatás-fejlesztésben kiemelkedő és nemzetközileg is elismert eredményeket mutatnak fel, és segítik a kiberbiztonsági kiválósági központok kialakulását.

h) Gyermekvédelem. Magyarország a kiberbiztonság lényegi elemének tekinti a gyermekek egészséges fejlődését lehetővé tevő környezet kialakítását és fenntartását, melyet minden érintett területen prioritásként kezel, megvalósítva egyben a Gyermekbarát Internet Európai Stratégiájának célkitűzéseit. Kifejezett hangsúlyt fektet a gyermekeknek és fiataloknak szóló minőségi online tartalmak előállításának ösztönzésére, a tudatosságnövelő és felkészítő intézkedések támogatására, a gyermekek zaklatása és kizsákmányolása elleni küzdelemre, s a biztonságos online környezet megteremtésére. A gyermekvédelem területén kiemelt partnerének tekinti az online gyermekvédelem terén eredményeket elért magyar civil szervezeteket.

i) Gazdasági szereplők motivációja. Az informatikai és hírközlési közbeszerzések kiberbiztonsági követelményeinek meghatározása során Magyarország abban érdekelt, hogy azok a lehető legmagasabb szintű kiberbiztonsági védelem kialakítására ösztönözzék a közbeszerzéseken résztvevő informatikai és hírközlési eszközgyártókat és szolgáltatókat, kiemelt hangsúlyt fektetve a nemzetközi biztonsági tanúsítási szabványoknak való megfelelésre. Magyarország törekszik egyben arra, hogy a gazdasági élet szereplőivel közösen dolgozzon ki olyan ösztönző intézkedéseket a gazdaság szereplői számára, amelyek a kiberbiztonság fokozását célozzák.

IV. A Nemzeti Kiberbiztonsági Stratégia végrehajtásához rendelkezésre álló, illetve megerősítendő kormányzati eszközök

11. Magyarország a stratégia céljainak eléréséhez mind a kompetenciák, mind a potenciális erőforrások terén a szükséges eszközök jelentős részével már rendelkezik, ezek között szerepel:

a) a magyar kibertér biztonságáért felelős kormányzati szervezetek számbavétele és koordinációja, a hatékony együttműködés kialakítása;

b) a magyar kibertér biztonságáért felelős civil, gazdasági és tudományos szervezetek számbavétele és intézményes keretek között folyó együttműködés kialakítása;

c) a létfontosságú információs infrastruktúrák és vagyonelemek, illetve a nemzeti adatvagyon számbavétele és védelmének biztosítása;

d) a szakosított kormányzati intézmények működtetése;

e) a szabályozási környezet biztosítása;

f) a nemzetközi és regionális együttműködésekben történő részvétel, politikai, operatív és szabályozási szinten egyaránt;

g) a támogatási keretrendszer kialakítása a kutatás és fejlesztés, valamint az oktatás és tudatosítás terén;

h) gazdasági motivációs rendszerek megteremtése;

i) a kiberbiztonsági szempontok érvényesítése az állami műszaki fejlesztési feladatok, valamint a kormányzati információs rendszerek fejlesztésével és üzemeltetésével kapcsolatos feladatok ellátása során.

12. A rendelkezésre álló eszközök megerősítéséhez, hatékonyabb felhasználásához és nemzeti biztonsági szempontok szerinti eredményesebb gyakorlatba ültetéséhez szükséges egy koherens, kormányon belüli és nem-kormányzati együttműködési rendszer kialakítása és működtetése.

A Kormány 1140/2013. (III. 21.) Korm. határozata a Huawei Technologies Hungary Kft. magyarországi nagybefektetővel való stratégiai megállapodás megkötéséről

A Kormány

felhatalmazza a Miniszterelnökség külügyi és külgazdasági ügyekért felelős államtitkárát, hogy a Magyarország Kormánya és a Huawei Technologies Hungary Híradástechnikai Korlátolt Felelősségű Társaság (cím: 1138 Budapest, Népfürdő u. 22. A ép. 12. em., cégjegyzékszám: 01-09-861837) között kötendő stratégiai együttműködési megállapodást a Kormány nevében aláírja.

Felelős: Miniszterelnökség külügyi és külgazdasági ügyekért felelős államtitkára

Határidő: azonnal

Orbán Viktor s. k.,
miniszterelnök

A Kormány 1141/2013. (III. 21.) Korm. határozata a közfoglalkoztatással összefüggő, egyes döntést igénylő kérdésekről szóló 1044/2013. (II. 5.) Korm. határozat módosításáról

1. A közfoglalkoztatással összefüggő, egyes döntést igénylő kérdésekről szóló 1044/2013. (II. 5.) Korm. határozat 1. c) pontja helyébe a következő rendelkezés lép:
   (A Kormány:)
   „c)
   ca) a közfoglalkoztatás szempontjából kiemelt településeknek minősíti a társadalmi-gazdasági és infrastrukturális szempontból elmaradott, illetve az országos átlagot jelentősen meghaladó munkanélküliséggel sújtott települések jegyzékéről szóló 240/2006. (XI. 30.) Korm. rendelet (a továbbiakban: Korm. rendelet) és a kedvezményezett térségek besorolásáról szóló 311/2007. (XI. 17.) Korm. rendelet 2. és 4. számú mellékletének hatálya alá tartozó településeket.
   cb) a közfoglalkoztatás szempontjából kiemelt kistérségnek minősíti azokat a kistérségeket, amelyeknél a kistérséghez tartozó települések legalább fele a Korm. rendelet hatálya alá tartozik.”
2. Ez a határozat a közzétételét követő napon lép hatályba.

Orbán Viktor s. k.,
miniszterelnök

A Kormány 1142/2013. (III. 21.) Korm. határozata a közfoglalkoztatási program megvalósítása céljából egyes Nemzeti Földalapba tartozó ingatlanok önkormányzatok részére történő ingyenes vagyonkezelésbe adásáról

A Kormány a Nemzeti Földalapról szóló 2010. évi LXXXVII. törvény 22. § (1) és (3) bekezdése alapján úgy dönt, hogy a mellékletben szereplő, a Nemzeti Földalapba tartozó földrészleteket az ott felsorolt önkormányzatok részére közfoglalkoztatási program megvalósítása céljából ingyenesen 5 évre vagyonkezelésbe adja. Ennek lebonyolítása érdekében felhívja a vidékfejlesztési minisztert, gondoskodjék arról, hogy a Nemzeti Földalapkezelő Szervezet az érintett önkormányzatokkal az ingatlan-nyilvántartási bejegyzésre alkalmas vagyonkezelési szerződéseket megkösse.

Felelős: vidékfejlesztési miniszter

Határidő: Jelen kormányhatározat Magyar Közlönyben történő közzétételétől számított 15 nap.

Orbán Viktor s. k.,
miniszterelnök

1. melléklet az 1142/2013. (III. 21.) Korm. határozathoz

	Önkormányzat	Település	Fekvés	Helyrajzi szám	Alrészlet	Terület (ha)	Kataszteri tiszta jövedelem (Ak)	Megye
1.	Apostag	Apostag	zártkert	2014/2		0,3133	5,70	Bács-Kiskun Megye
		Apostag	zártkert	2288/1		0,3181	8,30	Bács-Kiskun Megye
					összesen	0,6314		
2.	Katymár Község Önkormányzata	Katymár	külterület	0172/143		1,1276	36,20	Bács-Kiskun Megye
		Katymár	külterület	0172/62		1,4272	45,81	Bács-Kiskun Megye
		Katymár	külterület	0172/63		1,3757	44,16	Bács-Kiskun Megye
		Katymár	külterület	0459/17		0,5778	11,04	Bács-Kiskun Megye
		Katymár	külterület	0459/19		1,9262	36,79	Bács-Kiskun Megye
		Madaras	külterület	022/60		1,4805	28,28	Bács-Kiskun Megye
					összesen	7,9150		
3.	Mélykút Város Önkormányzata	Mélykút	külterület	033/15		0,8113	20,30	Bács-Kiskun Megye
					összesen	0,8113		
			Bács-Kiskun megye összesen			9,3577		
4.	Beremend Nagyközség Önkormányzata	Beremend	külterület	0140/1		0,4793	4,98	Baranya Megye
		Beremend	külterület	0149/36		0,1731	4,97	Baranya Megye
		Beremend	külterület	0149/46		0,1722	4,94	Baranya Megye
		Beremend	külterület	0190/2		0,5834	21,29	Baranya Megye
		Beremend	külterület	0214/15		0,3333	3,00	Baranya Megye
		Beremend	külterület	067/6		0,6969	20,00	Baranya Megye
					összesen	2,4382		
5.	Besence Község Önkormányzata	Besence	külterület	055/10		1,0739	13,99	Baranya Megye
		Besence	külterület	055/9		1,0822	13,99	Baranya Megye
		Besence	külterület	085/1		1,0972	11,41	Baranya Megye
					összesen	3,2533		
6.	Bezedek Község Önkormányzata	Bezedek	külterület	054/1		2,5351	89,99	Baranya Megye
					összesen	2,5351		
7.	Birján Önkormányzata	Birján	külterület	012/3	a	1,2434	17,28	Baranya Megye
		Birján	külterület	012/3	b	0,4352	2,74	Baranya Megye
					összesen	1,6786		

	Önkormányzat	Település	Fekvés	Helyrajzi szám	Alrészlet	Terület (ha)	Katasztери tiszta jövedelem (Ak)	Megye
8.	Boda Község Önkormányzata	Boda	külterület	096/3		25,5472	487,95	Baranya Megye
					összesen	25,5472		
9.	Bogádmindszent Önkormányzata	Bogádmindszent	külterület	07/29		0,7607	19,85	Baranya Megye
		Bogádmindszent	külterület	087/1		1,4984	20,83	Baranya Megye
		Bogádmindszent	belterület	126/25	a	2,5860	80,94	Baranya Megye
		Bogádmindszent	belterület	126/25	b	0,6780	17,09	Baranya Megye
						5,5231		
10.	Diósviszló Önkormányzata	Diósviszló	külterület	0166/12		0,2899	5,83	Baranya Megye
		Diósviszló	külterület	0166/13		1,3224	24,10	Baranya Megye
		Diósviszló	külterület	088/15		1,7894	62,27	Baranya Megye
					összesen	3,4017		
11.	Egerág önkormányzata	Egerág	külterület	052/30		0,4521	6,75	Baranya Megye
					összesen	0,4521		
12.	Hegyszentmárton Önkormányzata	Hegyszentmárton	külterület	041		0,0606	0,55	Baranya Megye
		Hegyszentmárton	külterület	050/2		1,1060	21,12	Baranya Megye
		Hegyszentmárton	külterület	051/3		1,0839	20,70	Baranya Megye
		Hegyszentmárton	külterület	012		0,3990	2,63	Baranya Megye
		Hegyszentmárton	külterület	0126/3		18,7498	260,62	Baranya Megye
		Hegyszentmárton	külterület	068/2		4,3167	60,00	Baranya Megye
		Ózdfalu	külterület	043/6		1,9469	37,19	Baranya Megye
					összesen	27,6629		
13.	Kisdobsza Önkormányzata	Kisdobsza	külterület	0256/19	a	0,6818	16,02	Baranya Megye
		Kisdobsza	külterület	0256/19	b	0,1503	3,53	Baranya Megye
						0,8321		
14.	Kisszentmárton Önkormányzata	Kisszentmárton	külterület	0113		14,3985	169,90	Baranya Megye
		Kisszentmárton	külterület	0123/2		1,0713	11,14	Baranya Megye
		Kisszentmárton	külterület	0181/1		1,3437	15,86	Baranya Megye
					összesen	16,8135		
15.	Mozsgó Önkormányzata	Mozsgó	külterület	0242/25		3,0232	52,60	Baranya Megye
		Mozsgó	külterület	04/12		4,2981	101,01	Baranya Megye
		Mozsgó	külterület	019/1		3,8372	101,10	Baranya Megye
		Mozsgó	külterület	082/2		2,4294	42,27	Baranya Megye

	Önkormányzat	Település	Fekvés	Helyrajzi szám	Alrészlet	Terület (ha)	Katasztéri tiszta jövedelem (Ak)	Megye
		Mozsgó	külterület	082/3		1,3712	23,86	Baranya Megye
		Mozsgó	külterület	0228/8		1,3863	37,82	Baranya Megye
					összesen	15,3454		
16.	Ócsárd Önkormányzata	Ócsárd	külterület	018/5		3,5569	32,01	Baranya Megye
		Ócsárd	külterület	064/17		3,3924	59,03	Baranya Megye
					összesen	6,9493		
17.	Magyarhertelend Önkormányzata	Oroszló	külterület	042/9	b	35,3512	369,03	Baranya Megye
					összesen	35,3512		
18.	Szaporca Önkormányzata	Szaporca	külterület	0180/11		1,1593	29,72	Baranya Megye
		Szaporca	külterület	0180/12		1,1201	29,73	Baranya Megye
		Szaporca	külterület	0218/26		4,2761	91,93	Baranya Megye
					összesen	6,5555		
19.	Szentegát Önkormányzata	Szentegát	külterület	0170		1,0951	15,22	Baranya Megye
		Szentegát	külterület	0325/9		3,6142	94,33	Baranya Megye
		Szentegát	külterület	08/2		0,4924	12,85	Baranya Megye
		Szentegát	külterület	0162		0,9618	13,37	Baranya Megye
		Szentegát	külterület	0166/4		0,9679	13,45	Baranya Megye
		Szentegát	külterület	0173		0,4820	6,70	Baranya Megye
		Szentegát	külterület	028/2		0,6343	5,07	Baranya Megye
					összesen	8,2477		
20.	Szigetvár Önkormányzata	Szigetvár	külterület	053	a	3,9392	68,54	Baranya Megye
		Szigetvár	külterület	053	b	0,2880	1,61	Baranya Megye
		Szigetvár	külterület	057		4,7719	83,03	Baranya Megye
		Szigetvár	külterület	0466/4		1,6680	9,34	Baranya Megye
					összesen	10,6671		
			Baranya Megye összesen			173,2540		
21.	Békésszentandrás Önkormányzata	Békésszentandrás	külterület	0264/6		0,5290	13,99	Békés Megye
		Békésszentandrás	külterület	0408/38		0,5755	2,99	Békés Megye
		Békésszentandrás	külterület	0513/8	a	5,7466	99,99	Békés Megye
		Békésszentandrás	külterület	089/14		7,4365	106,36	Békés Megye
					összesen	14,2876		

	Önkormányzat	Település	Fekvés	Helyrajzi szám	Alrészlet	Terület (ha)	Katasztери tiszta jövedelem (Ak)	Megye
22.	Csanádapáca Önkormányzata	Csanádapáca	külterület	0186/6		5,3161	129,18	Békés Megye
		Csanádapáca	külterület	0188/28		0,8406	20,43	Békés Megye
					összesen	6,1567		
23.	Csárdaszállás Önkormányzata	Csárdaszállás	külterület	0192/12		5,0002	157,34	Békés Megye
		Gyomaendrőd	külterület	0294/9		5,9370	178,01	Békés Megye
		Gyomaendrőd	külterület	0474/55		4,4991	72,84	Békés Megye
					összesen	15,4363		
24.	Csorvás Önkormányzata	Orosháza	külterület	0738/18		2,1436	74,60	Békés Megye
		Orosháza	külterület	0739/40		2,9773	103,61	Békés Megye
		Orosháza	külterület	0739/67		1,6590	57,73	Békés Megye
		Csorvás	külterület	067/5		3,2549	137,59	Békés Megye
		Csorvás	külterület	0105/52		0,2394	9,01	Békés Megye
		Csorvás	külterület	0105/53		0,5070	19,01	Békés Megye
		Csorvás	külterület	0122/65		1,7157	62,86	Békés Megye
		Csorvás	külterület	0155/26		0,0440	1,91	Békés Megye
		Csorvás	külterület	0155/27		0,0216	0,51	Békés Megye
		Csorvás	külterület	0155/28		1,0436	27,9	Békés Megye
		Csorvás	külterület	0158/5		0,0134	0,31	Békés Megye
		Csorvás	külterület	047/25		4,2537	125,79	Békés Megye
					összesen	11,0830		
25.	Dombiratos Önkormányzata	Dombiratos	külterület	083/12		4,1151	166,45	Békés Megye
					összesen	4,1151		
26.	Füzesgyarmat Önkormányzata	Füzesgyarmat	külterület	0188/6		4,0444	66,01	Békés Megye
		Füzesgyarmat	külterület	0486/7		0,7703	10,63	Békés Megye
		Füzesgyarmat	külterület	0715/24		4,8691	152,4	Békés Megye
		Füzesgyarmat	külterület	0780/3		6,6871	139,76	Békés Megye
		Füzesgyarmat	külterület	0226/28		2,2870	39,17	Békés Megye
					összesen	18,6579		
27.	Gerendás Önkormányzata	Gerendás	külterület	016/74		1,7805	83,51	Békés Megye
		Gerendás	külterület	016/75		0,4866	22,82	Békés Megye
		Gerendás	külterület	016/76		0,2260	10,60	Békés Megye
		Gerendás	külterület	024/80		2,6867	126,01	Békés Megye

	Önkormányzat	Település	Fekvés	Helyrajzi szám	Alrészlet	Terület (ha)	Kataszteri tiszta jövedelem (Ak)	Megye
		Gerendás	külterület	044/45		1,4388	50,07	Békés Megye
		Gerendás	külterület	063/43		1,0694	44,07	Békés Megye
		Gerendás	külterület	073/6		0,9579	33,33	Békés Megye
		Gerendás	külterület	073/9		2,6029	61,17	Békés Megye
		Gerendás	külterület	08/40		2,4081	95,57	Békés Megye
		Gerendás	külterület	086/28		0,3763	16,33	Békés Megye
		Gerendás	külterület	096/29		1,0261	43,99	Békés Megye
					összesen	15,0593		
28.	Kamut Önkormányzata	Kamut	külterület	083		4,9976	108,45	Békés Megye
		Kamut	külterület	040/42	a	0,8318	27,87	Békés Megye
		Kamut	külterület	040/8		0,1440	0,00	Békés Megye
		Kamut	külterület	055/9		0,2174	9,02	Békés Megye
		Kamut	külterület	062/10		0,1733	7,52	Békés Megye
					összesen	11,0177		
29.	Kondoros Önkormányzata	Kondoros	külterület	0225/57		5,8314	226,65	Békés Megye
					összesen	5,8314		
30.	Körösladány Önkormányzata	Körösladány	külterület	016/15		2,0280	39,99	Békés Megye
		Körösladány	külterület	0650/13		0,9902	19,99	Békés Megye
		Körösladány	külterület	0650/14		0,9898	20,79	Békés Megye
		Körösladány	külterület	308/8		9,8255	187,99	Békés Megye
		Körösladány	külterület	0308/11		5,9302	113,99	Békés Megye
		Körösladány	külterület	0308/12		1,5432	28,02	Békés Megye
					összesen	21,3069		
31.	Pusztaottlaka Önkormányzata	Medgyesegyháza	külterület	046/25		4,6682	163,06	Békés Megye
		Medgyesegyháza	külterület	046/83		0,4225	16,40	Békés Megye
		Medgyesegyháza	külterület	046/103		0,9891	37,40	Békés Megye
		Medgyesegyháza	külterület	046/104		1,6337	61,38	Békés Megye
		Medgyesegyháza	külterület	046/109		1,3045	45,77	Békés Megye
		Medgyesegyháza	külterület	046/111		2,7139	92,84	Békés Megye
		Medgyesegyháza	külterület	046/113		2,1764	73,05	Békés Megye
		Medgyesegyháza	külterület	051/21		0,1257	0,48	Békés Megye
		Medgyesegyháza	külterület	069/12		0,1118	3,89	Békés Megye

	Önkormányzat	Település	Fekvés	Helyrajzi szám	Alrészlet	Terület (ha)	Kataszteri tiszta jövedelem (Ak)	Megye
		Medgyesegyháza	külterület	071/37		0,1724	6,00	Békés Megye
		Medgyesegyháza	külterület	071/38		1,2645	44,00	Békés Megye
		Medgyesegyháza	külterület	0101/13		1,1621	40,01	Békés Megye
		Medgyesegyháza	külterület	0147/13	b	0,7364	18,28	Békés Megye
		Medgyesegyháza	külterület	0169/128		1,0634	28,40	Békés Megye
		Medgyesegyháza	külterület	0169/134		0,4841	15,35	Békés Megye
		Pusztaottlaka	külterület	021/34		0,2264	3,42	Békés Megye
					összesen	19,2551		
32.	Mezőhegyes Önkormányzata	Mezőhegyes	külterület	0365/26		2,1124	71,61	Békés Megye
		Mezőhegyes	külterület	0445/35		1,4051	58,59	Békés Megye
		Mezőhegyes	külterület	0447/3		3,7905	51,55	Békés Megye
		Mezőhegyes	külterület	0584/157		1,3279	54,64	Békés Megye
		Mezőhegyes	zártkert	1007/13		3,7129	167,82	Békés Megye
		Mezőhegyes	belterület	780/3		2,9193	121,73	Békés Megye
					összesen	14,0081		
33.	Nagykamarás Önkormányzata	Nagykamarás	külterület	066/59		2,2914	62,46	Békés Megye
		Nagykamarás	külterület	082/3	b	0,5276	17,19	Békés Megye
					összesen	2,8190		
34.	Körösújfalu Önkormányzata	Okány	külterület	09/70		3,0084	72,89	Békés Megye
					összesen	3,0084		
35.	Pusztaföldvár Önkormányzata	Pusztaföldvár	külterület	0151/41	b	0,0663	0,00	Békés Megye
		Pusztaföldvár	külterület	0151/41	c	0,8759	38,01	Békés Megye
		Pusztaföldvár	külterület	0151/41	a	4,1066	178,23	Békés Megye
		Pusztaföldvár	külterület	0156/17		5,9906	259,99	Békés Megye
		Pusztaföldvár	külterület	0160/10		0,7154	31,05	Békés Megye
		Pusztaföldvár	külterület	027/31		0,889	38,58	Békés Megye
		Pusztaföldvár	külterület	086/15		0,8295	36,00	Békés Megye
					összesen	13,4733		
36.	Sarkad Önkormányzata	Sarkad	külterület	010/3		15,1229	220,99	Békés Megye
		Sarkad	külterület	050/16		2,9082	76,01	Békés Megye
		Sarkad	külterület	0224/6		4,5774	85,88	Békés Megye
		Sarkad	külterület	0335/1		3,5167	58,68	Békés Megye

	Önkormányzat	Település	Fekvés	Helyrajzi szám	Alrészlet	Terület (ha)	Kataszteri tiszta jövedelem (Ak)	Megye
		Sarkad	külterület	0858/4		0,4917	13,72	Békés Megye
		Sarkad	külterület	0858/5		2,2526	56,86	Békés Megye
		Sarkad	külterület	716		13,9183	478,94	Békés Megye
		Sarkad	külterület	1000	a	11,8201	256,54	Békés Megye
		Sarkad	külterület	1000	b	0,1913	0,00	Békés Megye
					összesen	54,7992		
37.	Tótkomlós Önkormányzata	Tótkomlós	külterület	0459/18		4,3541	177,94	Békés Megye
					összesen	4,3541		
38.	Zsadány Önkormányzata	Zsadány	külterület	0430/9		2,8548	69,37	Békés Megye
		Zsadány	külterület	0167/56	b	0,2392	5,81	Békés Megye
		Zsadány	külterület	0171/2		0,1456	3,54	Békés Megye
		Zsadány	külterület	0406/8		4,3346	100,02	Békés Megye
					összesen	7,5742		
39.	Szabadkígyós Önkormányzata	Szabadkígyós	külterület	021/8		24, 2339	938,05	Békés Megye
					összesen	24, 2339		
			Békés Megye összesen			285,252		
40.	Berente önkormányzata	Berente	külterület	0152/2		1,1405	22,81	Borsod-Abaúj-Zemplén Megye
		Berente	külterület	0152/4		0,2301	4,60	Borsod-Abaúj-Zemplén Megye
		Berente	külterület	0152/5		1,9659	39,32	Borsod-Abaúj-Zemplén Megye
		Berente	külterület	0152/6		0,2369	4,74	Borsod-Abaúj-Zemplén Megye
		Berente	külterület	0152/7		0,8472	16,94	Borsod-Abaúj-Zemplén Megye
					összesen	4,4206		
41.	Hernádkércs Önkormányzata	Felsődobsza	külterület	0103/21		1,2749	29,96	Borsod-Abaúj-Zemplén Megye
		Felsődobsza	külterület	0103/22		2,2105	51,95	Borsod-Abaúj-Zemplén Megye
					összesen	3,4854		

	Önkormányzat	Település	Fekvés	Helyrajzi szám	Alrészlet	Terület (ha)	Kataszteri tiszta jövedelem (Ak)	Megye
42.	Hernádkak Önkormányzata	Hernádkak	külterület	09/24		4,8130	91,93	Borsod-Abaúj-Zemplén Megye
					összesen	4,8130		
43.	Hidvégardó Önkormányzata	Hidvégardó	külterület	04/12		1,4335	22,00	Borsod-Abaúj-Zemplén Megye
		Hidvégardó	külterület	04/16		1,3069	20,01	Borsod-Abaúj-Zemplén Megye
		Hidvégardó	külterület	035/2		0,9957	19,02	Borsod-Abaúj-Zemplén Megye
		Hidvégardó	külterület	037/27		3,2231	56,02	Borsod-Abaúj-Zemplén Megye
		Hidvégardó	külterület	037/38		1,5250	26,01	Borsod-Abaúj-Zemplén Megye
		Hidvégardó	külterület	037/39		0,8633	14,57	Borsod-Abaúj-Zemplén Megye
		Hidvégardó	külterület	071/18		1,4262	12,00	Borsod-Abaúj-Zemplén Megye
		Hidvégardó	külterület	079/20		1,0472	20,00	Borsod-Abaúj-Zemplén Megye
					összesen	11,8209		
44.	Lénárddaróc Önkormányzata	Lénárddaróc	külterület	03		2,8152	53,77	Borsod-Abaúj-Zemplén Megye
		Lénárddaróc	külterület	05	a	0,4449	8,50	Borsod-Abaúj-Zemplén Megye
		Lénárddaróc	külterület	05	b	0,0937	0,00	Borsod-Abaúj-Zemplén Megye
		Lénárddaróc	külterület	05	c	0,5057	9,66	Borsod-Abaúj-Zemplén Megye
					összesen	3,8595		
45.	Rátka Önkormányzata	Rátka	külterület	017/1		1,0955	20,92	Borsod-Abaúj-Zemplén Megye
		Rátka	külterület	017/2		3,3394	63,94	Borsod-Abaúj-Zemplén Megye

	Önkormányzat	Település	Fekvés	Helyrajzi szám	Alrészlet	Terület (ha)	Kataszteri tiszta jövedelem (Ak)	Megye
		Rátka	külterület	02/56		1,1131	25,16	Borsod-Abaúj-Zemplén Megye
					összesen	5,5480		
46.	Sajóivánka Önkormányzata	Sajóivánka	külterület	065/2	a	0,7209	13,60	Borsod-Abaúj-Zemplén Megye
		Sajóivánka	külterület	065/2	b	0,1638	3,42	Borsod-Abaúj-Zemplén Megye
					összesen	0,8847		
47.	Szemere Önkormányzata	Szemere	külterület	086/1	a	20,4554	427,52	Borsod-Abaúj-Zemplén Megye
					összesen	20,4554		
48.	Szendrőlád Önkormányzata	Szendrő	külterület	0246/52		1,7710	61,63	Borsod-Abaúj-Zemplén Megye
					összesen	1,7710		

	Önkormányzat	Település	Fekvés	Helyrajzi szám	Alrészlet	Terület (ha)	Kataszteri tiszta jövedelem (Ak)	Megye
49.	Taktaszada Önkormányzata	Szerencs	külterület	0107/17		2,1712	30,18	Borsod-Abaúj-Zemplén Megye
		Szerencs	külterület	0532/13		2,5290	48,30	Borsod-Abaúj-Zemplén Megye
		Szerencs	külterület	0542/2		0,9114	9,48	Borsod-Abaúj-Zemplén Megye
		Szerencs	külterület	0542/3		1,6859	17,53	Borsod-Abaúj-Zemplén Megye
		Szerencs	külterület	058/3		2,0904	29,06	Borsod-Abaúj-Zemplén Megye
		Szerencs	külterület	071/14		1,4223	19,77	Borsod-Abaúj-Zemplén Megye
		Bekecs	külterület	090/10		0,5546	6,16	Borsod-Abaúj-Zemplén Megye
		Taktaharkány	külterület	051/20		1,6191	30,00	Borsod-Abaúj-Zemplén Megye
		Taktaharkány	külterület	096/13		4,8095	74,19	Borsod-Abaúj-Zemplén Megye
		Taktakenéz	külterület	0103/5		1,2198	21,22	Borsod-Abaúj-Zemplén Megye
		Taktakenéz	külterület	060/5		1,6930	25,00	Borsod-Abaúj-Zemplén Megye
					összesen	20,7062		
50.	Szikszó Önkormányzata	Szikszó	zártkert	3632		0,0567	1,19	Borsod-Abaúj-Zemplén Megye
		Szikszó	zártkert	3633		0,5187	3,27	Borsod-Abaúj-Zemplén Megye
		Szikszó	külterület	0168/70		1,2193	33,90	Borsod-Abaúj-Zemplén Megye
					összesen	1,7947		
			Borsod-Abaúj-Zemplén Megye összesen			79,5594		

	Önkormányzat	Település	Fekvés	Helyrajzi szám	Alrészlet	Terület (ha)	Katasztери tiszta jövedelem (Ak)	Megye
51.	Árpádhalom Önkormányzata	Árpádhalom	külterület	0138/10		2,0652	60,92	Csongrád Megye
		Árpádhalom	külterület	0230/10		0,5012	10,62	Csongrád Megye
		Árpádhalom	külterület	0230/12		0,2755	5,92	Csongrád Megye
		Árpádhalom	külterület	071/29		1,1177	27,16	Csongrád Megye
					összesen	3,9596		
52.	Felgyő Önkormányzata	Felgyő	külterület	0241/19		0,6243	7,62	Csongrád Megye
		Felgyő	külterület	0294/18		1,2312	24,01	Csongrád Megye
		Felgyő	külterület	0227/43		1,0526	30,01	Csongrád Megye
					összesen	2,9081		
53.	Maroslele Önkormányzata	Makó	külterület	0118/23		3,3508	136,00	Csongrád Megye
		Makó	külterület	0118/11		1,9058	78,01	Csongrád Megye
		Maroslele	külterület	0218/10		3,2770	142,22	Csongrád Megye
		Maroslele	külterület	0297/10		2,5126	85,18	Csongrád Megye
		Maroslele	külterület	031/13		1,0854	36,80	Csongrád Megye
		Maroslele	külterület	031/14		2,1195	71,85	Csongrád Megye
		Maroslele	külterület	0312/3		1,1279	38,24	Csongrád Megye
		Maroslele	külterület	0352/3		0,6484	18,00	Csongrád Megye
		Maroslele	külterület	0346/1		0,8142	23,27	Csongrád Megye
		Maroslele	külterület	0297/30		1,6198	54,91	Csongrád Megye
		Maroslele	külterület	0297/37		0,6863	23,27	Csongrád Megye
		Maroslele	külterület	0301/78		1,3635	46,22	Csongrád Megye
		Maroslele	külterület	0322/19		0,5837	19,79	Csongrád Megye
		Maroslele	külterület	0219/22		1,0597	45,99	Csongrád Megye
		Maroslele	külterület	0248/8		1,0456	19,03	Csongrád Megye
		Maroslele	külterület	0211/44		2,5552	105,75	Csongrád Megye
					összesen	25,7554		
54.	Zákányszék Önkormányzata	Zákányszék	külterület	014/1		2,7190	17,95	Csongrád Megye
		Zákányszék	külterület	0157/37		0,9270	7,42	Csongrád Megye
		Zákányszék	külterület	0157/62		0,9377	7,50	Csongrád Megye
					összesen	4,5837		
			Csongrád Megye összesen			37,2068		

	Önkormányzat	Település	Fekvés	Helyrajzi szám	Alrészlet	Terület (ha)	Katasztéri tiszta jövedelem (Ak)	Megye
55.	Biharkeresztes Önkormányzata	Biharkeresztes	külterület	0276/1		8,462	171,88	Hajdú-Bihar Megye
		Biharkeresztes	külterület	0279/4		1,0326	24,16	Hajdú-Bihar Megye
		Biharkeresztes	külterület	0290/35		1,2345	30,00	Hajdú-Bihar Megye
		Biharkeresztes	külterület	0309/28		1,6771	29,18	Hajdú-Bihar Megye
					összesen	12,4062		
56.	Hajdúböszörmény Önkormányzata	Hajdúböszörmény	külterület	0362/1		4,7632	181,95	Hajdú-Bihar Megye
		Hajdúböszörmény	külterület	0362/2		27,5381	1015,66	Hajdú-Bihar Megye
					összesen	32,3013		
57.	Hajdúnánás Önkormányzata	Hajdúnánás	külterület	01090/26		2,5750	69,39	Hajdú-Bihar Megye
		Hajdúnánás	külterület	0565/13		0,3738	8,33	Hajdú-Bihar Megye
		Hajdúnánás	külterület	0565/14		0,5198	11,66	Hajdú-Bihar Megye
		Hajdúnánás	külterület	0565/15		0,5164	11,66	Hajdú-Bihar Megye
					összesen	3,9850		
58.	Hajdúhadház	Hajdúhadház	külterület	0168/40		0,6907	6,01	Hajdú-Bihar Megye
		Hajdúhadház	külterület	0168/52		0,2642	2,30	Hajdú-Bihar Megye
		Hajdúhadház	külterület	0218/11		5,0707	60,24	Hajdú-Bihar Megye
		Hajdúhadház	külterület	0218/9		5,5570	53,24	Hajdú-Bihar Megye
		Hajdúhadház	külterület	0223/15		1,2562	8,79	Hajdú-Bihar Megye
		Hajdúhadház	külterület	0246/17	a	6,9682	80,78	Hajdú-Bihar Megye
		Hajdúhadház	külterület	0246/17	b	0,7975	6,94	Hajdú-Bihar Megye
		Hajdúhadház	külterület	0259/3		0,1511	2,49	Hajdú-Bihar Megye
		Hajdúhadház	külterület	0301/2		0,1922	3,17	Hajdú-Bihar Megye
		Hajdúhadház	külterület	0303/2		0,1958	0,55	Hajdú-Bihar Megye
		Hajdúhadház	zártkert	18453/2		0,1659	1,16	Hajdú-Bihar Megye
		Hajdúhadház	zártkert	18482/2		0,0832	2,02	Hajdú-Bihar Megye
					összesen	21,3927		
59.	Pocsaj Önkormányzata	Pocsaj	külterület	0363/2		3,8758	54,00	Hajdú-Bihar Megye
		Pocsaj	külterület	0313/3		4,7159	11,65	Hajdú-Bihar Megye
		Pocsaj	külterület	0313/5		3,0865	7,07	Hajdú-Bihar Megye
		Pocsaj	külterület	0313/6		0,9016	9,38	Hajdú-Bihar Megye
					összesen	12,5798		
			Hajdú-Bihar Megye összesen			61,2723		

	Önkormányzat	Település	Fekvés	Helyrajzi szám	Alrészlet	Terület (ha)	Kataszteri tiszta jövedelem (Ak)	Megye
60.	Nagyréde Önkormányzata	Nagyréde	külterület	0111/18		0,2326	12,93	Heves Megye
		Nagyréde	külterület	0119/13		5,9658	56,81	Heves Megye
		Nagyréde	külterület	0119/8		1,5902	16,82	Heves Megye
		Nagyréde	külterület	0119/9		0,6084	6,44	Heves Megye
		Nagyréde	külterület	0131/12		0,7917	44,02	Heves Megye
		Nagyréde	külterület	0131/13		0,3303	18,36	Heves Megye
		Nagyréde	külterület	0138/12		0,7400	41,14	Heves Megye
		Nagyréde	külterület	0138/37		1,6747	22,11	Heves Megye
		Nagyréde	külterület	0156/132		0,5833	28,41	Heves Megye
		Nagyréde	külterület	0156/138		0,4756	26,44	Heves Megye
		Nagyréde	külterület	0156/154		0,2874	15,98	Heves Megye
		Nagyréde	külterület	0156/186		1,0063	55,95	Heves Megye
		Nagyréde	külterület	0159/25		0,2973	16,53	Heves Megye
		Nagyréde	külterület	0171/13		2,5500	16,50	Heves Megye
		Nagyréde	külterület	0177/170		1,4355	18,95	Heves Megye
		Nagyréde	külterület	0185/7		1,5149	20,00	Heves Megye
		Nagyréde	külterület	0187/158		0,3755	20,88	Heves Megye
		Nagyréde	külterület	0196/142		0,2972	16,52	Heves Megye
		Nagyréde	külterület	0214/69		0,2930	16,29	Heves Megye
		Nagyréde	külterület	0214/87		0,2200	12,23	Heves Megye
		Nagyréde	külterület	0223/285		1,5290	36,75	Heves Megye
		Nagyréde	külterület	0223/46		0,3138	17,45	Heves Megye

	Önkormányzat	Település	Fekvés	Helyrajzi szám	Alrészlet	Terület (ha)	Katasztéri tiszta jövedelem (Ak)	Megye
		Nagyréde	külterület	0223/67		0,2939	22,48	Heves Megye
		Nagyréde	külterület	0229/37		0,2803	13,65	Heves Megye
		Nagyréde	külterület	023/101		1,1854	29,19	Heves Megye
		Nagyréde	külterület	0242/13		0,3834	5,67	Heves Megye
		Nagyréde	külterület	0242/47		3,1916	105,99	Heves Megye
		Nagyréde	külterület	0274/49		1,0419	38,03	Heves Megye
		Nagyréde	külterület	0274/65		1,0420	78,52	Heves Megye
		Nagyréde	külterület	082/20		1,0421	24,60	Heves Megye
		Nagyréde	külterület	088/40		0,1957	10,88	Heves Megye
		Nagyréde	külterület	088/48		0,2928	16,28	Heves Megye
		Nagyréde	külterület	094/117		0,4883	27,15	Heves Megye
					összesen	32,5499		
61.	Pétervására Önkormányzata	Pétervására	külterület	0293	b	0,8738	0,26	Heves Megye
		Pétervására	belterület	1238		1,0525	11,68	Heves Megye
		Pétervására	külterület	0140/1	a	18,7496	88,05	Heves Megye
		Pétervására	külterület	0173/4		3,7606	28,02	Heves Megye
		Pétervására	külterület	0173/5		1,6590	13,71	Heves Megye
					összesen	26,0853		
			Heves Megye összesen			58,6352		
62.	Szelevény Önkormányzat	Szelevény	külterület	0123/12		0,2855	1,20	Jász-Nagykun-Szolnok Megye
		Szelevény	külterület	035/11		0,3527	11,52	Jász-Nagykun-Szolnok Megye
		Szelevény	külterület	026/5		7,9933	254,26	Jász-Nagykun-Szolnok Megye
		Szelevény	külterület	035/17		5,6628	191,08	Jász-Nagykun-Szolnok Megye
		Szelevény	külterület	039/12	a	14,3272	439,20	Jász-Nagykun-Szolnok Megye
		Szelevény	külterület	039/12	b	1,0409	6,56	Jász-Nagykun-Szolnok Megye
					összesen	29,6624		

	Önkormányzat	Település	Fekvés	Helyrajzi szám	Alrészlet	Terület (ha)	Kataszteri tiszta jövedelem (Ak)	Megye
63.	Tiszabura Önkormányzata	Tiszabura	külterület	013/6		2,5842	26,88	Jász-Nagykun-Szolnok Megye
		Tiszabura	külterület	015/33		1,4273	24,99	Jász-Nagykun-Szolnok Megye
		Tiszabura	külterület	015/37		1,6144	20,00	Jász-Nagykun-Szolnok Megye
		Tiszabura	külterület	036/5		2,3947	41,48	Jász-Nagykun-Szolnok Megye
		Tiszabura	külterület	0300/12		0,8620	13,45	Jász-Nagykun-Szolnok Megye
		Tiszabura	külterület	0448/5		1,5315	25,98	Jász-Nagykun-Szolnok Megye
		Tiszabura	külterület	075/11		5,7000	67,06	Jász-Nagykun-Szolnok Megye
		Tiszabura	külterület	075/7		2,6408	37,78	Jász-Nagykun-Szolnok Megye
		Tiszabura	külterület	084/1		1,8060	29,77	Jász-Nagykun-Szolnok Megye
					összesen	20,5609		
64.	Tiszasas Önkormányzata	Tiszasas	külterület	093/91		0,3042	3,80	Jász-Nagykun-Szolnok Megye
		Tiszasas	külterület	0114/40		0,8235	18,43	Jász-Nagykun-Szolnok Megye
		Tiszasas	külterület	024/27		2,0097	22,77	Jász-Nagykun-Szolnok Megye
					összesen	3,1374		
65.	Tiszatenyő Önkormányzata	Tiszatenyő	külterület	029/7		1,2711	41,87	Jász-Nagykun-Szolnok Megye
		Törökszentmiklós	külterület	050/153		1,5026	45,01	Jász-Nagykun-Szolnok Megye
		Törökszentmiklós	külterület	050/154		1,4930	45,02	Jász-Nagykun-Szolnok Megye

	Önkormányzat	Település	Fekvés	Helyrajzi szám	Alrészlet	Terület (ha)	Katasztери tiszta jövedelem (Ak)	Megye
		Törökszentmiklós	külterület	050/155		1,4824	44,99	Jász-Nagykun-Szolnok Megye
					összesen	5,7491		
		Jász-Nagykun-Szolnok Megye összesen				59,1098		
66.	Bátonyterenye Önkormányzata	Bátonyterenye	külterület	0106/3		0,1790	4,67	Nógrád Megye
		Bátonyterenye	külterület	0106/3		0,5829	8,10	Nógrád Megye
		Bátonyterenye	külterület	0106/3		0,0643	1,29	Nógrád Megye
		Bátonyterenye	külterület	0113/14		3,8048	80,00	Nógrád Megye
		Bátonyterenye	külterület	017/8		2,1402	35,00	Nógrád Megye
		Bátonyterenye	külterület	017/9		1,0758	18,01	Nógrád Megye
		Bátonyterenye	külterület	0202/6		1,4690	11,25	Nógrád Megye
		Bátonyterenye	külterület	0210/49		0,7457	14,91	Nógrád Megye
		Bátonyterenye	külterület	089/2		1,8068	51,34	Nógrád Megye
					összesen	11,8685		
67.	Sóshartyán Önkormányzata	Kishartyán	külterület	0107/11		1,0406	22,01	Nógrád Megye
		Kishartyán	külterület	0111/5		2,7436	38,74	Nógrád Megye
		Kishartyán	külterület	028/13		0,9451	10,08	Nógrád Megye
		Sóshartyán	zártkert	701		0,0407	0,08	Nógrád Megye
					összesen	4,7700		
68.	Mátraverebély Önkormányzata	Mátraverebély	külterület	010		1,4436	14,58	Nógrád Megye
					összesen	1,4436		
69.	Nagybárkány Önkormányzata	Nagybárkány	külterület	031/16		0,9083	8,87	Nógrád Megye
		Nagybárkány	külterület	031/17		0,9338	8,86	Nógrád Megye
		Nagybárkány	külterület	031/3		1,7737	20,00	Nógrád Megye
					összesen	3,6158		
			Nógrád Megye összesen			21,6979		
70.	Bárdudvarnok Önkormányzata	Bárdudvarnok	külterület	0463/3		0,1816	3,00	Somogy Megye
		Bárdudvarnok	külterület	0467/10		0,4963	12,06	Somogy Megye
					összesen	0,6779		

	Önkormányzat	Település	Fekvés	Helyrajzi szám	Alrészlet	Terület (ha)	Kataszteri tiszta jövedelem (Ak)	Megye
71.	Kaposfő Önkormányzata	Kaposfő	zártkert	1213	a	0,0551	1,05	Somogy Megye
		Kaposfő	külterület	05/10		0,1951	5,09	Somogy Megye
					összesen	0,2502		
72.	Törökkoppány Önkormányzata	Törökkoppány	külterület	0156/1		3,8602	38,97	Somogy Megye
					összesen	3,8602		
73.	Várda Önkormányzata	Várda	külterület	046/1		2,4349	92,99	Somogy Megye
		Várda	külterület	046/2		2,0449	76,77	Somogy Megye
		Várda	külterület	046/4		0,0642	2,68	Somogy Megye
		Várda	külterület	057/3	a	1,4760	38,52	Somogy Megye
		Várda	külterület	057/3	b	0,1968	0,00	Somogy Megye
					összesen	6,2168		
			Somogy Megye összesen			11,0051		
74.	Csegöld Önkormányzata	Csegöld	külterület	076/16	a	0,0946	0,98	Szabolcs-Szatmár-Bereg Megye
		Csegöld	külterület	076/16	b	3,4125	29,18	Szabolcs-Szatmár-Bereg Megye
		Csegöld	külterület	076/16	c	0,0760	0,00	Szabolcs-Szatmár-Bereg Megye
					összesen	3,5831		
75.	Hodász Önkormányzata	Hodász	külterület	029/35		0,6978	21,84	Szabolcs-Szatmár-Bereg Megye
		Hodász	külterület	029/49		0,1516	1,21	Szabolcs-Szatmár-Bereg Megye
		Hodász	külterület	057/23		0,2044	0,86	Szabolcs-Szatmár-Bereg Megye
		Hodász	külterület	059/139		0,0772	2,42	Szabolcs-Szatmár-Bereg Megye
		Hodász	külterület	059/166		0,1003	2,44	Szabolcs-Szatmár-Bereg Megye
		Hodász	külterület	059/69		0,0767	0,32	Szabolcs-Szatmár-Bereg Megye
		Hodász	külterület	063/15		0,1102	2,68	Szabolcs-Szatmár-Bereg Megye

	Önkormányzat	Település	Fekvés	Helyrajzi szám	Alrészlet	Terület (ha)	Kataszteri tiszta jövedelem (Ak)	Megye
		Hodász	külterület	063/19		0,3525	8,57	Szabolcs-Szatmár-Bereg Megye
					összesen	1,7707		
76.	Nyírbogát Önkormányzata	Nyírbogát	zártkert	2207/2		0,4319	0,43	Szabolcs-Szatmár-Bereg Megye
		Nyírbogát	zártkert	2242		0,2004	0,52	Szabolcs-Szatmár-Bereg Megye
		Nyírbogát	zártkert	2243		0,2317	0,60	Szabolcs-Szatmár-Bereg Megye
		Nyírbogát	zártkert	2278		0,2004	0,52	Szabolcs-Szatmár-Bereg Megye
		Nyírbogát	zártkert	2279		0,1634	0,42	Szabolcs-Szatmár-Bereg Megye
		Nyírbogát	zártkert	2280		0,2880	0,75	Szabolcs-Szatmár-Bereg Megye
					összesen	1,5158		
77.	Nyírvasvári Önkormányzata	Nyírvasvári	külterület	0175/16		0,8972	9,33	Szabolcs-Szatmár-Bereg Megye
					összesen	0,8972		
78.	Vámosoroszi Önkormányzat	Vámosoroszi	zártkert	454		0,1029	2,33	Szabolcs-Szatmár-Bereg Megye
		Vámosoroszi	zártkert	522		0,1151	2,60	Szabolcs-Szatmár-Bereg Megye
		Vámosoroszi	zártkert	523		0,1151	2,60	Szabolcs-Szatmár-Bereg Megye
		Vámosoroszi	külterület	0114/5		1,5178	20,03	Szabolcs-Szatmár-Bereg Megye
					összesen	1,8509		
		Szabolcs-Szatmár-Bereg Megye összesen				9,6177		
79.	Fürged Önkormányzata	Fürged	külterület	0200/2		2,6256	86,56	Tolna Megye
		Fürged	külterület	0204/1		32,3492	1084,23	Tolna Megye
					összesen	34,9748		

	Önkormányzat	Település	Fekvés	Helyrajzi szám	Alrészlet	Terület (ha)	Katasztéri tiszta jövedelem (Ak)	Megye
80.	Hőgyész Önkormányzata	Hőgyész	külterület	011/14		1,6521	34,53	Tolna Megye
		Hőgyész	külterület	0117/23		0,8108	22,54	Tolna Megye
		Hőgyész	külterület	0124/32		0,2214	1,77	Tolna Megye
		Hőgyész	külterület	023/18		0,5923	12,38	Tolna Megye
		Hőgyész	külterület	023/3		0,2622	5,48	Tolna Megye
		Hőgyész	külterület	027/2	m	3,1583	15,48	Tolna Megye
		Hőgyész	külterület	027/2	n	5,3712	26,32	Tolna Megye
					összesen	12,0683		
81.	Iregszemcse Önkormányzata	Iregszemcse	külterület	0668/17		10,3902	343,24	Tolna Megye
					összesen	10,3902		
82.	Kalaznó Önkormányzata	Kalaznó	külterület	0146/3		2,4064	66,90	Tolna Megye
		Kalaznó	külterület	032/16	a	5,1396	128,89	Tolna Megye
		Kalaznó	külterület	032/16	b	0,3750	5,85	Tolna Megye
					összesen	7,9210		
83.	Miszla Önkormányzata	Miszla	külterület	012/6	a	1,3937	30,24	Tolna Megye
		Miszla	külterület	012/6	b	0,4151	11,54	Tolna Megye
		Miszla	zártkert	1202		0,2069	5,75	Tolna Megye
		Miszla	zártkert	1203		0,1971	5,48	Tolna Megye
		Miszla	zártkert	1233	a	0,0982	0,79	Tolna Megye
		Miszla	zártkert	1233	c	0,2278	3,37	Tolna Megye
		Miszla	zártkert	1234	a	0,1169	0,94	Tolna Megye
		Miszla	zártkert	1234	c	0,2410	3,57	Tolna Megye
		Miszla	zártkert	1236	a	0,3023	2,42	Tolna Megye
		Miszla	zártkert	1236	b	0,2130	3,15	Tolna Megye
		Miszla	zártkert	1240		0,8976	13,28	Tolna Megye
		Miszla	zártkert	1241		0,4315	9,02	Tolna Megye
		Miszla	zártkert	1242		0,4096	8,56	Tolna Megye
		Miszla	zártkert	1243		0,9903	20,70	Tolna Megye
		Miszla	zártkert	1244		0,4936	10,32	Tolna Megye
		Miszla	zártkert	1245		0,4791	10,01	Tolna Megye
		Miszla	zártkert	1246		0,4669	9,76	Tolna Megye
		Miszla	zártkert	1248	a	0,1394	0,68	Tolna Megye

	Önkormányzat	Település	Fekvés	Helyrajzi szám	Alrészlet	Terület (ha)	Katasztéri tiszta jövedelem (Ak)	Megye
		Miszla	zártkert	1248	b	0,3924	5,81	Tolna Megye
		Miszla	zártkert	1249		0,4742	13,18	Tolna Megye
		Miszla	zártkert	1201/2	a	0,7271	20,21	Tolna Megye
		Miszla	zártkert	1201/2	b	0,0519	1,44	Tolna Megye
		Miszla	zártkert	1201/2	c	0,0650	0,52	Tolna Megye
		Miszla	zártkert	1237/1		0,1361	2,72	Tolna Megye
		Miszla	zártkert	1239/2	a	0,0504	0,25	Tolna Megye
		Miszla	zártkert	1239/2	b	0,6676	9,88	Tolna Megye
					összesen	10,2847		
84.	Nagyszékely Önkormányzat	Nagyszékely	külterület	0231	a	5,8182	202,47	Tolna Megye
		Nagyszékely	külterület	0231	b	0,7017	0,00	Tolna Megye
		Nagyszékely	külterület	0231	c	6,5136	226,67	Tolna Megye
		Nagyszékely	külterület	0224/1		4,4604	124,00	Tolna Megye
					összesen	17,4939		
85.	Nak Önkormányzata	Nak	külterület	067/77		0,6142	27,76	Tolna Megye
					összesen	0,6142		
86.	Őcsény Önkormányzata	Őcsény	külterület	09/25		3,5528	124,51	Tolna Megye
		Őcsény	külterület	055/28		3,1162	100,03	Tolna Megye
					összesen	6,6690		
87.	Nagyszokoly önkormányzata	Tamási	külterület	0372/9	a	54,3160	1179,04	Tolna Megye
					összesen	54,3160		
88.	Tamási Önkormányzata	Tamási	külterület	0323/10/I		50,0000	1698,88	Tolna Megye
					összesen	50,0000		
89.	Udvari önkormányzata	Udvari	külterület	066		2,1076	58,59	Tolna Megye
					összesen	2,1076		
90.	Varsád Önkormányzata	Varsád	külterület	089/6		0,9710	14,37	Tolna Megye
					összesen	0,9710		
			Tolna Megye összesen			207,8107		

	Önkormányzat	Település	Fekvés	Helyrajzi szám	Alrészlet	Terület (ha)	Kataszteri tiszta jövedelem (Ak)	Megye
91.	Devecser Önkormányzata	Devecser	külterület	0415/6		13,1071	197,27	Veszprém Megye
		Devecser	külterület	0421	a	3,5699	52,09	Veszprém Megye
		Devecser	külterület	0421	b	0,3792	8,23	Veszprém Megye
		Devecser	külterület	0421	c	0,8757	12,96	Veszprém Megye
					összesen	17,9319		
			Veszprém Megye összesen			17,9319		
			Támogatott terület összesen			1031,7105	24625,29	

A Kormány 1143/2013. (III. 21.) Korm. határozata a 2014–2020 közötti európai uniós fejlesztési források felhasználására vonatkozó programok indikatív prioritásairól

A Kormány

1. egyetért a 2014–2020 közötti európai uniós fejlesztési időszakban végrehajtandó operatív programok prioritásainak 2–11. pontban meghatározott indikatív – a további tervezés alapjául szolgáló – struktúrájával,
2. felhívja a nemzetgazdasági minisztert, hogy – az „infokommunikációs technológia fejlesztése" prioritási tengely esetében a nemzeti fejlesztési miniszter bevonásával –
   a) versenyképes kis- és középvállalkozási szektor, ipari termelés, szolgáltatások és hálózatok,
   b) kreativitás és tudásgazdaság fejlesztése, innováció és kutatás-fejlesztés (K+F),
   c) infokommunikációs technológia fejlesztése,
   d) rekreációs, egészségügyi szolgáltatások és turizmusfejlesztés,
   e) kiemelt térségi és közösségi gazdaságfejlesztés,
   f) foglalkoztatás ösztönzése és üzleti környezet fejlesztése,
   g) technikai segítségnyújtás

   prioritási tengelyek alapján dolgozza ki a Gazdaságfejlesztési és Innovációs Operatív Program első tervezetét,

   Felelős: nemzetgazdasági miniszter
   nemzeti fejlesztési miniszter
   Határidő: 2013. március 31.
3. felhívja a nemzeti fejlesztési minisztert, hogy – a nemzetgazdasági miniszter koordinációja mellett –
   a) a nemzetközi (TEN-T) közúti elérhetőség javítása,
   b) a nemzetközi (TEN-T) vasúti és vízi úti elérhetőség javítása,
   c) a regionális közúti elérhetőség és közlekedésbiztonság javítása,
   d) a regionális vasúti elérhetőség és energiahatékonyság javítása,
   e) integrált, fenntartható elővárosi mobilitási rendszerek fejlesztése a nagyvárosokban,
   f) technikai segítségnyújtás

   prioritási tengelyek alapján dolgozza ki az Intelligens Közlekedésfejlesztés Operatív Program első tervezetét,

   Felelős: nemzeti fejlesztési miniszter
   nemzetgazdasági miniszter
   Határidő: 2013. március 31.
4. felhívja az emberi erőforrások miniszterét, hogy – a nemzetgazdasági miniszter koordinációja mellett és a közigazgatási és igazságügyi miniszter bevonásával –
   a) az infrastrukturális beruházások a társadalmi befogadás területén,
   b) a fejlesztések a társadalmi befogadás érdekében,
   c) az infrastrukturális beruházások az oktatás és kultúra területén,
   d) az oktatási, kulturális fejlesztések,
   e) a közigazgatási infrastruktúra feltételeinek javítása,
   f) a kutatási fejlesztések,
   g) technikai segítségnyújtás

   prioritási tengelyek alapján dolgozza ki az Emberi Erőforrás Fejlesztési Operatív Program első tervezetét,

   Felelős: emberi erőforrások minisztere
   nemzetgazdasági miniszter
   közigazgatási és igazságügyi miniszter
   Határidő: 2013. március 31.
5. felhívja a nemzeti fejlesztési minisztert és a vidékfejlesztési minisztert, hogy a belügyminiszter bevonásával, a nemzetgazdasági miniszter koordinációja mellett
   a) a klímaváltozásra történő felkészülés,
   b) a víziközmű szolgáltatás fejlesztése,
   c) a vízvédelemmel, a hulladékgazdálkodással, a levegőminőséggel és a zajvédelemmel kapcsolatos fejlesztések,
   d) a természetvédelmi és élővilág-védelmi fejlesztések,
   e) a megújuló energiaforrások alkalmazása, energetikai és energiahatékonysági fejlesztések,

f) az energetikai, környezetügyi kutatás-fejlesztés és innováció (K+F+I), szemléletformálás,
g) a technikai segítségnyújtás

prioritási tengelyek alapján dolgozzák ki a Környezeti és Energetikai Hatékonysági Operatív Program első tervezetét,

Felelős: nemzeti fejlesztési miniszter
vidékfejlesztési miniszter
belügyminiszter
nemzetgazdasági miniszter

Határidő: 2013. március 31.

6. felhívja a nemzetgazdasági minisztert, hogy – az érintett miniszterek bevonásával –,
   a) az intelligens és tudásalapú növekedés – versenyképes gazdaság-, valamint kis- és középvállalkozás (KKV) fejlesztés,
   b) az integrált települési és közösségi infrastruktúra-fejlesztés,
   c) a térségi integrált közösségvezérelt fejlesztési programok Pest megyei városokra és térségeikre (CLLD),
   d) a tudásgazdaságot, társadalmi befogadást és foglalkoztathatóságot szolgáló programok,
   e) a technikai segítségnyújtás

   prioritási tengelyek alapján dolgozza ki a Versenyképes Közép-Magyarország Operatív Program első tervezetét,

   Felelős: nemzetgazdasági miniszter
   Határidő: 2013. március 31.

7. felhívja a nemzetgazdasági minisztert, hogy – az érintett miniszterek bevonásával –
   a) megyei szintű decentralizált gazdaságfejlesztési, közszolgáltatás-fejlesztési és speciális térségi programok,
   b) nagyvárosi térségek integrált településfejlesztési, foglalkoztatási és életminőség javító programjai (megyei jogú városok és térségeik),
   c) kisváros-térségi közösségvezérelt integrált fejlesztési programok (CLLD típusú programok),
   d) decentralizált társadalmi befogadást és foglalkoztathatóságot szolgáló programok,
   e) technikai segítségnyújtás

   prioritási tengelyek alapján dolgozza ki a Terület- és Településfejlesztési Operatív Program első tervezetét,

   Felelős: nemzetgazdasági miniszter
   feladatkörükben érintett miniszterek
   Határidő: 2013. március 31.

8. felhívja a vidékfejlesztési minisztert, hogy – a nemzetgazdasági miniszter koordinációja mellett –
   a) a fenntartható és erőforrás-hatékony halászat és akvakultúra előmozdítása, beleértve az ezekhez kapcsolódó feldolgozást is,
   b) az innovatív, versenyképes és tudásalapú halászat és akvakultúra előmozdítása, beleértve az ezekhez kapcsolódó feldolgozást is,
   c) a közös halászati politika végrehajtásának előmozdítása,
   d) a foglalkoztatás és a területi kohézió növelése,
   e) technikai segítségnyújtás

   prioritási tengelyek alapján dolgozza ki a Magyar Halászati Operatív Program első tervezetét,

   Felelős: vidékfejlesztési miniszter
   nemzetgazdasági miniszter
   Határidő: 2013. március 31.

9. felhívja a vidékfejlesztési minisztert, hogy – a nemzetgazdasági miniszter koordinációja mellett –
   a) a tudásátadás és az innováció előmozdítása a mezőgazdaságban, az erdészetben és a vidéki térségekben,
   b) a versenyképesség fokozása a mezőgazdasági termelés valamennyi típusa esetében és a mezőgazdasági üzemek életképességének javítása,
   c) az élelmiszerlánc szervezésének és a kockázatkezelésnek a mezőgazdaság terén történő előmozdítása,
   d) a mezőgazdaságtól és az erdészettől függő ökoszisztémák állapotának helyreállítása, megőrzése és javítása,
   e) az erőforrás-hatékonyság előmozdítása, valamint az alacsony széndioxid kibocsátású és az éghajlatváltozás hatásaihoz alkalmazkodni képes gazdaság irányába történő elmozdulás támogatása a mezőgazdasági, az élelmiszer-ipari és az erdészeti ágazatban,

f) a társadalmi befogadás előmozdítása, a szegénység csökkentése és a gazdasági fejlődés, szociális szövetkezetek és önellátó gazdálkodás támogatása a vidéki térségekben

prioritási tengelyek alapján dolgozza ki a Vidékfejlesztési Program első tervezetét,

Felelős: vidékfejlesztési miniszter
nemzetgazdasági miniszter
Határidő: 2013. március 31.

10. felhívja a Miniszterelnökséget vezető államtitkárt, hogy – a nemzetgazdasági miniszter koordinációja mellett – dolgozza ki a Koordinációs Operatív Program első tervezetét,

Felelős: Miniszterelnökséget vezető államtitkár
nemzetgazdasági miniszter
Határidő: 2013. március 31.

11. felhívja a nemzetgazdasági minisztert, hogy folytasson egyeztetést az Európai Bizottsággal az egyes programok prioritásairól,

Felelős: nemzetgazdasági miniszter
Határidő: folyamatos

12. felhívja a nemzetgazdasági minisztert, hogy az Európai Bizottsággal folytatott tárgyalások tapasztalatai alapján – az érintett miniszterek közreműködésével – terjessze a Nemzeti Fejlesztési Kormánybizottság elé a programok első tervezetét.

Felelős: nemzetgazdasági miniszter
Határidő: 2013. március 31.

Orbán Viktor s. k.,
miniszterelnök

A Kormány 1144/2013. (III. 21.) Korm. határozata a TIOP-2.2.2-08/2-2009-0024 azonosító számú projekt jogutódlással kapcsolatos szerződés módosításáról

A Kormány

1. felkéri az emberi erőforrások miniszterét, hogy intézkedjen a Gyógyszerészeti és Egészségügyi Minőség- és Szervezetfejlesztési Intézet és a Mohács Város Önkormányzata közötti, TIOP-2.2.2-08/2-2009-0024 azonosítószámú projekt el nem számolt előlegére vonatkozó helyzet rendezéséről a projekt sikeres megvalósítása érdekében,

Felelős: emberi erőforrások minisztere
Határidő: azonnal

2. felkéri az emberi erőforrások miniszterét, hogy a helyzet rendezéséről készítsen jelentést a Nemzeti Fejlesztési Kormánybizottság számára.

Felelős: emberi erőforrások minisztere
Határidő: 2013. március 31.

Orbán Viktor s. k.,
miniszterelnök

A Kormány 1145/2013. (III. 21.) Korm. határozata az egyes kiemelt sportágak fejlesztési feladataival összefüggő kormányzati intézkedésekről

A Kormány

1. felhívja az emberi erőforrások miniszterét, hogy a kiemelt sportlétesítmény-fejlesztésekkel, sportberuházásokkal összefüggő kormányzati feladatok ellátásáért felelős kormánybiztos közreműködésével és a Magyar Olimpiai Bizottsággal együttműködve vizsgálja meg:
   a) biztosítható-e a Magyar Úszó Szövetség részére állami tulajdonban lévő sportcélú ingatlanon, új helyszínen sportági székház;
   b) bővíthető-e a Budapest X. kerület Fehér úti, állami tulajdonban lévő sporttelep részét képező sportlőtér;
   c) biztosítható-e a Budapesti Olimpiai Központban a Körcsarnoknak a Magyar Torna Szövetség részére, míg a Tornacsarnoknak a Magyar Birkózó Szövetség részére történő használatba adása;
   d) az állami tulajdonban lévő sport célú ingatlanok működtetéséhez kapcsolódó központi sportszer- és sporteszközbeszerzések során felmerülő, közbeszerzéssel kapcsolatos kérdéseket;
   e) a kiemelt sportágak esetében felmerülő sportlétesítmény-fejlesztési, sportberuházási igényeket;

   és a vizsgálat eredményéről jelentésben számoljon be a Kormány részére;

   A vizsgálat tekintetében:

   Felelős: emberi erőforrások minisztere
   a kiemelt sportlétesítmény-fejlesztésekkel, sportberuházásokkal összefüggő kormányzati feladatok ellátásáért felelős kormánybiztos
   Határidő: azonnal

   A jelentés tekintetében:

   Felelős: emberi erőforrások minisztere
   a kiemelt sportlétesítmény-fejlesztésekkel, sportberuházásokkal összefüggő kormányzati feladatok ellátásáért felelős kormánybiztos
   Határidő: 2013. április 16.
2. felhívja az emberi erőforrások miniszterét, hogy a Magyar Olimpiai Bizottság javaslata alapján
   a) vizsgálja meg az egyes sportágakban állami, vagy részben állami támogatásból foglalkoztatható edzők alkalmazásának szakmai és pénzügyi feltételeit, és a vizsgálat eredményeként előterjesztésben tegyen javaslatot a Kormány részére a kiemelt edzői státusz (nemzeti edzők és nemzeti utánpótlás-edzők, nevelőedzők) bevezetéséhez szükséges központi költségvetési támogatás mértékére és a kiemelt edzői státusz sportszakmai minősítési, akkreditációs feltételeire;
   b) vizsgálja meg a magyarországi gyártókapacitás felmérésével, mennyire biztosítható az országos sportági szakszövetségek sportszer- és sporteszköz szükséglete hazai gyártású termékekből és a vizsgálat eredményéről jelentésben számoljon be a Kormány részére;

   A vizsgálat tekintetében:

   Felelős: emberi erőforrások minisztere
   Határidő: azonnal

   Az előterjesztés és a jelentés tekintetében:

   Felelős: emberi erőforrások minisztere
   Határidő: 2013. április 16.

3. felhívja az emberi erőforrások miniszterét, hogy a 2013–2020. évi magyarországi rendezésű sport világeseményekről jelentésben számoljon be a Kormány részére;

   Felelős: emberi erőforrások minisztere
   Határidő: 2013. április 16.
4. felhívja a közigazgatási és igazságügyi minisztert és az emberi erőforrások miniszterét, hogy az érintett miniszterek közreműködésével vizsgálják meg a sportági országos szakszövetségek részéről felmerült, a sporttevékenység zavartalan végzéséhez szükséges, az egyes miniszterek feladat- és hatáskörébe tartozó jogszabály-módosítások iránti igényeket, továbbá a vizsgálat eredményeként szükségessé váló jogszabály-módosításokról készítsenek előterjesztést a Kormány részére;

A vizsgálat tekintetében:

Felelős: közigazgatási és igazságügyi miniszter
emberi erőforrások minisztere

Határidő: azonnal

Az előterjesztés tekintetében:

Felelős: közigazgatási és igazságügyi miniszter
emberi erőforrások minisztere

Határidő: 2013. április 16.

5. felhívja az emberi erőforrások miniszterét, hogy tegye meg a szükséges intézkedéseket annak érdekében, hogy a Magyar Olimpiai Bizottság közreműködésével a kiemelt sportági országos szakszövetségek teljes körű, részletes, költségnemenként meghatározott sportágfejlesztési koncepcióit, valamint az állami támogatás szakszövetségi kezelésének szervezeti és finanszírozási elképzeléseit bemutató szakmai tervezet kidolgozásra kerüljön;

   Felelős: emberi erőforrások minisztere

   Határidő: 2013. április 16.

6. felkéri a Magyar Olimpiai Bizottságot, hogy az 1., 2. és az 5. pont szerinti feladat végrehajtásában működjön közre.
7. Ez a határozat a közzétételét követő napon lép hatályba.

Orbán Viktor s. k.,
miniszterelnök

A Kormány 1146/2013. (III. 21.) Korm. határozata az ország energiaellátásának stabilitása érdekében szükséges egyes intézkedésekről

A Kormány az állam szerepének a stratégiailag kiemelt fontosságú energiagazdálkodásban való erősítése, valamint az ország energiaellátásának stabilitása érdekében

1. felhívja a nemzeti fejlesztési minisztert, hogy a Magyar Nemzeti Vagyonkezelő Zártkörűen Működő Részvénytársaság útján vizsgálja meg az MMBF Földgáztároló Zártkörűen Működő Részvénytársaság 51%-os tulajdonosi részesedése megvásárlásának lehetőségét, és ennek érdekében a szükséges tárgyalásokat haladéktalanul kezdje meg;

   Felelős: nemzeti fejlesztési miniszter

   Határidő: azonnal

2. felhívja a nemzeti fejlesztési minisztert, hogy az 1. pontban meghatározott feladatok végrehajtásának eredményéről tájékoztassa a Kormányt.

   Felelős: nemzeti fejlesztési miniszter

   Határidő: a vizsgálat lefolytatását követően azonnal

Orbán Viktor s. k.,
miniszterelnök

A Kormány 1147/2013. (III. 21.) Korm. határozata a Magyarország Kiváló Művésze, a Magyarország Érdemes Művésze és a Magyarország Babérkoszorúja díjak 2013. évi adományozásáról

Magyarország Kormánya március 15-e, nemzeti ünnepünk alkalmából

Esztergályos Cecília Jászai Mari-díjas színművésznek, Érdemes Művésznek,
Kárpáti Tamás Munkácsy Mihály-díjas festő- és grafikusművésznek, Érdemes Művésznek, a Magyar Művészeti Akadémia rendes tagjának,
Keleti Éva Balázs Béla-díjas és Táncsics Mihály-díjas fotográfusnak, Érdemes Művésznek,
Lukács Sándor Jászai Mari-díjas színművésznek, Érdemes Művésznek,
Szacsvay László Jászai Mari-díjas színművésznek, Érdemes Művésznek,
Szegedi Erika Jászai Mari-díjas színművésznek, Érdemes Művésznek a

MAGYARORSZÁG KIVÁLÓ MŰVÉSZE
díjat,

Bajcsay Mária Jászai Mari-díjas színművésznek,
Csurka László Jászai Mari-díjas színművésznek, rendezőnek,
Erkel László Kentaur Jászai Mari-díjas díszlet- és jelmeztervezőnek,
Gulyás Gyula Balázs Béla-díjas filmrendezőnek, a Magyar Művészeti Akadémia rendes tagjának,
Gulyás János Balázs Béla-díjas filmrendezőnek, operatőrnek, a Magyar Művészeti Akadémia rendes tagjának,
Györfi Sándor Munkácsy Mihály-díjas szobrász- és éremművésznek,
Kisfaludy András Balázs Béla-díjas filmrendezőnek, producernek,
Körtvélyessy Zsolt Jászai Mari-díjas színművésznek,
Meszléry Judit Jászai Mari-díjas színművésznek,
Molnár Kálmán Munkácsy Mihály-díjas tervezőgrafikus-művésznek,
Nagy Anna Jászai Mari-díjas színművésznek,
Sunyovszky Szilvia Jászai Mari-díjas színművésznek,
Szűcs Nelli Jászai Mari-díjas színművésznek,
Tillai Aurél Liszt Ferenc-díjas zeneszerzőnek, karnagynak, a Pécsi Tudományegyetem Művészeti Kar professor emeritusának,
Voith Ági Jászai Mari-díjas színművésznek a

MAGYARORSZÁG ÉRDEMES MŰVÉSZE
díjat,

Ács Margit József Attila-díjas írónak, esszé- és tanulmányírónak, kritikusnak, szerkesztőnek, a Magyar Művészeti Akadémia rendes tagjának,
Szőcs Géza József Attila-díjas költőnek,
Tóth Erzsébet József Attila-díjas költőnek, a Magyar Művészeti Akadémia levelező tagjának a

MAGYARORSZÁG BABÉRKOSZORÚJA
díjat

adományozza.

Orbán Viktor s. k.,
miniszterelnök

A Kormány 1148/2013. (III. 21.) Korm. határozata a Rendszerváltás Történetét Kutató Intézet és Archívum létrehozásával kapcsolatos intézkedésekről

1. A Kormány egyetért a rendszerváltás megfelelő értékelésére, továbbá a magyar nemzeti közösségi emlékezet és történelmi tudat kialakulásának elősegítésére hivatott Rendszerváltás Történetét Kutató Intézet és Archívum (a továbbiakban: Intézet) létrehozásával.
2. A Kormány felhívja
   a) a Miniszterelnökséget vezető államtitkárt, hogy az Intézet alapító okiratának előkészítéséről és kiadásáról gondoskodjon.
      Felelős: Miniszterelnökséget vezető államtitkár
      Határidő: azonnal
   b) a nemzetgazdasági minisztert, gondoskodjon arról, hogy az Intézet 2013. évi működéséhez szükséges forrás a Miniszterelnökség fejezetben, külön költségvetési cím alatt rendelkezésre álljon.
      Felelős: nemzetgazdasági miniszter
      Határidő: azonnal
3. Ez a határozat a közzétételét követő napon lép hatályba.

Orbán Viktor s. k.,
miniszterelnök

A miniszterelnök 40/2013. (III. 21.) ME határozata helyettes államtitkár kinevezéséről

A közszolgálati tisztviselőkről szóló 2011. évi CXCIX. törvény 220. § (2) bekezdése alapján, a Miniszterelnökséget vezető államtitkár javaslatára

dr. Horváth Zsuzsannát a Miniszterelnökség helyettes államtitkárává

– 2013. március 19-ei hatállyal –

kinevezem.

Orbán Viktor s. k.,
miniszterelnök

A Magyar Közlönyt a Szerkesztőbizottság közreműködésével a Közigazgatási és Igazságügyi Minisztérium szerkeszti.
A Szerkesztőbizottság elnöke: dr. Biró Marcell,
a szerkesztésért felelős: dr. Borókainé dr. Vajdovits Éva.
A szerkesztőség címe: Budapest V., Kossuth tér 2–4.
A Határozatok Tára hivatalos lap tartalma a Magyar Közlöny IX. részében jelenik meg.
A Magyar Közlöny hiteles tartalma elektronikus dokumentumként a http://kozlony.magyarorszag.hu honlapon érhető el.
A Magyar Közlöny oldalhű másolatát papíron kiadja a Magyar Közlöny Lap- és Könyvkiadó.
Felelős kiadó: Majláth Zsolt László ügyvezető igazgató.